PHILDAR

Création

NOUVEAU

retrouve
les Razmoket...

Comment s'habiller
quand on est invité...

TENDANCES

plus de 30 modèles
de 2 à 14 ans

CRÉATIVITE

reliefés, granités,
effilochés,
les nouveaux fils
sont pleins
d'idées !

ANNÉE 2000 : PREMIÈRE ÉDITION

FRANCE 30 F - BELGIQUE/BELGIË/LUXEMBOURG - 179 FB/BF/F. LUX.

210329 0000

3 307672 326245

C'est l'été

EDITO

Sautons à pieds joints dans le nouveau millénaire ! De quoi rêvent les filles et les garçons de l'An 2000 ? De soleil, et de vacances bien sûr, bercées par les flots de l'océan ou rythmées d'aventures et d'évasion, d'exploits sportifs et de grandes fêtes qui laissent des souvenirs inoubliables. Et pour se mettre au diapason de cette génération futuriste ça bouge chez PHILDAR ! Découvrez toutes les nouvelles qualités de fils, craquez pour les formes et les associations couleurs très très mode... C'est l'été 2000, à tricoter sans compter !

1 - Pull en réf.
Coton Microfibres.
Explications : 2 à 8 ans.

Dans votre boutique Phildar :
Chapeau "OCEAN"
réf. 204.282.0001,
Chaussettes "BILLY"
réf. 001.652.

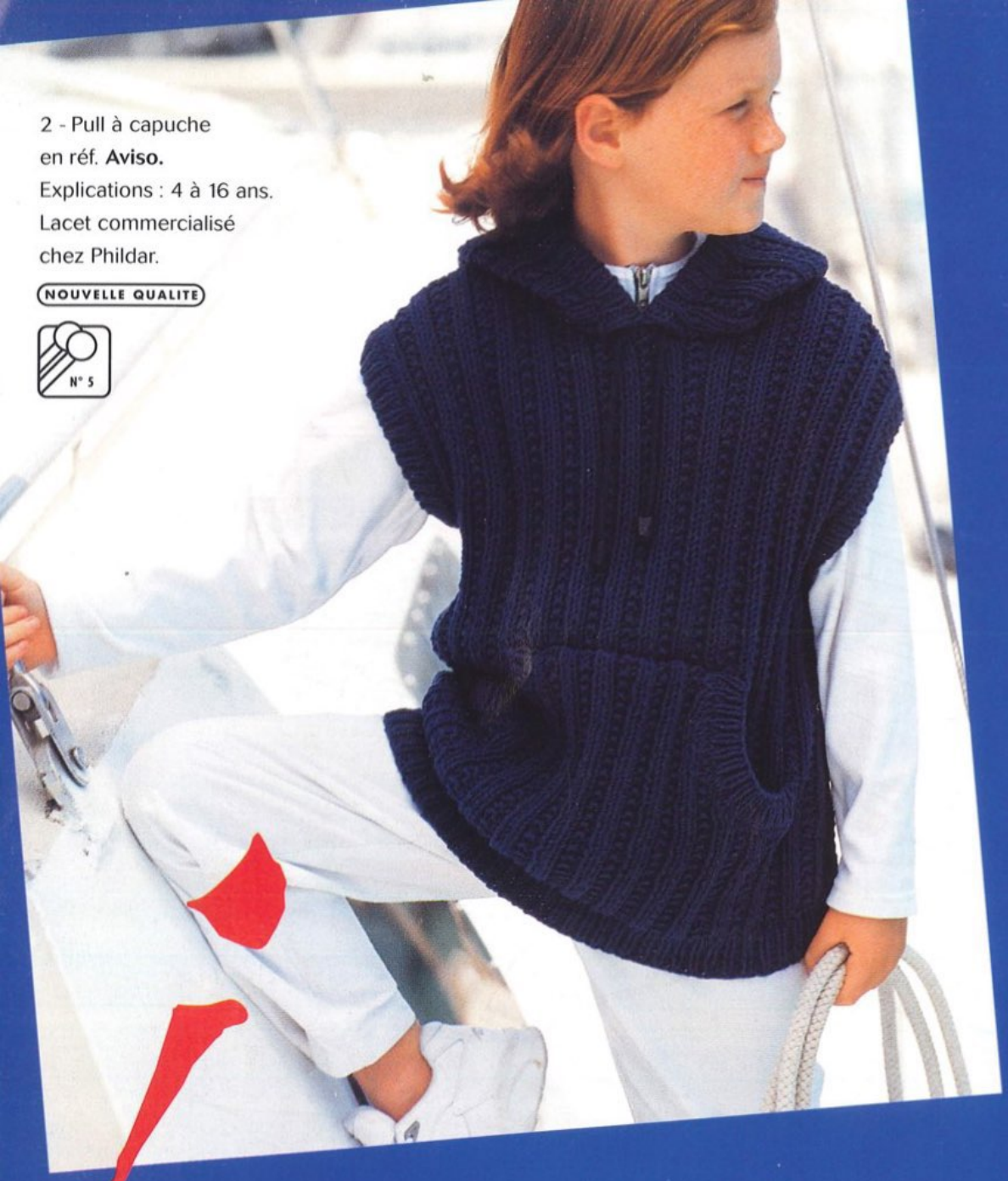

2 - Pull à capuche
en réf. **Aviso.**
Explications : 4 à 16 ans.
Lacet commercialisé
chez Phildar.

NOUVELLE QUALITE

N° 5

Il n'y a pas
que le pompon
qui fait
le marin

3 - Pull en réf. **Aviso.**
Explications : 6 à 14 ans.

NOUVELLE QUALITE

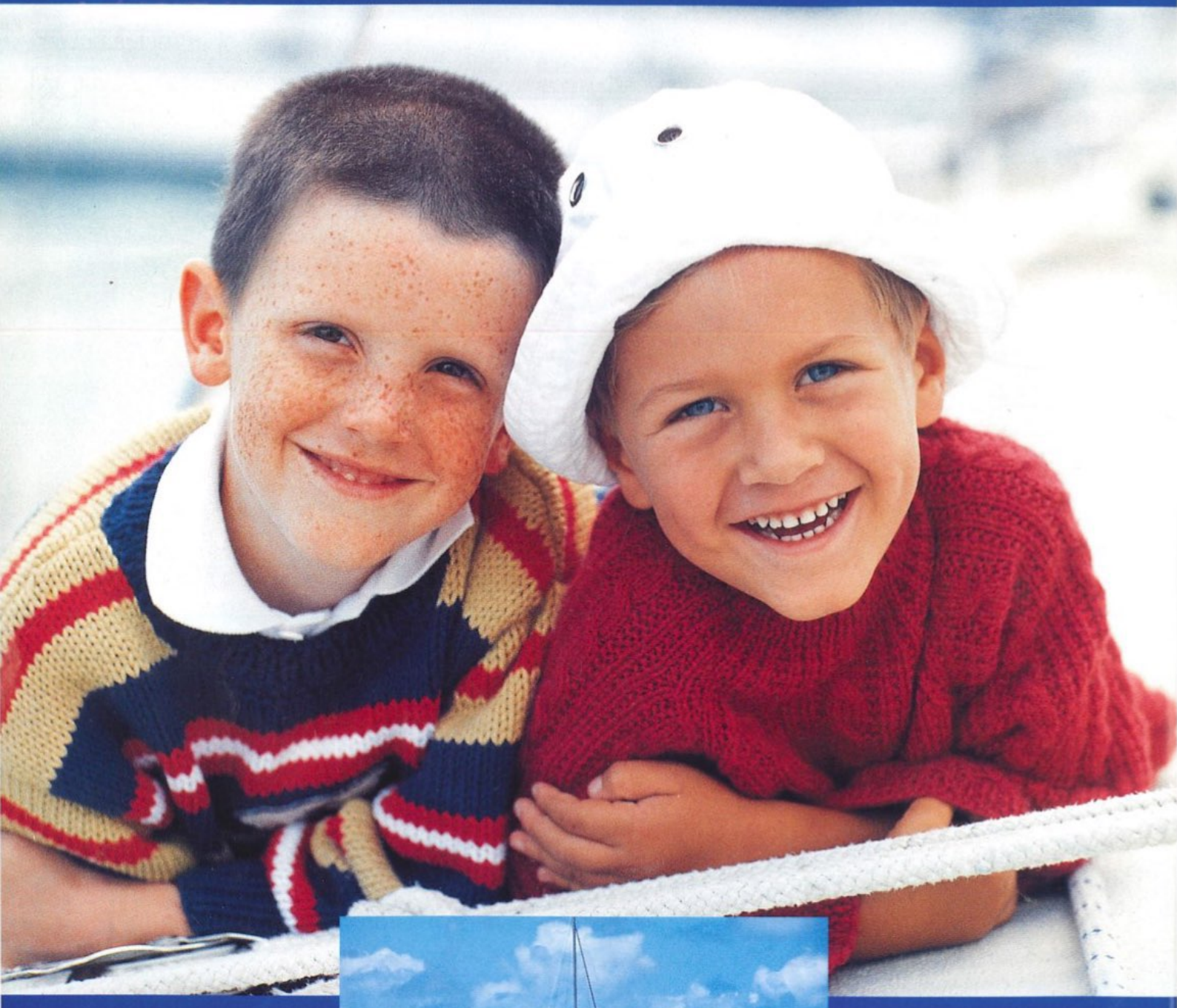

5 - Pull en réf. **Oxygène.**
Explications : 4 à 14 ans.

N°3 1/2

4 - Pull en réf. **Aviso.**
Explications : 4 à 14 ans.
Application commercialisée chez Phildar.

N° 5

NOUVELLE QUALITE
FACILE A TRICOTER

6 - Pull en réf. **Coton d'Egypte n° 3.** Explications : 4 à 14 ans. Applications commercialisées chez Phildar.

7 - Pull en réf. **Aviso.**
Explications : 4 à 12 ans.

NOUVELLE QUALITE

N° 5

Quand on est
dans le bain
on est dans
le coup

10 - Pull en réf. **Nautique et Laine et Coton.** Explications : 2 à 14 ans.
Dans votre boutique Phildar : **Chaussettes "BARRY"** réf. 001.651.

8 - Robe en réf. **Phil Stretch et Licorne.** Explications : 6 à 14 ans.

9 - Chapeau au crochet en réf. **Coton Microfibres.**

Belle pour le grand jour

11/12 - Débardeur et cardigan en réf. **Licorne** (cardigan expliqué également manches longues).
Explications : 2 à 12 ans.

FACILE A TRICOTER N° 3

Dans votre boutique Phildar :
Chapeau "ADELINE"
réf. 204.280.0001,
Gants lycra
réf. 473.692.0021.

13 - Débardeur en réf.
Coton d'Egypte n° 3.
Explications : 6 à 14 ans.

NOUVELLE QUALITÉ

14 - Cardigan en réf.
Angora de Phildar.
Explications : 2 à 14 ans.
Boutons commercialisés
chez Phildar.

N°3 1/2

L'aventure est au coin de la jungle

15 - Pull-tunique en réf. **Licorne.** Explications : 6/8 et 12/14 ans.

Dans votre boutique Phildar : **Chaussettes "SISTERON"** réf. 000.847.31.

N°2 1/2

16 - Gilet camionneur en réf. **Phil Jean's.** Explications : 4 à 14 ans. Fermeture à glissière, **Chaussettes "LORIENT"** réf. 000.649.01, commercialisées chez Phildar.

N° 3

17/18 - Chapeau et sac en réf. **Lin Phil.**
Bouton commercialisé chez Phildar.

N° 3

19 - Cardigan en réf. **Lin Phil, Réf. Lin et Licorne.**
Explications : 4 à 14 ans. Boutons, **Chaussettes "VALLAURIS"** réf. 000.742.43, commercialisés chez Phildar.

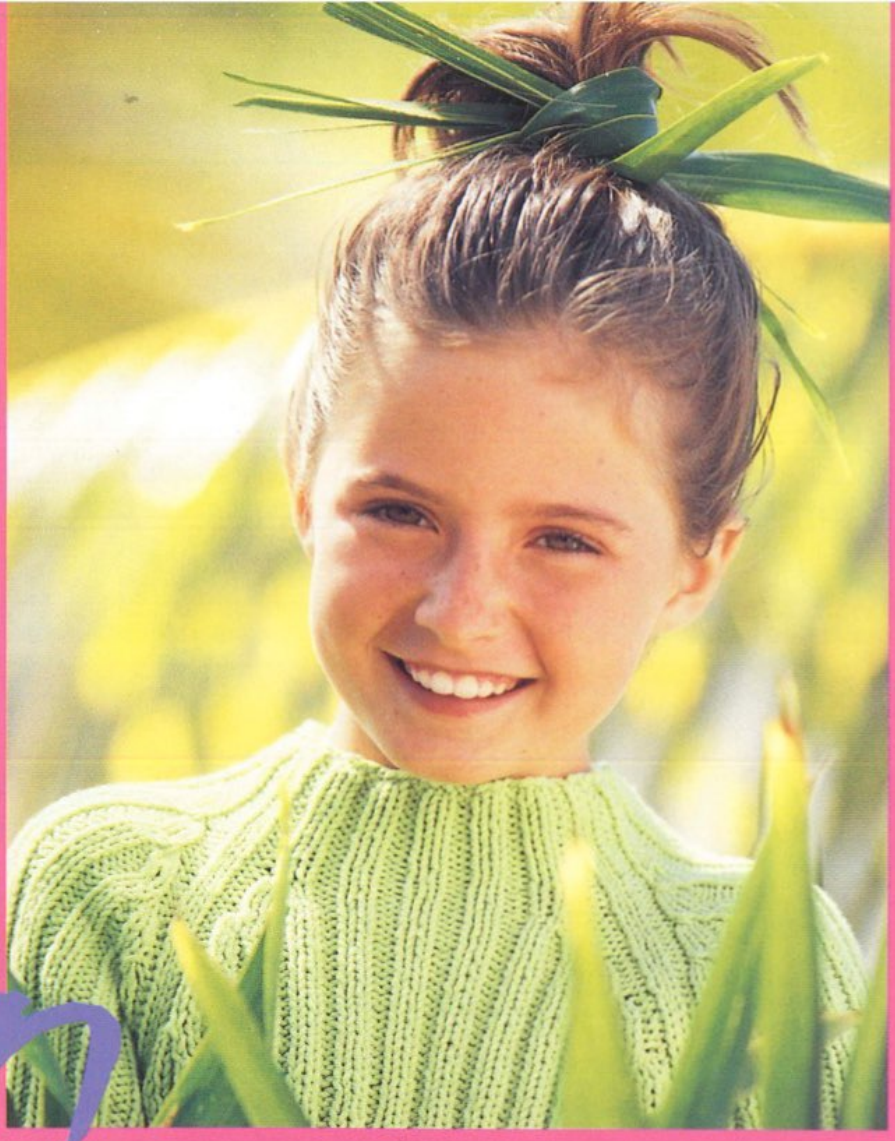

On dirait que
le soleil
s'est parfumé
cette
année

20 - Pull
en réf. **Cabotage.**
Explications : 4 à 14 ans.
(expliqué également manches longues).

N° 3

21 - Débardeur en réf. **Moisson et Phil Stretch.**
Explications : 2 à 14 ans.

NOUVELLE QUALITE

N°3 1/2

22/23 - Bustier et cardigan en réf. **Licorne.** Explications : 2 à 14 ans

(cardigan expliqué également manches longues). Boutons commercialisés chez Phildar.

FACILE À TRICOTER

N° 3

24 - Débardeur en réf. **Phil Stretch.** Explications : 2 à 14 ans. Applications, **Chaussettes "BEAUSOLEIL"** réf. 001.649.01 commercialisées chez Phildar.

FACILE A TRICOTER

N°3 1/2

QUICK PHIL

25 - Pull en réf. **Aviso.**
Explications : 4 à 14 ans.

NOUVELLE QUALITÉ

N° 5

26 - Cardigan en réf. **Lambswool et Moisson.** Explications : 2 à 10 ans. Boutons, **Chaussettes "BARBADE"** réf. 001650.01 commercialisés chez Phildar. NOUVELLE QUALITE

N° 3

QUICK PHIL

27 - Gilet en réf. **Atout.** Explications : 2 à 12 ans. Boutons commercialisés chez Phildar.

N° 3

Casse-bonbon

Hubert

Couette-Couette

28 - Pull **"La Binocle"** en réf. **Phil Jean's, Licorne et Lambswool.**
Explications : 4 à 12 ans.

N° 3

QUICK PHIL

© 1999 Viacom International Inc. All Rights Reserved. Created by Klasky Csupo Inc.

29 - Pull en réf.
Croisière.
Explications :
4 à 14 ans.

NOUVELLE QUALITE

N° 7

FACILE A TRICOTER

Dans votre boutique
Phildar :
Chapeau "JUSTINE
réf. 204.281.0001.

Un grain de sable c'est des tonnes de souvenirs

30 - Pull en réf. **Bouclette d'Eté**.
Explications :
2 à 12 ans.
Applications commercialisées chez Phildar.

FACILE A TRICOTER N°3 1/2

31 - Pull en réf. **Aviso.**
Explications : 4 à 14 ans.

NOUVELLE QUALITE

N°4 1/2

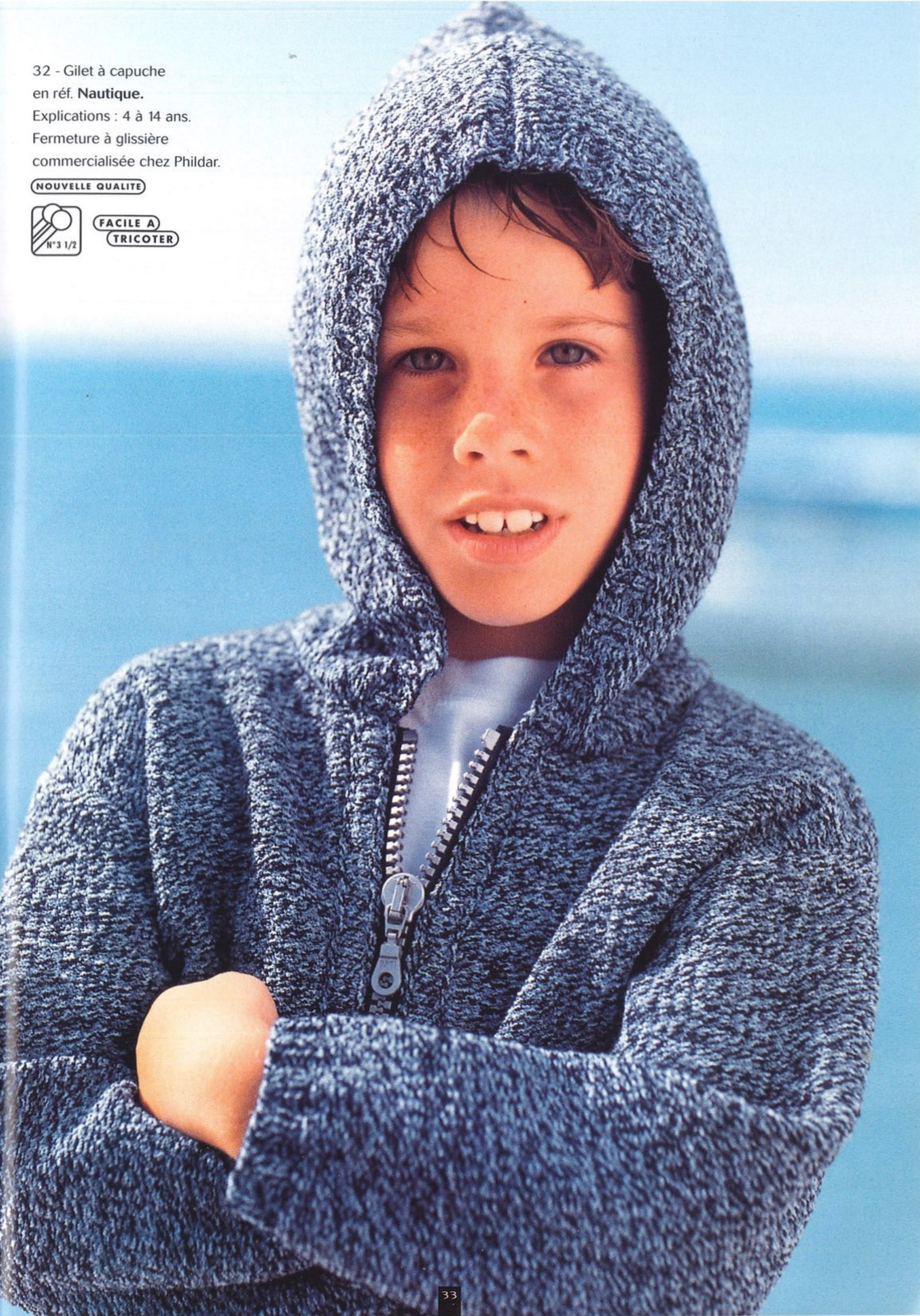

32 - Gilet à capuche
en réf. **Nautique.**
Explications : 4 à 14 ans.
Fermeture à glissière
commercialisée chez Phildar.

NOUVELLE QUALITE

N°3 1/2

FACILE A TRICOTER

Apprends à tricoter avec l'Ours Théophile !

le JERSEY RAYÉ

Ton ami Théophile a très envie lui aussi d'un pull marin pour l'été. Pour cela, il a décidé de t'apprendre à tricoter... Tu vas voir, c'est facile et amusant, il suffit de suivre ses explications. Dans chaque album, il te donne rendez-vous avec un point nouveau et un modèle à sa taille A toi de jouer maintenant !

33 - Pull de **"Théophile"**
en réf. **Aviso.**

NOUVELLE QUALITE

N° 5

FACILE A TRICOTER

coloris BLANC

coloris FICELLE

coloris ROUGE

coloris MARINE

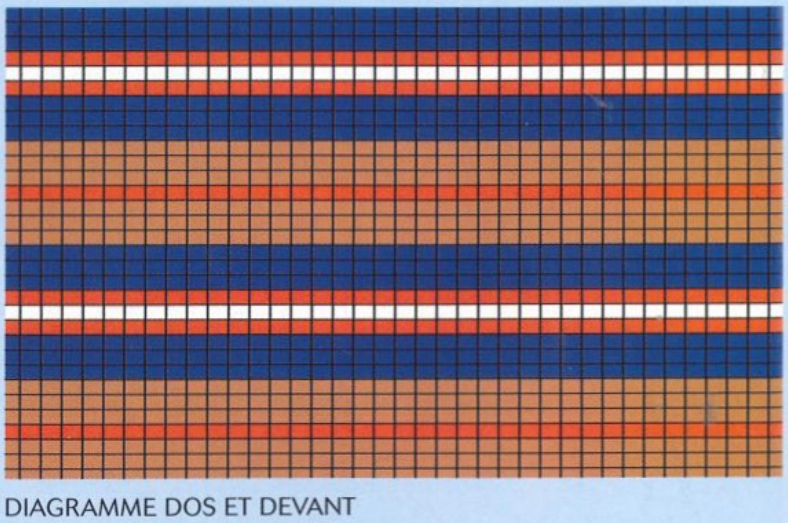

DIAGRAMME DOS ET DEVANT

DIAGRAMME MANCHE

LE PULL DE THÉOPHILE EST FAIT EN JERSEY RAYÉ POUR FAIRE DU JERSEY RAYÉ TU FAIS UN RANG DE MAILLES ENDROIT, PUIS UN RANG DE MAILLES ENVERS ET DE NOUVEAU UN RANG DE MAILLES ENDROIT... ET AINSI DE SUITE EN SUIVANT LA GRANDE GRILLE POUR LE DOS OU LE DEVANT ET LA PETITE GRILLE POUR LES MANCHES.

attention sur une grille (ou un diagramme) un carré représente 1 maille et 1 rang

VOTRE TAILLE À VÉRIFIER C'EST VITE FAIT

Prenez soigneusement vos mesures, directement sur le corps et sans serrer.
Si vous hésitez entre 2 tailles, choisissez toujours la plus grande.

A - La stature.
B - Le tour de poitrine : se prend bien horizontalement au niveau de la pointe des seins.
C - Le tour de taille : au creux de la taille.
D - Le tour de hanches : à l'endroit le plus fort.

ENFANTS	Ages	2 ans	4 ans	6 ans	8 ans	10 ans	12 ans	14 ans
	Statures en cm	86	102	114	126	138	150	162
	Tours de poitrine en cm	52	56	60	64	69	76	84
	Tours de taille en cm	48	52	54	56	59	62	64
	Tours de hanches en cm	56	60	64	68	74	81	89

L'ÉCHANTILLON INDISPENSABLE

Trop souvent négligée, la réalisation d'un échantillon est indispensable pour obtenir un tricot aux bonnes dimensions.

L'échantillon doit être conforme en mailles et en rangs à celui du modèle choisi.

Comment le tricoter ?
Faites un carré de 15 cm environ en montant un nombre de mailles supérieur à celui indiqué aux 10 cm. (Pour les points fantaisie, tenir compte du nombre de mailles nécessaire pour obtenir des motifs complets).

Comment le compter ?
Au centre de l'échantillon, délimitez à l'aide d'épingles un carré de 10 cm de côté. Vérifiez le nombre de mailles et de rangs contenus dans ce carré.

Vous avez moins de mailles et de rangs :
cela indique que vous tricotez trop lâche, utilisez alors des aiguilles plus fines.

Vous avez plus de mailles et de rangs :
cela indique que vous tricotez trop serré, utilisez alors des aiguilles plus grosses.

RETROUVEZ LA BOUTIQUE PHILDAR LA PLUS PROCHE
SUR NOTRE SERVEUR VOCAL AU N° 01 47 45 73 73

Nos modèles de couverture sont expliqués pages 81, 82 et 87 numéros 29, 30 et 32

MODELES " EXCLUSIFS "

Toute reproduction commerciale est interdite sans autorisation spéciale de **PHILDAR**

PHILDAR
Créations

ABREVIATIONS							
aig.	= aiguille	dern.	= dernier ou dernière	fs.	= fois	rab.	= rabattre
augm.	= augmentation	dim.	= diminution	haut.	= hauteur	rg.	= rang
centr.	= centrale	emman.	= emmanchure	m.	= maille	ts.	= tous
ch.	= chaque	encol.	= encolure	m. lis.	= maille lisière	ttes.	= toutes
col.	= coloris	endr.	= endroit	pel.	= pelote	tot.	= totale
cont.	= continuer	ens.	= ensemble	pt.	= point	trav.	= travail
		env.	= envers	prem.	= premier ou première	tric.	= tricoter

GROUPES DE QUALITES

N° GROUPE	N° AIGUILLES	ÉCHANTILLONS 10 x 10 cm en jersey	QUALITÉS	SOLUTIONS DE REMPLACEMENT
	8	10 m. et 14 rgs	SPORT N° 8	
	7	15 m. et 22 rgs	CROISIÈRE	
		13 m. et 16 rgs	BIG SPORT	ou 3 fils du groupe n° 7
	5 ou 6	13 m. et 19 rgs	CADRIAGE	ou 1 fil groupe n° 5 et 1 fil groupe n° 7
		13 m. et 17 rgs	SPORT N° 6	ou 2 fils groupe n° 6 et 1 fil groupe n° 9
		17 m. et 22 rgs	AVISO	
		6 m. et 22 rgs	SPORT LAINE	ou 2 fils groupe n° 6
4	4 - 4,5 ou 5	Pt fantaisie uniquement	ZÉNITH	ou 1 fil groupe n° 6 et 2 fils groupe n° 9
	4,5	23 m. et 34 rgs	FLANELLE	
		19 m. et 26 rgs	CABOTAGE	
		17 m. et 24 rgs	DIAMANT	ou 2 fils groupe n° 7
5	4 ou 5	19 m. et 27 rgs	PÉGASE +	ou 3 fils groupe n° 9
		18 m. et 25 rgs	SOFT 4	
		15 m. et 28 rgs	Réf.: CRISTAL	
	4	17 m. et 28 rgs	PHIL'BOUCLETTE	
		20 m. et 26 rgs	COLOR TWEED	
		20 m. et 25 rgs	KID MOHAIR N° 4	
5 bis	4	20 m. et 25 rgs	LADINA	
		20 m; et 25 rgs	LAURÉATE	
		21 m. et 27 rgs	PHIL'ANGORA 70	
		16 m. et 28 rgs	HORIZONS	
	3,5	16 m. et 28 rgs	PHIL'VELOURS	
		19 m. et 32 rgs	AUTOMNE	
	3,5	19 m. et 31 rgs	PHIL'PELUCHE	
	3,5	20 m. et 32 rgs	BOUCLETTE D'ÉTÉ	
		23 m. et 31 rgs	ANGORA DE PHILDAR	
		23 m. et 32 rgs	BRISANTS	
		24 m. et 31 rgs	COTON D'ÉGYPTE 3,5	
		25 m. et 32 rgs	Réf.: COTON MICROFIBRES	
		23 m. et 30 rgs	DYNAMIC	
		22 m. et 29 rgs	Réf.: LAINE ET COTON	
		24 m. et 32 rgs	LAINE MÉRINOS	
		22 m. et 32 rgs	NAUTIQUE	
		23 m. et 30 rgs	OXYGÈNE	
6	3 ou 3,5	23 m. et 32 rgs	PHIL DAIM	ou 2 fils groupe n° 9
		21 m. et 32 rgs	PHIL'ÉPONGE	
		23 m. et 31 rgs	PHIL'LAINE	
		24 m. et 31 rgs	PHIL'TWEED	
		21 m. et 30 rgs	PURE LAINE 3,5	
		22 m. et 31 rgs	RANDONNÉE	
		24 m. et 30 rgs	SCINTILLANTE	
		22 m. et 32 rgs	VAGUES	
	3,5	23 m. et 37 rgs	PHIL'STRETCH	
		26 m. et 34 rgs	COTON D'ÉGYPTE 3	
		26 m. et 34 rgs	CYGNE	
		26 m. et 35 rgs	LAMBSWOOL	
		28 m. et 36 rgs	LAMÉ	
		25 m. et 35 rgs	LICORNE	
		25 m. et 34 rgs	LIN CHINÉ	
		24 m. et 34 rgs	LIN'PHIL	
		26 m. et 34 rgs	LONG ISLAND	
		24 m. et 34 rgs	MÉDITERRANÉE	
		25 m. et 34 rgs	PHIL'FLAMME	
7	3 ou 3,5	24 m. et 34 rgs	PHIL'JEAN'S	
		25 m. et 33 rgs	PHIL'SOFT N° 3,5	
		25 m. et 34 rgs	PRONOSTIC +	
		27 m. et 34 rgs	PURE LAINE 3	
		25 m. et 35 rgs	Réf.: LAYETTE MICROFIBRES	
		25 m. et 33 rgs	Réf.: LIN	
		24 m. et 36 rgs	STRETCH D'HIVER	
		25 m. et 34 rgs	VARIANTE	
7 bis	3	26 m. et 32 rgs	CANELIS	
	3	25 m. et 38 rgs	CLAPOTIS	
		30 m. et 40 rgs	PERLÉ 5	
		32 m. et 41 rgs	PHIL'LUXE	
		30 m. et 40 rgs	PRÉFACE	
9	2,5 ou 3	30 m. et 40 rgs	RELAIS 5	
		34 m. et 52 rgs	STEAMER	
		30 m. et 39 rgs	SUNSET	
		30 m. et 40 rgs	SUPER BABY	
			PERLÉ 8	
			RELAIS 8	surtout crochet n° 1,25
			RELAIS 12	crochet n° 1
			FILDOR	
			MOISSON	
			PAPILLON	
			RUBAN'PHIL	se tric. avec un autre fil pour des fantaisies

Le grafting sur lisière

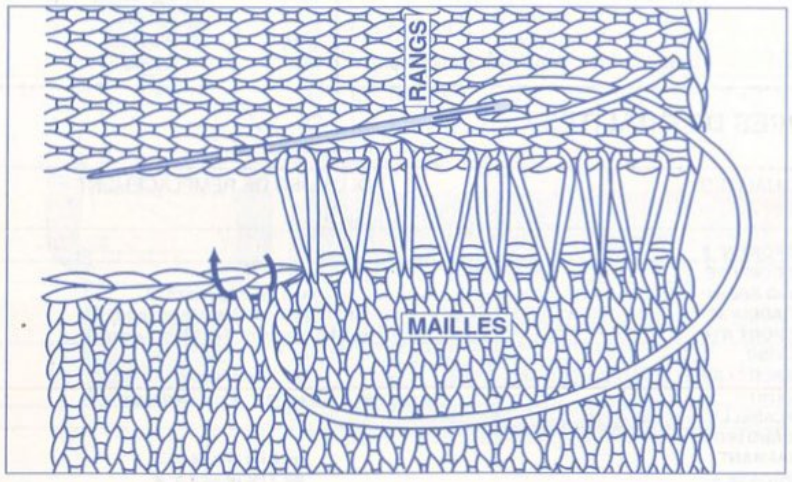

Il sert principalement à coudre les manches au corps du pull quand il s'agit d'emmanchures droites ("tube" ou "tube encastré") et il permet d'assembler des tricots qui ne sont pas dans le même sens, de façon parfaitement invisible.

Le grafting se fait sur l'endroit du tricot.

1 - *Faire un point en va et vient en passant d'un côté sous les fils de rangs* et de l'autre côté derrière les mailles.*

Pour équilibrer la différence qui existe entre les mailles et les rangs, il faut tantôt passer sous un fil de rang, tantôt sous 2 fils parfois ***de façon irrégulière****.*

Continuer de cette façon en faisant les points ***très lâches sur 3 à 4 cm.***

2 - *Tirer doucement sur le fil pour resserrer les points et rapprocher les bords.*

La couture devient invisible. *Recommencer ces 2 étapes sur toute la longueur des morceaux à assembler.*

On peut coudre également les épaules en grafting *(quand il s'agit d'épaules droites). Dans ce cas on passe de chaque côté dans les mailles.*

* on appelle "fil du rang" le fil horizontal qui relie 2 mailles et que l'on voit très bien en écartant le tricot.

La couture à points arrière

Elle sert essentiellement à coudre les épaules ou les manches au corps du pull (quand il s'agit de manches montées).

Elle se fait toujours sur l'envers du tricot.

Placez les 2 morceaux à assembler endroit contre endroit.

Enfiler une aiguille avec un fil de même couleur que le tricot.

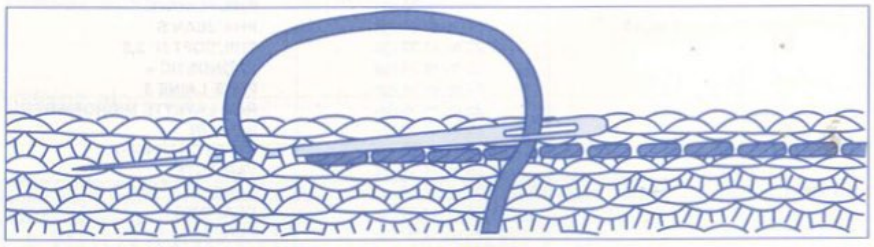

Piquer l'aiguille sous le tricot pour la ressortir au dessus dans la 2e maille.

Repartir dans la 1ère maille, et en passant sous le tricot, ressortir dans la 3e maille. Continuer ce mouvement en arrière, en avant et en arrière ... en faisant les points réguliers.

Pour coudre les manches, à cause de leur forme arrondie, il n'est pas possible de suivre les mailles régulièrement. Cependant le point se fait de la même façon.

La couture invisible

Elle sert essentiellement à coudre les côtés et fermer les manches d'un pull.

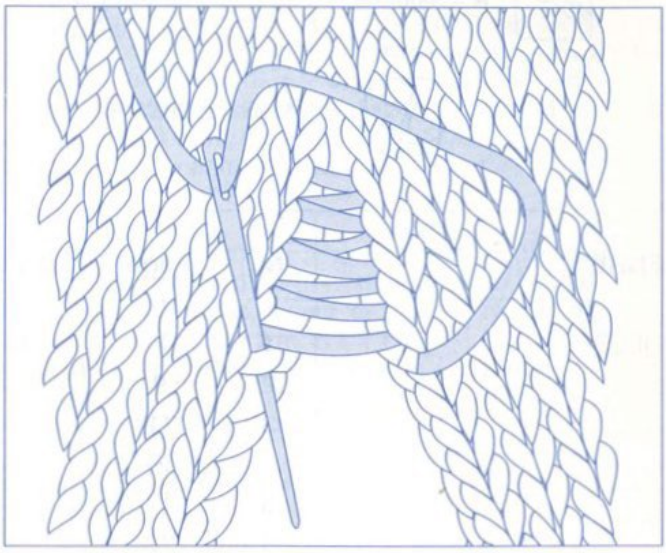

Elle se fait toujours sur l'endroit du tricot.

Placer côte à côte les 2 morceaux à assembler, endroit au dessus.

Enfiler une aiguille avec un fil de la couleur du tricot.

1 - *Piquer l'aiguille à 1 maille de chaque bord en la passant sous le fil d'un rang* à droite, puis sous le fil du rang* à gauche en vis à vis.*

Continuer de cette façon à chaque rang en faisant les points très lâches sur 3 à 4 cm.

2 - *Tirer doucement sur le fil pour resserrer les points et rapprocher les bords. La couture devient invisible.*

Recommencer ces 2 étapes sur toute la longueur des morceaux à assembler.

* on appelle "fil du rang" le fil horizontal qui relie 2 mailles et que l'on voit très bien en écartant le tricot.

Pour coudre l'encolure

Tricoter la bande comme cela est indiqué dans l'explication.

Après les côtes, faire quelques rangs de jersey: le 1er dans le même coloris, les suivants, dans un coloris différent.

Enlever l'aiguille, les mailles sont libres.

Repasser la partie en jersey pour que les mailles n'aient plus tendance à se détricoter.

Placer la bande sur le pull en répartissant les mailles selon la forme de l'encolure : c'est-à-dire plus de mailles sur le devant (généralement plus creusé) et moins dans le dos.

Fixer la bande avec quelques épingles.

Enfiler une aiguille à laine avec le fil qui a servi à tricoter la bande d'encolure.

Détricoter les rangs de coloris différent en n'en laissant qu'un.

Cette couture se fait maille par maille à points arrière, sur l'endroit du tricot

Détricoter le dernier rang de l'autre coloris au fur et à mesure que la couture avance pour faire les points arrière dans chaque maille du rang de même coloris que les côtes. Quand la bande est entièrement fixée, la fermer par une couture invisible.

SOMMAIRE

A = Aiguilles

M = Machine

C = Crochet

B = Machine BIG'PHIL

Q = Machine QUICK'PHIL

GENRE	N°	Page	AMCBQ	QUALITÉS
PULLS	1	7	AMQ	Réf.: COTON MICROFIBRES
	2	9	A	AVISO
	3	11	A	AVISO
	4	15	A	AVISO
	5	17	A	OXYGÈNE
	6	20	AM	COTON D'ÉGYPTE 3
	7	22	A	AVISO
	10	26	AMQ	NAUTIQUE - Réf.: LAINE et COTON
	15	37	C	LICORNE
	20	53	A	CABOTAGE
	25	64	A	AVISO
	28	75	AMQ	PHIL'JEAN'S - LICORNE - LAMBSWOOL
	29	81	A	CROISIÈRE
	30	82	A	BOUCLETTE D'ÉTÉ
	31	85	A	AVISO
CARDIGANS	12	29	A	LICORNE
	14	34	A	ANGORA de PHILDAR
	19	46	AMQ	LIN PHIL - Réf.: LIN - LICORNE
	23	59	AM	LICORNE
	26	67	AMCQ	LAMBSWOOL - MOISSON
DÉBARDEURS	11	28	A	LICORNE
	13	31	AC	COTON D'ÉGYPTE 3
	21	55	AMC	Réf.: PHIL'STRETCH - MOISSON
	24	62	AMQ	Réf.: PHIL'STRETCH
ROBE	8	24	AMQ	Réf.: PHIL'STRETCH - LICORNE
GILET	16	41	AM	PHIL'JEAN'S
	27	71	A	ATOUT
	32	87	AMQ	NAUTIQUE
BUSTIER	22	57	AM	LICORNE
ACCESSOIRES				
CHAPEAUX	9	25	C	Réf.: COTON MICROFIBRES
	17	44	C	LIN PHIL
SAC	18	45	C	LIN PHIL

1

PULL

N° 329-T9-235

TAILLES

a) 2 ans - **b)** 4 ans - **c)** 6 ans - **d)** 8 ans
Voir tableau des tailles page 2.

QUALITÉ (Nombre de pelotes)

QUALITE	COLORIS	2 ans	4 ans	6 ans	8 ans
REF. COTON-MICROFIBRES	JEAN'S	4	5	6	7
	SOLEIL	1	1	1	1
	HAVANE	1	1	1	1
	ECRU	1	1	1	1

Composition du modèle: 50% Coton - 50% Acrylique

AIGUILLES

N° 3 - n° 3,5.

FOURNITURES

Commercialisées chez PHILDAR: Anneaux marqueurs.
Poissons pour le jacquard.
a) b) 2 boutons ø 14 mm réf.: 475-711-(0) 026

POINTS EMPLOYES

Côtes 2/2 - Jersey - Jacquard (voir diagramme) **- Augm. à 2 m. des bords.**
Pour plus de facilité nous vous conseillons de rebroder au pt de m. les petites parties de jacquard.

ÉCHANTILLON

Important : il est indispensable à la réalisation d'un tricot aux bonnes dimensions : voir page 2
10 cm de jersey et de jacquard, aig. n° 3,5 = 25 m. et 32 rgs.

REGLAGES MACHINE

Les côtes 2/2 se tric. au réglage n° 9, écartement des fontures n° 3.
Le jersey et le jacquard (chariot intarsia) se tric. au réglage n° 11.
Réalisable à la quick au réglage n° 11 à titre indicatif.

DOS ET DEVANT

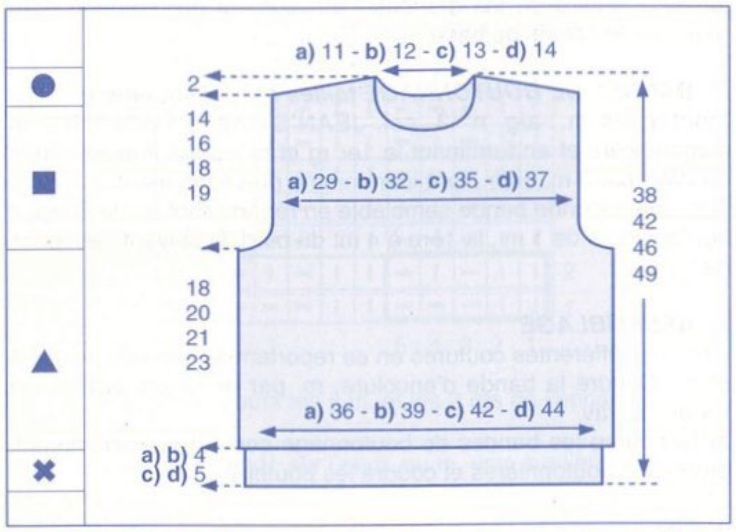

✖→ Monter: **a)** 86 m. - **b)** 94 m. - **c)** 102 m. - **d)** 106 m., aig. n° 3, col. JEAN'S, tric. en côtes 2/2 en commençant et en terminant le 1er rg et ts les rgs impairs (endr. du trav.) par 2 m. endr. pendant **a) b)** 4 cm (14 rgs) - **c) d)** 5 cm (18 rgs).

▲→ Cont. aig. 3,5, en répartissant sur le 1er rg: 6 augm.
On a **a)** 92 m. - **b)** 100 m. - **c)** 108 m. - **d)** 112 m.
DOS: tric. en jersey col. JEAN'S
DEVANT: tric. **a) b)** 0 rgs - **c)** 6 rgs - **d)** 8 rgs de jersey col. JEAN'S puis cont. en jacquard (voir diagramme) en plaçant les m. de la façon suivante: **a)** 8 m. - **b)** 12 m. - **c)** 16 m. - **d)** 18 m. de jersey col. JEAN'S, les 76 m. du diagramme puis **a)** 8 m. - **b)** 12 m. - **c)** 16 m. - **d)** 18 m. de jersey col. JEAN'S.
les 90 rgs du diagramme terminés, cont. en jersey col. JEAN'S.

Entre-temps,
■→ A **a)** 18 cm (58 rgs) **c)** 21 cm (68 rgs)
b) 20 cm (64 rgs) **d)** 23 cm (74 rgs)
de haut. après les côtes, former les emman. en rab. de ch. côté, ts les 2 rgs: 1 x 3 m., 2 x 2 m. et 2 x 1 m.
Il reste **a)** 74 m. - **b)** 82 m. - **c)** 90 m. - **d)** 94 m.

A **a)** 26 cm (84 rgs) - **b)** 30 cm (96 rgs)
de haut. après les côtes, former **une ouverture dos** en rab. les 4 m. centr., cont. un côté à la fois.

A **a)** 28 cm (90 rgs) **c)** 34 cm (108 rgs)
b) 32 cm (102 rgs) **d)** 37 cm (118 rgs)
de haut. après les côtes, former **l'encol. devant** en rab. les **a) b)** 8 m. - **c) d)** 10 m. centr. puis ts les 2 rgs (côté encol.):
a) 2 x 3 m., 1 x 2 m. et 2 x 1 m.
b) c) 2 x 3 m., 2 x 2 m. et 1 x 1 m.
d) 2 x 3 m., 2 x 2 m. et 2 x 1 m.

●→ A **a)** 32 cm (102 rgs) **c)** 39 cm (124 rgs)
b) 36 cm (114 rgs) **d)** 42 cm (134 rgs)
de haut. après les côtes, biaiser les épaules en rab. de ch. côté, ts les 2 rgs:
a) 1 x 5 m. et 3 x 6 m. **c)** 3 x 7 m. et 1 x 8 m.
b) 2 x 6 m. et 2 x 7 m. **d)** 2 x 7 m. et 2 x 8 m.
En même temps, former **l'encol. dos** en rab. les **c)** 10 m. - **d)** 12 m. centr. puis ts les 2 rgs:
côté séparation:
a) 3 x 4 m.
b) 1 x 5 m. et 2 x 4 m.
côté encol.:
c) d) 1 x 6 m. et 1 x 5 m.

MANCHES

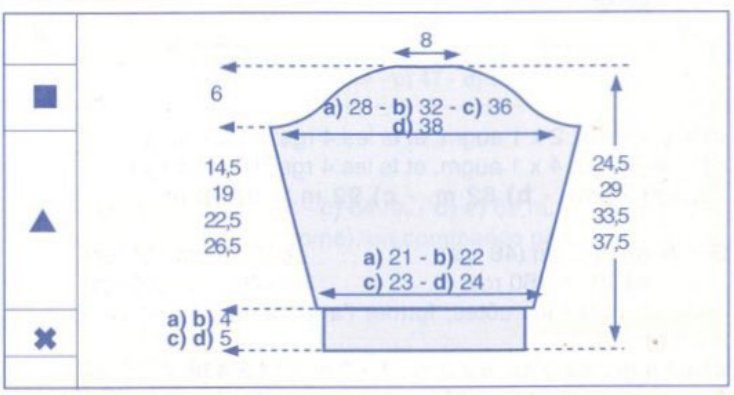

✖→ Monter: **a)** 46 m. - **b)** 50 m. - **c)** 54 m. - **d)** 58 m., aig. n° 3, col. JEAN'S, tric. en côtes 2/2 en commençant et en terminant le 1er rg et ts les rgs impairs (endr. du trav.) par 2 m. endr. pendant **a) b)** 4 cm (14 rgs) - **c) d)** 5 cm (18 rgs).

▲→ Cont. aig. 3,5, en jersey en répartissant sur le 1er rg:

a) 8 augm.	On a 54 m.
b) 8 augm.	On a 58 m.
c) 6 augm.	On a 60 m.
d) 4 augm.	On a 62 m.

Faire de ch. côté à 2 m. des bords:
a) ts les 6 rgs: 3 x 1 augm. et ts les 4 rgs: 6 x 1 augm.
b) ts les 6 rgs: 4 x 1 augm. et ts les 4 rgs: 8 x 1 augm.

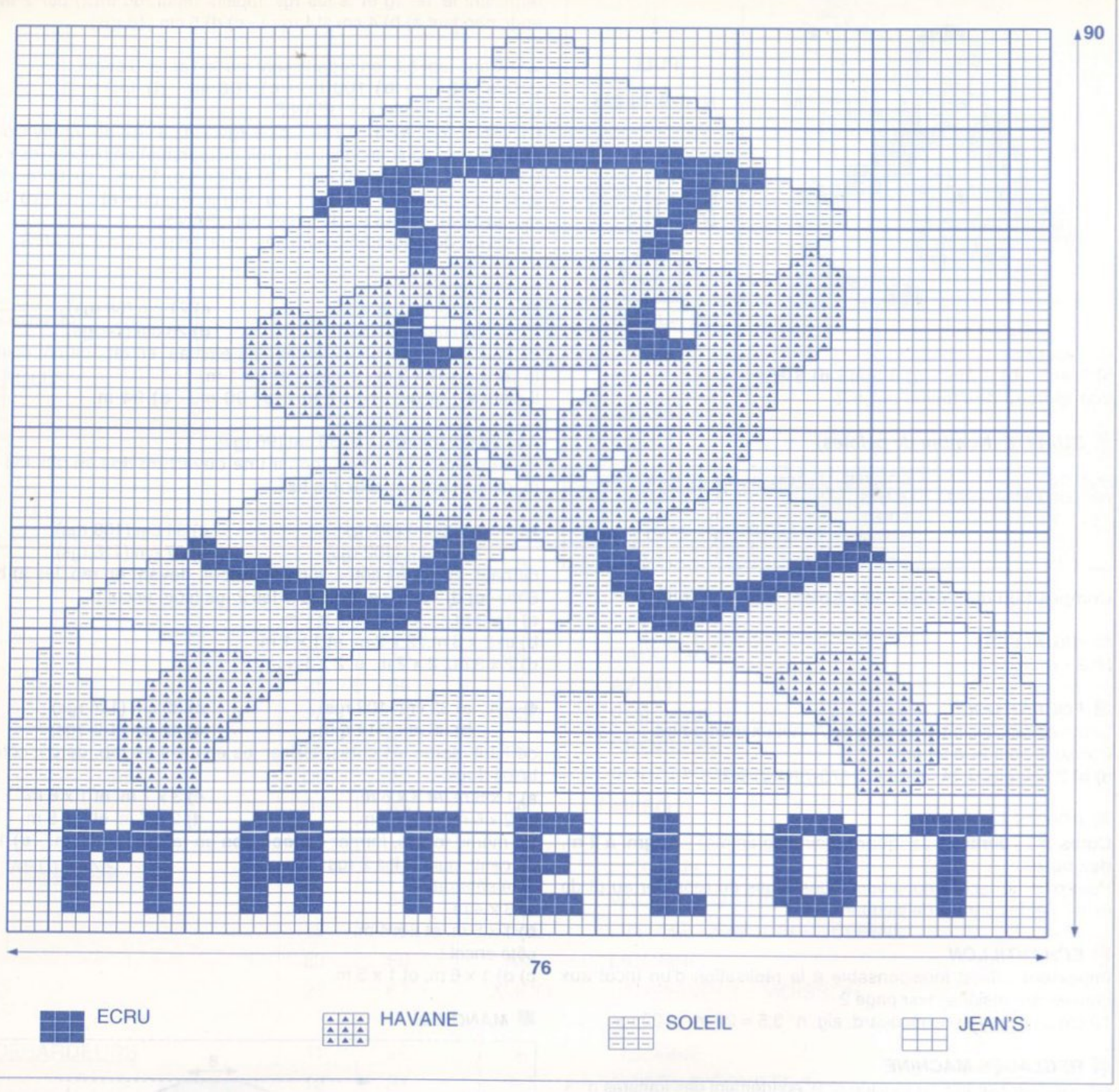

c) ts les 6 rgs: 2 x 1 augm. et ts les 4 rgs: 14 x 1 augm.
d) ts les 6 rgs: 4 x 1 augm. et ts les 4 rgs: 14 x 1 augm.
On a **a)** 72 m. - **b)** 82 m. - **c)** 92 m. - **d)** 98 m.

■→ A **a)** 14,5 cm (46 rgs) **c)** 22,5 cm (72 rgs)
b) 19 cm (60 rgs) **d)** 26,5 cm (84 rgs)
de haut. après les côtes, former l'arrondi en rab. de ch. côté, ts les 2 rgs:
a) 1 x 4 m., 1 x 3 m., 6 x 2 m., 1 x 3 m. et 1 x 4 m.
b) 1 x 4 m., 4 x 3 m., 1 x 2 m., 3 x 3 m. et 1 x 4 m.
c) 1 x 5 m., 1 x 4 m., 6 x 3 m., 1 x 4 m. et 1 x 5 m.
d) 1 x 5 m., 3 x 4 m., 3 x 3 m., 2 x 4 m. et 1 x 5 m.

A **a)** 20,5 cm (66 rgs) **c)** 28,5 cm (92 rgs)
b) 25 cm (80 rgs) **d)** 32,5 cm (104 rgs)
de haut. après les côtes, rab. les 20 m. restantes.
Tric. une seconde manche semblable.

■ *BANDE D'ENCOLURE*

Monter: **a)** 80 m. - **b)** 84 m. - **c)** 98 m. - **d)** 102 m., aig. n° 3, col. JEAN'S, tric. en côtes 2/2
a) b) en commençant et en terminant le 1er rg et ts les rgs impairs (endr. du trav.) par 3 m. endr.
c) d) en commençant et en terminant le 1er rg et ts les rgs impairs (endr. du trav.) par 2 m. endr.
pendant 2,5 cm (8 rgs) puis faire un rg endr. sur l'endr. et quelques rgs de jersey d'un autre coloris. Repasser ces rgs de jersey, il suffira de les détricoter au moment du montage pour retrouver le coloris de base.

■ *BANDES DE BOUTONNAGE tailles a) b) uniquement*

Monter: 24 m., aig. n° 3, col. JEAN'S, tric. en côtes 2/2 en commençant et en terminant le 1er rg et ts les rgs impairs (endr. du trav.) par 3 m. endr., terminer comme précédemment.
Tric. une seconde bande semblable en répartissant sur le 5e rg: 2 boutonnières de 1 m., la 1ère à 4 m. du bord, la suivante espacée de 9 m.

■ *ASSEMBLAGE*

Faire les différentes coutures en se reportant au conseils pages 4 et 5. Coudre la bande d'encolure, m. par m., à pts arrière sur l'endr. du trav.
a) b) coudre les bandes de boutonnage comme précédemment, broder les boutonnières et coudre les boutons.

ALINE

2

PULL à CAPUCHE sans manches

N° 329-T9-236

TAILLES

a) 4/6 ans - **b)** 8 ans - **c)** 10 ans - **d)** 12 ans - **e)** 14/16 ans
Voir tableau des tailles page 2

QUALITÉ (Nombre de pelotes)

QUALITE	COLORIS	4/6 ans	8 ans	10 ans	12 ans	14/16 ans
AVISO	MARINE	9	11	12	13	15

Composition du modèle:
60% Coton - 40% Acrylique

AIGUILLES

N° 4 pour les côtes 1/1 et le jersey
N° 5 pour le pt fantaisie

FOURNITURES

Commercialisées chez PHILDAR
Anneaux marqueurs
Kit lacet marine + embouts réf : 478 - 684 - (0) 480

POINTS EMPLOYÉS

Côtes 1/1
Jersey
Pt fantaisie : (voir diagramme)

ÉCHANTILLON

Important : il est indispensable à la réalisation d'un tricot aux bonnes dimensions : voir page 2
10 cm de pt fantaisie aig. n° 5 = 17 m. et 24 rgs.

DIAGRAMME

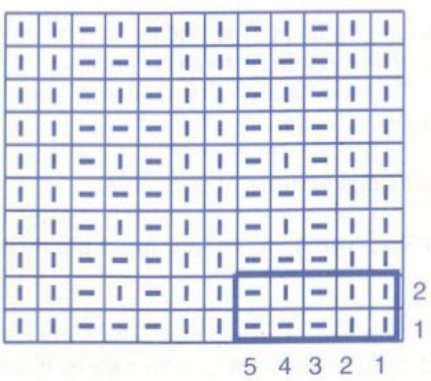

Répéter toujours les 5 m. et les 2 rgs de l'encadré

| | = m. endr. sur l'endr. ou m. env. sur l'env.

— = m. env. sur l'endr. ou m. endr. sur l'env.

DOS

✖ → Monter **a)** 72 m. - **b)** 76 m. - **c)** 82 m. - **d)** 86 m. - **e)** 96 m. aig. n° 4 et tric. en côtes 1/1 pendant 4 cm.

▲ → Cont. en pt fantaisie (voir diagramme) aig. n° 5 (on commence par 2 m. endr.) et en faisant pour les tailles **b) d) e)** 1 augm. au début du 1er rg.
On a **a)** 72 m. - **b)** 77 m. - **c)** 82 m. - **d)** 87 m. - **e)** 97 m.

■ → A **a)** 22 cm **b)** 25 cm **c)** 28 cm **d)** 30 cm **e)** 32 cm
de haut après les côtes, former les emman. en rab. de ch. côté ts les 2 rgs : 2 x 2 m. et 1 x 1 m.
Il reste **a)** 62 m. - **b)** 67 m. - **c)** 72 m. - **d)** 77 m. - **e)** 87 m.

● → A **a)** 38 cm **b)** 43 cm **c)** 47 cm **d)** 51 cm **e)** 55 cm
de haut. après les côtes, biaiser les épaules en rab. de ch. côté ts les 2 rgs :
a) 1 x 6 m. et 2 x 7 m.
b) 2 x 7 m. et 1 x 8 m.
c) 3 x 8 m.
d) 1 x 8 m. et 2 x 9 m.
e) 3 x 10 m.

En même temps, former l'encol en rab. les **a)** 8 m. - **b)** 9 m. - **c)** 10 m. - **d)** 11 m. - **e)** 13 m. centr. puis 2 rgs plus haut : 1 x 7 m.

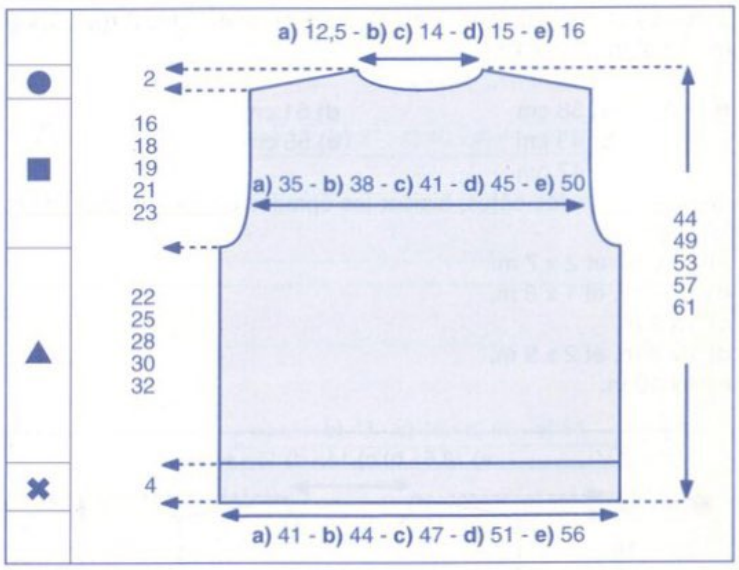

FOND DE POCHE

Monter **a)** 54 m. - **b)** 59 m. - **c)** 64 m. - **d) e)** 69 m. aig. n° 5 et tric. en pt fantaisie (voir diagramme), on commence par 2 endr.

A **a)** 7 cm **b) c)** 8 cm **d) e)** 9 cm
de haut. tot., rab. 1 m. de ch. côté et laisser les m. en attente.

DEVANT

✖ → Monter **a)** 72 m. - **b)** 76 m. - **c)** 82 m. - **d)** 86 m. - **e)** 96 m. aig. n° 4 et tric. en côtes 1/1 pendant 4 cm.

▲ → Cont. en pt fantaisie (voir diagramme) aig. n° 5 (on commence par 2 m. endr.) et en faisant pour les tailles **b) d) e)** 1 augm. au début du 1er rg.
On a **a)** 72 m. - **b)** 77 m. - **c)** 82 m. - **d)** 87 m. - **e)** 97 m.

A **a)** 7 cm **b) c)** 8 cm **d) e)** 9 cm

Avez-vous réalisé votre échantillon ?

de haut. apres les cotes, laisser en attente les **a) b) c) d)** 10 m. - **e)** 15 m. de ch. côté et ne trav. que sur les **a)** 52 m. - **b)** 57 m. - **c)** 62 m. - **d) e)** 67 m. centr.
Former l'arrondi de la poche en rab. de ch. côté : 1 x 3 m. puis
a) ts les 2 rgs : 3 x 2 m., 4 x 1 m. et ts les 4 rgs : 2 x 1 m.
b) ts les 2 rgs : 3 x 2 m., 2 x 1 m. et ts les 4 rgs : 4 x 1 m.
c) d) e) ts les 2 rgs : 3 x 2 m. et ts les 4 rgs : 6 x 1 m.

A **a)** 19 cm **c)** 24 cm
b) 22 cm **d) e)** 25 cm
de haut. après les côtes, rab. souplement les **a)** 22 m. - **b)** 27 m. - **c)** 32 m. - **d) e)** 37 m. restantes.

Reprendre les **a) b) c) d)** 10 m. - **e)** 15 m. laissées en attente à droite, placer les **a)** 52 m. - **b)** 57 m. - **c)** 62 m. - **d) e)** 67 m. du fond de poche puis reprendre les **a) b) c) d)** 10 m. - **e)** 15 m. laissées en attente à gauche et tric. droit sur les **a)** 72 m. - **b)** 77 m. - **c)** 82 m. - **d)** 87 m. - **e)** 97 m. ainsi obtenues.

■ → A **a)** 22 cm **d)** 30 cm
b) 25 cm **e)** 32 cm
c) 28 cm
de haut après les côtes, former les emman. en rab. de ch. côté ts les 2 rgs : 2 x 2 m. et 1 x 1 m.
Il reste **a)** 62 m. - **b)** 67 m. - **c)** 72 m. - **d)** 77 m. **e)** 87 m.

A **a)** 35,5 cm **d)** 47 cm
b) 40 cm **e)** 51 cm
c) 44 cm
de hauteur après les côtes, former l'encol. en rab. les **a)** 8 m. - **b)** 9 m. - **c)** 10 m. - **d)** 11 m. - **e)** 13 m. centr. puis ts les 2 rgs : 1 x 3 m., 1 x 2 m. et 2 x 1 m.

● → A **a)** 38 cm **d)** 51 cm
b) 43 cm **e)** 55 cm
c) 47 cm
de haut. après les côtes, biaiser les épaules en rab. de ch. côté ts les 2 rgs :
a) 1 x 6 m. et 2 x 7 m.
b) 2 x 7 m. et 1 x 8 m.
c) 3 x 8 m.
d) 1 x 8 m. et 2 x 9 m.
e) 3 x 10 m.

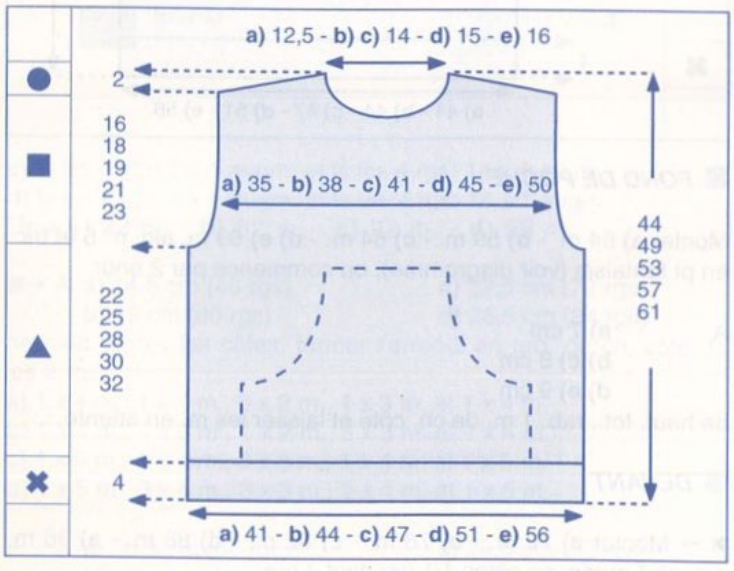

CAPUCHE

✖ → Monter **a)** 95 m. - **b)** 103 m. - **c)** 107 m. - **d)** 111 m. - **e)** 113 m. aig. n° 4, tric. en jersey pendant 2,5 cm (6 rgs) puis faire 1 rg env. sur l'endr. et cont. en côtes 1/1 pendant 2,5 cm (6 rgs).

▲ → Cont. en pt fantaisie (voir diagramme) aig. n° 5 en commençant par la **a)** 2e m. - **b)** 3e m. - **c)** 1ère m. - **d)** 4e m. - **e)** 3e m. du diagramme (on a la 4e m. du diagramme au centre du trav.).

Rab. de ch. côté :
a) b) c) ts les 12 rgs : 3 x 1 m.
d) e) ts les 14 rgs : 3 x 1 m.
Il reste **a)** 89 m. - **b)** 97 m. - **c)** 101 m. - **d)** 105 m. - **e)** 107 m.

A **a)** 19,5 cm **d)** 22 cm
b) c) 21 cm **e)** 23 cm
de haut. après les côtes, rab. souplement toutes les m.

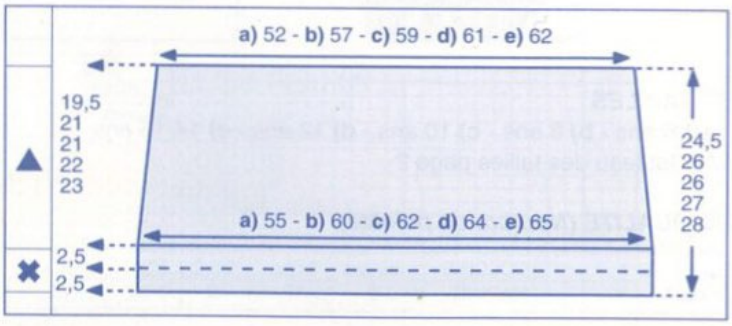

BANDES D'EMMANCHURES

Monter **a)** 64 m. - **b)** 72 m. - **c)** 76 m. - **d)** 84 m. - **e)** 92 m. aig. n° 4, tric. en côtes 1/1 pendant 2 cm (5 rgs), puis faire 1 rg env. sur l'env. et quelques rgs de jersey d'un autre coloris.

Repasser ces rgs de jersey, il suffira au moment du montage de les détricoter pour retrouver le coloris de base.

Tric. la seconde bande semblable.

BANDES DE FINITION DE POCHE

Monter **a)** 29 m. - **b)** 33 m. - **c) d) e)** 37 m. aig. n° 4, tric. en côtes 1/1 en commençant le 1er rg et ts les rgs impairs par 2 m. endr. pendant 2 cm (5 rgs), puis faire 1 rg env. sur l'env. et quelques rgs de jersey d'un autre coloris.

Repasser ces rgs de jersey, il suffira au moment du montage de les détricoter pour retrouver le coloris de base.

Tric. la seconde bande semblable.

ASSEMBLAGE

Faire les différentes coutures en se reportant aux conseils pages 4 et 5.

Coudre les bandes de finition de poche, m. par m., à pts arrière sur l'endr. du trav. le long de l'arrondi de poche.
Coudre à pts cachés le haut de la poche sur l'endr. et le fond de la poche sur l'env.

Faire les coutures des épaules et des côtés.

Coudre les bandes d'emman., m. par m., à pts arrière sur l'endr. du trav.

Replier l'ourlet de la capuche et le maintenir à pts cachés.
Fermer le fond de la capuche et coudre celle-ci le long de l'encol. en laissant une ouverture sur l'endr. au niveau de l'ourlet pour le passage du cordon.
Glisser le cordon dans l'ourlet.

JOSEE

3

PULL

N° 329-T9-237

TAILLES

a) 6 ans - **b)** 8 ans - **c)** 10 ans - **d)** 12 ans - **e)** 14 ans
Voir tableau des tailles page 2.

QUALITÉ (Nombre de pelotes)

QUALITE	COLORIS	6 ans	8 ans	10 ans	12 ans	14 ans
AVISO	MARINE	8	9	10	12	13
	BLANC	3	3	3	4	4

Composition du modèle:
60% Coton - 40% Acrylique

AIGUILLES

n° 4,5
n° 5.

FOURNITURES

Commercialisées chez PHILDAR
Anneaux marqueurs.
Poissons pour le jacquard

POINTS EMPLOYES

Côtes 2/2
Jersey
Jacquard (voir diagrammes)
Broderies au pt de m. et pt de croix.

ÉCHANTILLON

Important :
il est indispensable à la réalisation d'un tricot aux bonnes dimensions : voir page 2
10 cm de jersey et de jacquard, aig. n° 5 = 17 m. et 22 rgs.

DOS et DEVANT

✖→ Monter:
a) 66 m. - **b)** 70 m. - **c)** 74 m. - **d)** 82 m. - **e)** 86 m.,
aig. n° 4,5, col. MARINE, tric. en côtes 2/2 en commençant et en terminant le 1er rg et ts les rgs impairs (endr. du trav.) par 2 m. endr. pendant 5 cm (12 rgs).

▲→ Cont. aig. n° 5, en jersey col. MARINE en répartissant sur le 1er rg:

a) 5 augm.	On a 71 m.
b) 5 augm.	On a 75 m.
c) 5 augm.	On a 79 m.
d) 5 augm.	On a 87 m.
e) 7 augm.	On a 93 m.

DOS: tric. en jersey col. MARINE
DEVANT: tric. **a)** 2 rgs - **b)** 6 rgs - **c)** 12 rgs - **d)** 16 rgs - **e)** 22 rgs de jersey col. MARINE puis cont. en jacquard (voir diagramme devant) de la façon suivante:
a) tric. de la 6e m. à la 30e m., de la 11e à la 30e m. puis de la 11e m. à la 36e m.

b) tric. de la 4e m. à la 30e m., de la 11e à la 30e m. puis de la 11e m. à la 38e m.

c) tric. de la 2e m. à la 30e m., de la 11e à la 30e m. puis de la 11e m. à la 40e m.

d) tric. de la 8e m. à la 30e m., * de la 11e à la 30e m. * répéter de * à * 2 fois puis de la 11e m. à la 34e m.

e) tric. de la 5e m. à la 30e m., * de la 11e à la 30e m. * répéter de * à * 2 fois puis de la 11e m. à la 37e m.

les 68 rgs du diagramme terminés, cont. en jersey col. MARINE.

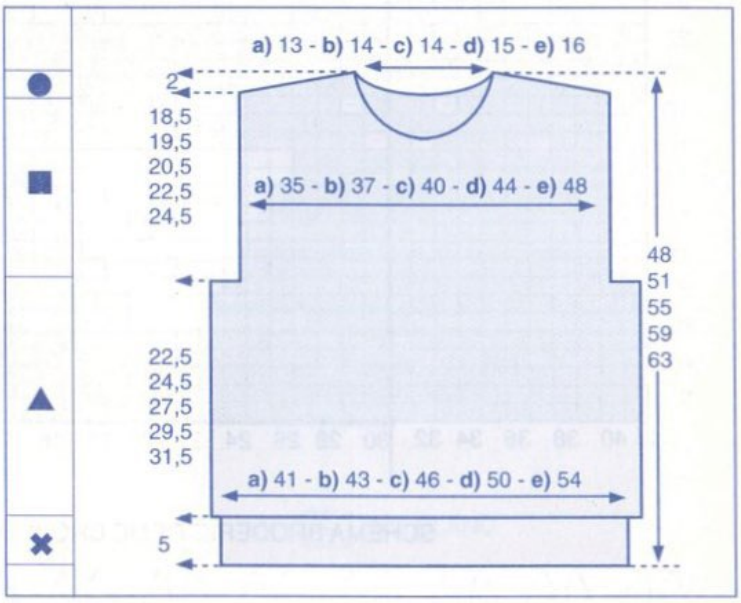

Entre-temps,

■→ A	**a)** 22,5 cm	**d)** 29,5 cm
	b) 24,5 cm	**e)** 31,5 cm
	c) 27,5 cm	

de haut. après les côtes, former les emman. en rab. de ch. côté: 1 x 5 m.

Il reste:
a) 61 m. - **b)** 65 m. - **c)** 69 m. - **d)** 77 m. - **e)** 83 m.

A	**a)** 37 cm	**d)** 47 cm
	b) 40 cm	**e)** 51 cm
	c) 44 cm	

de haut. après les côtes, former **l'encol. devant** en rab. les **a) b)** **c)** 5 m. - **d) e)** 7 m. centr. puis ts les 2 rgs (côté encol.):
a) 1 x 3 m., 2 x 2 m. et 1 x 1 m.
b) c) d) 1 x 3 m., 2 x 2 m. et 2 x 1 m.
e) 2 x 3 m., 1 x 2 m. et 2 x 1 m.

DIAGRAMME DEVANT

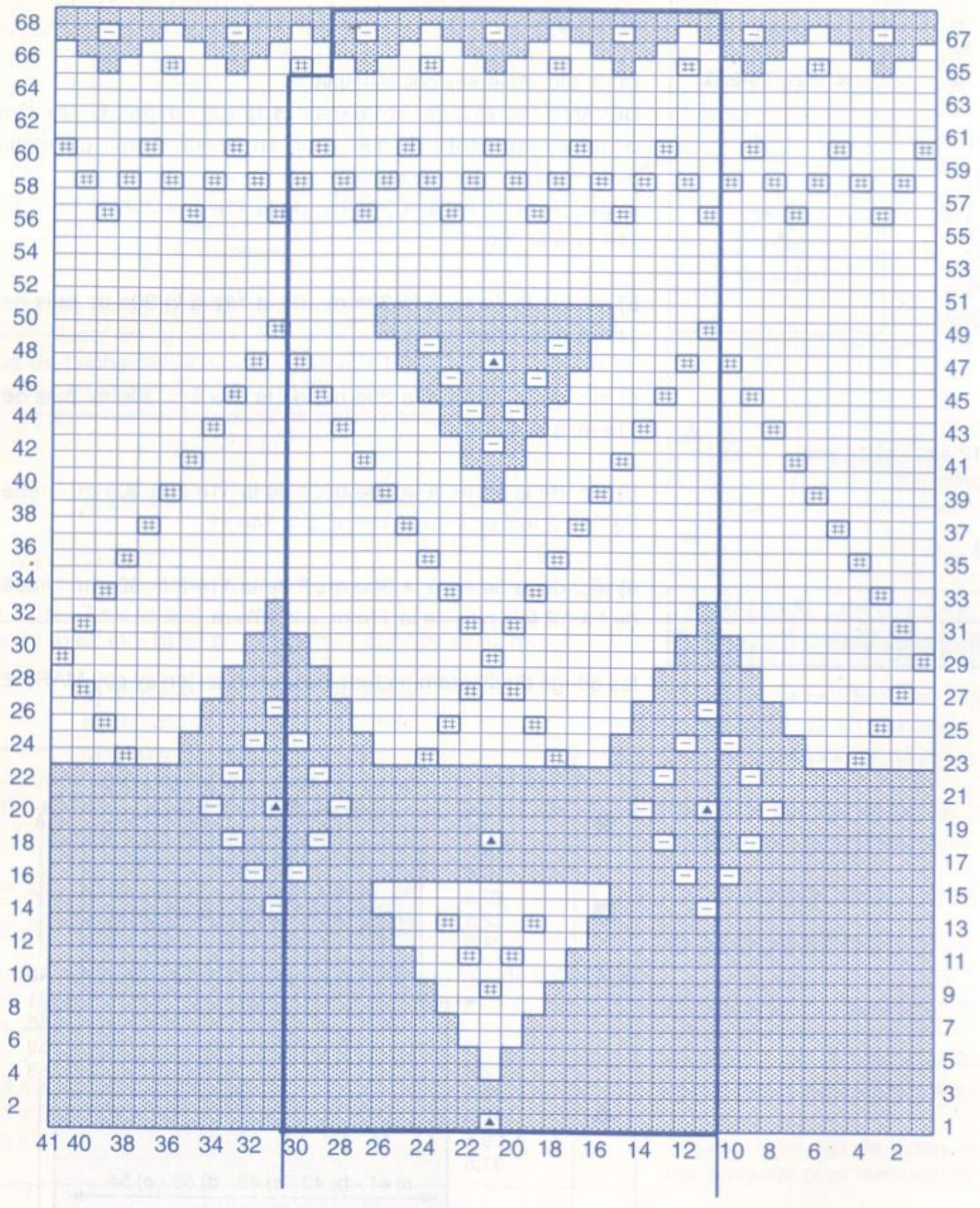

col. BLANC

col. MARINE

broderie au pt de m., col. MARINE

broderie au pt de m., col. BLANC

emplacement pt de croix , col. BLANC

répéter la partie encadrée, soit 20 m. du 1er au 64e rg puis 18 m. du 65e au 68e rg.

SCHÉMA BRODERIE PT DE CROIX (haut manches et haut devant)

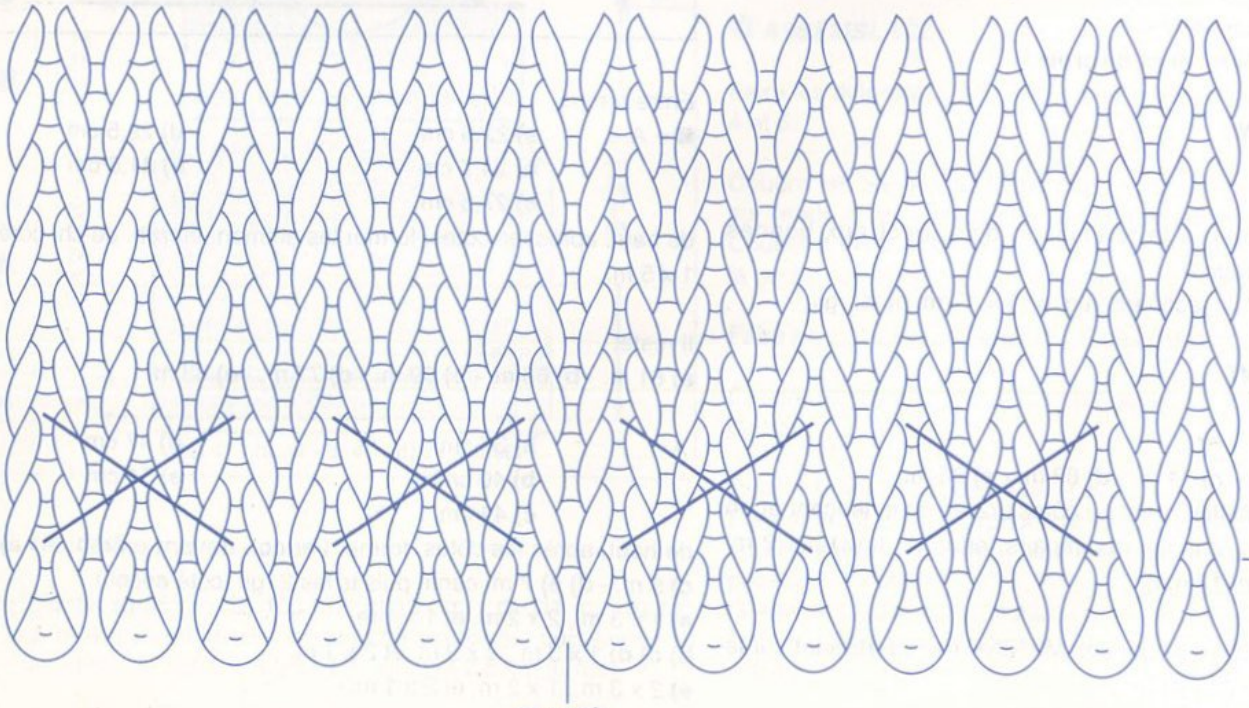

48e rg du diagramme

m. centr.

DIAGRAMME MANCHES **a) b)**

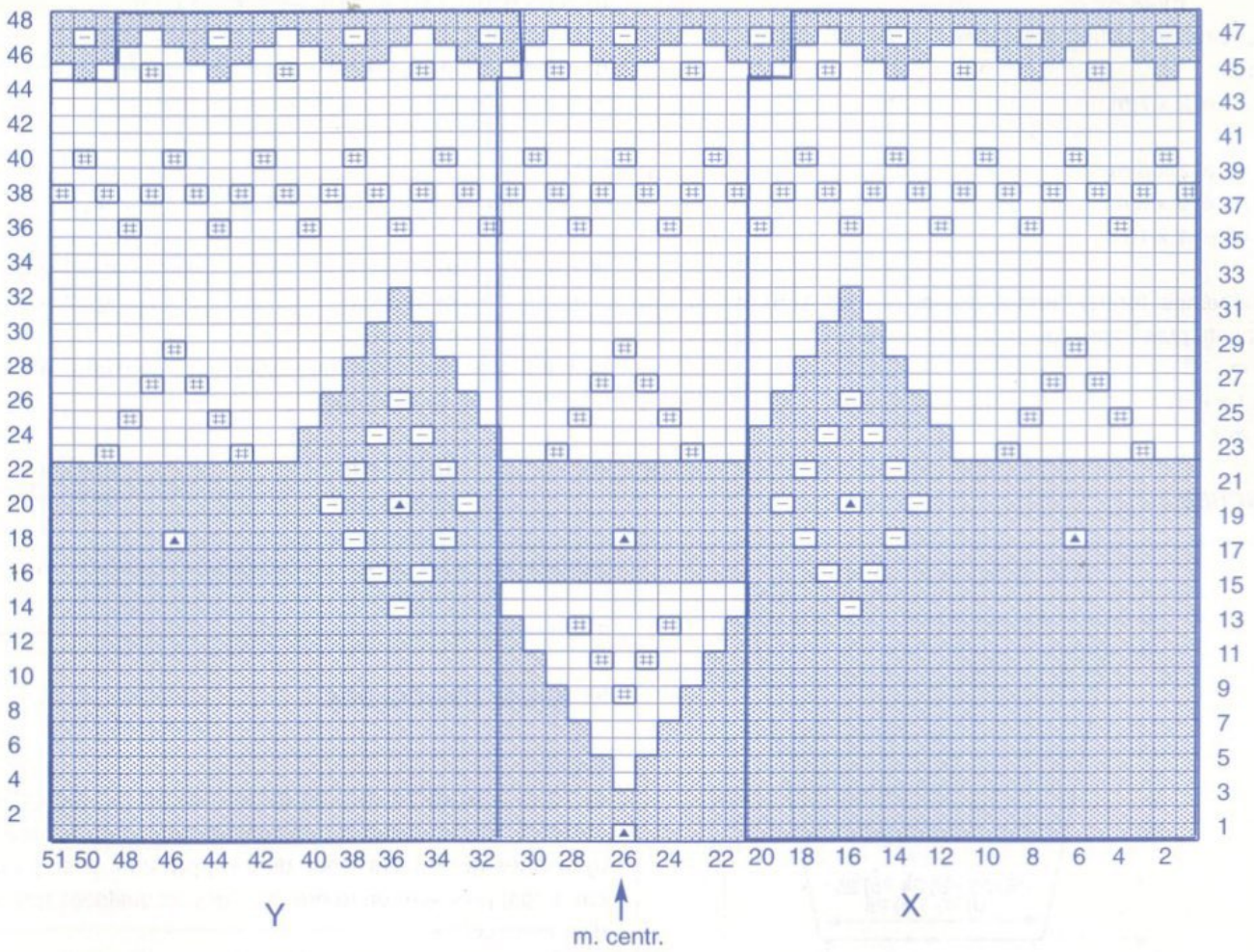

répéter les parties encadrées X et Y, soit 20 m. du 1er au 44e rg puis 18 m. du 45e au 48e rg.

DIAGRAMME MANCHES **c) d) e)**

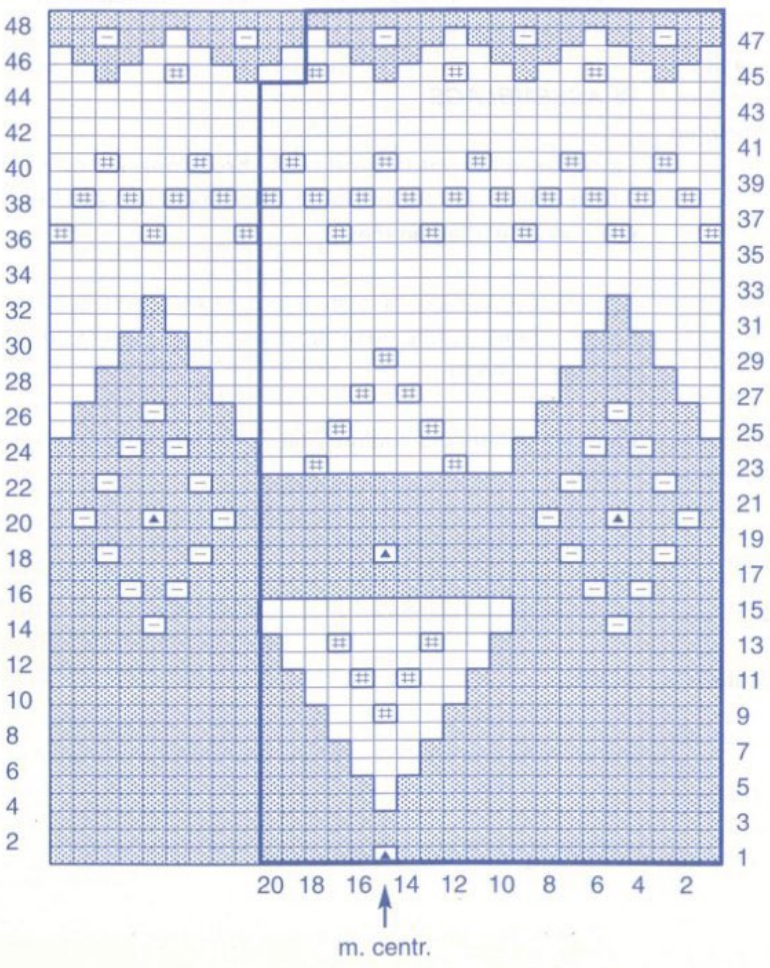

col. BLANC

col. MARINE

broderie au pt de m., col. MARINE

broderie au pt de m., col. BLANC

emplacement pt de croix , col. BLANC

répéter la partie encadrée, soit 20 m. du 1er au 44e rg puis 18 m. du 45e au 48e rg.

●→ A

a) 41 cm
b) 44 cm
c) 48 cm
d) 52 cm
e) 56 cm

de haut. après les côtes, biaiser les épaules en rab. de ch. côté, ts les 2 rgs:
a) 1 x 6 m. et 2 x 7 m.
b) 3 x 7 m.
c) 1 x 7 m. et 2 x 8 m.
d) 1 x 8 m. et 2 x 9 m.
e) 2 x 9 m. et 1 x 10 m.

En même temps, former **l'encol. dos** en rab. les **a) b) c)** 7 m. - **d) e)** 9 m. centr. puis 2 rgs plus haut, côté encol.
a) 1 x 7 m.
b) c) d) 1 x 8 m.
e) 1 x 9 m.

MANCHES

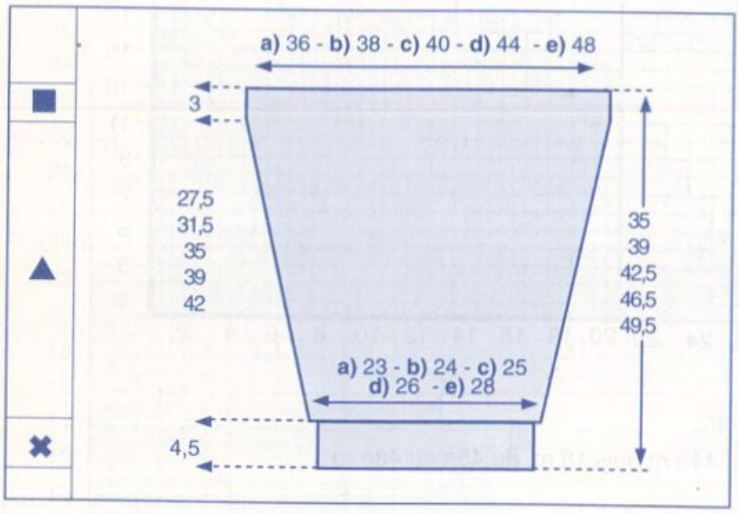

✖→ Monter:
a) 34 m. - **b)** 38 m. - **c)** 38 m. - **d)** 42 m. - **e)** 42 m.,
aig. n° 4,5, col. MARINE, tric. en côtes 2/2 en commençant et en terminant le 1er rg et ts les rgs impairs (endr. du trav.) par 2 m. endr. pendant 4,5 cm (11 rgs) puis faire un rg env. sur l'env. en répartissant:

a) 7 augm.	On a 41 m.
b) 5 augm.	On a 43 m.
c) 7 augm.	On a 45 m.
d) 5 augm.	On a 47 m.
e) 7 augm.	On a 49 m.

▲→ Cont. aig. n° 5, tric.:
a) 10 rgs - **b)** 20 rgs - **c)** 28 rgs - **d)** 36 rgs - **e)** 42 rgs de jersey col. MARINE puis les 48 rgs du diagramme en plaçant: au centre du trav.

a) b) la 26e m. du diagramme manches correspondant.
c) d) e) la 15e m. du diagramme manches correspondant.

Les 48 rgs du diagramme teminés, cont. en jersey col. MARINE.

En même temps, augm. de ch. côté:
a) ts les 6 rgs: 6 x 1 m. et ts les 4 rgs: 5 x 1 m.
b) ts les 6 rgs: 9 x 1 m. et ts les 4 rgs: 3 x 1 m.
c) ts les 6 rgs: 12 x 1 m.
d) ts les 6 rgs: 11 x 1 m. et ts les 4 rgs: 4 x 1 m.
e) ts les 6 rgs: 10 x 1 m. et ts les 4 rgs: 7 x 1 m.

On a:
a) 63 m. - **b)** 67 m. - **c)** 69 m. - **d)** 77 m. - **e)** 83 m.

■→ A

a) 27,5 cm
b) 31,5 cm
c) 35 cm
d) 39 cm
e) 42 cm

de haut. après les côtes, marquer les m. lis. d'un fil de couleur et cont. droit.

A

a) 30,5 cm
b) 34,5 cm
c) 38 cm
d) 42 cm
e) 45 cm

de haut. après les côtes, rab. souplement toutes les m.

Tric. la seconde manche semblable.

BANDE D'ENCOLURE

Monter::
a) 70 m. - **b) c)** 74 m. - **d)** 82 m. - **e)** 86 m., aig. n° 4,5, col. MARINE, tric. en côtes 2/2 en commençant et en terminant le 1er rg et ts les rgs impairs (endr. du trav.) par 2 m. endr. pendant 2,5 cm (5 rgs) puis faire un rg env. sur l'env. et quelques rgs de jersey d'un autre coloris.

Repasser ces rgs de jersey.

Il suffira de les détricoter au moment du montage pour retrouver le coloris de base.

ASSEMBLAGE

Faire les différentes broderies: broderies au pt de m. (voir diagrammes) et broderies au pt de croix (se font sur 3 m. et 3 rgs, voir conseil et diagrammes).

Au dessus du jacquard, avec le col. BLANC faire sur le devant et sur les manches une ligne de pts de croix (se fait sur 2 m. et 2 rgs: voir schéma).

Faire les différentes coutures en se reportant aux conseils pages 4 et 5.

Coudre la bande d'encolure, m. par m., à pts arrière sur l'endr. du trav.

ALINE

4

PULL

N° 329-T9-239

TAILLES

a) 4/6 ans - **b)** 8 ans - **c)** 10 ans - **d)** 12 ans - **e)** 14 ans
Voir tableau des tailles page 2

QUALITÉ (Nombre de pelotes)

QUALITE	COLORIS	4/6 ans	8 ans	10 ans	12 ans	14 ans
AVISO	MARINE	4	5	6	6	6
	FICELLE	3	3	3	4	4
	ROUGE	2	2	2	3	3
	BLANC	1	1	1	1	1

Composition du modèle:
60% Coton - 40% Acrylique

AIGUILLES

N° 4,5 pour les côtes 1/1
N° 5 pour le jersey rayé

FOURNITURES

Commercialisées chez PHILDAR
Anneaux marqueurs
Application «KOALA» réf : 478-684-(0) 476
Fil élastique guipé (lastex)

POINTS EMPLOYES

Côtes 1/1

Jersey rayé corps :
2 rgs MARINE
* 7 rgs FICELLE
3 rgs ROUGE
7 rgs FICELLE
8 rgs MARINE
3 rgs ROUGE
2 rgs BLANC
3 rgs ROUGE
8 rgs MARINE *
répéter toujours de * à *

Jersey rayé manches :
1 rg MARINE
3 rgs ROUGE
2 rgs BLANC
3 rgs ROUGE
8 rgs MARINE
puis répéter de * à * comme au corps

ÉCHANTILLON

Important : il est indispensable à la réalisation d'un tricot aux bonnes dimensions : voir page 2
10 cm de jersey rayé, aig. n° 5 = 17 m. et 22 rgs

DOS et DEVANT

✖→ Monter: **a)** 62 m. - **b)** 68 m. - **c)** 74 m. - **d)** 80 m. - **e)** 86 m. col. MARINE aig. n° 4,5 et tric. en côtes 1/1 pendant 5 cm.

▲→ Cont. en jersey rayé (voir pts employés) aig. n° 5 en répartissant 5 augm. sur le 1er rg.

On obtient: **a)** 67 m. - **b)** 73 m. - **c)** 79 m. - **d)** 85 m. - **e)** 91 m.

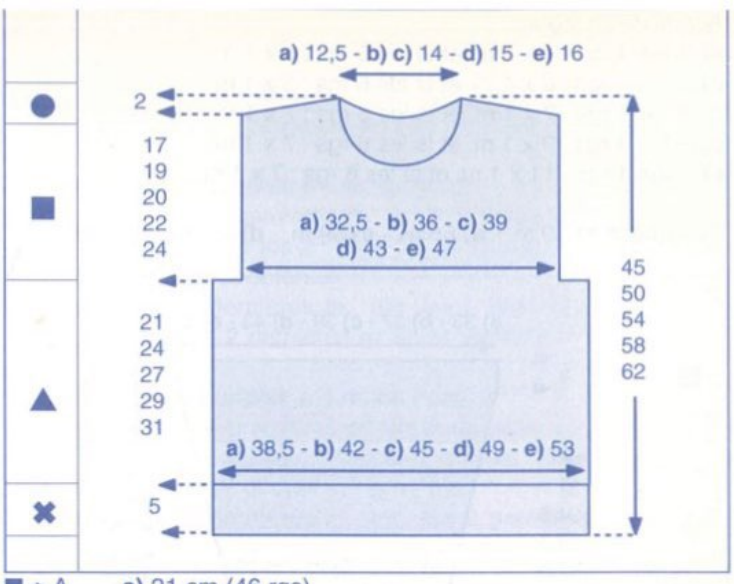

■→ A
a) 21 cm (46 rgs)
b) 24 cm (52 rgs)
c) 27 cm (60 rgs)
d) 29 cm (64 rgs)
e) 31 cm (68 rgs)
de haut après les côtes, former les emman. en rab. de ch. côté : 1 x 5 m.
Il reste: **a)** 57 m. - **b)** 63 m. - **c)** 69 m. - **d)** 75 m. - **e)** 81 m.

A
a) 33,5 cm (74 rgs)
b) 37,5 cm (82 rgs)
c) 41,5 cm (90 rgs)
d) 44,5 cm (96 rgs)
e) 48,5 cm (106 rgs)
de haut. après les côtes, former l'encol. DEVANT en rab. les
a) b) c) 9 m. - **d) e)** 11 m. centr. puis côté encol.:
a) ts les 2 rgs : 1 x 3 m., 1 x 2 m. et 1 x 1 m.
b) c) d) ts les 2 rgs : 1 x 3 m., 1 x 2 m., 1 x 1 m. et 4 rgs plus haut 1 x 1 m.
e) ts les 2 rgs : 1 x 3 m., 1 x 2 m., 2 x 1 m. et 4 rgs plus haut : 1 x 1 m.

●→ A
a) 38 cm (84 rgs)
b) 43 cm (96 rgs)
c) 47 cm (102 rgs)
d) 51 cm (112 rgs)
e) 55 cm (122 rgs)
de haut. après les côtes, biaiser les épaules en rab. de ch. côté ts les 2 rgs :
a) 3 x 6 m.
b) 1 x 6 m. et 2 x 7 m.
c) 1 x 7 m. et 2 x 8 m.
d) 2 x 8 m. et 1 x 9 m.
e) 3 x 9 m.

En même temps, former l'encol. DOS en rab. les **a) b) c)** 11 m. - **d) e)** 13 m. centr. puis côté encol. ts les 2 rgs :
a) 1 x 3 m. et 1 x 2 m.
b) c) d) 2 x 3 m.
e) 1 x 4 m. et 1 x 3 m.

Profondeur encol.
DOS : 2 cm
DEVANT : **a)** 6,5 cm - **b) c)** 7,5 cm - **d) e)** 8,5 cm

MANCHES

✖→ Monter: **a)** 32 m. - **b)** 34 m. - **c)** 36 m. - **d)** 38 m. - **e)** 40 m. col. MARINE aig. n° 4,5 et tric. en côtes 1/1 pendant 5 cm.

▲→ Cont. en jersey rayé (voir pts employés) aig. n° 5 en répartissant 5 augm. sur le 1er rg.
On obtient: **a)** 37 m. - **b)** 39 m. - **c)** 41 m. - **d)** 43 m. - **e)** 45 m.

Augm. de ch. côté :
a) ts les 4 rgs : 8 x 1 m. et ts les 6 rgs : 3 x 1 m.
b) ts les 4 rgs : 8 x 1 m. et ts les 6 rgs : 5 x 1 m.
c) ts les 4 rgs : 7 x 1 m. et ts les 6 rgs : 7 x 1 m.
d) ts les 4 rgs : 9 x 1 m. et ts les 6 rgs : 7 x 1 m;
e) ts les 4 rgs : 11 x 1 m. et ts les 6 rgs : 7 x 1 m.

On obtient: **a)** 59 m. - **b)** 65 m. - **c)** 69 m. - **d)** 75 m. - **e)** 81 m.

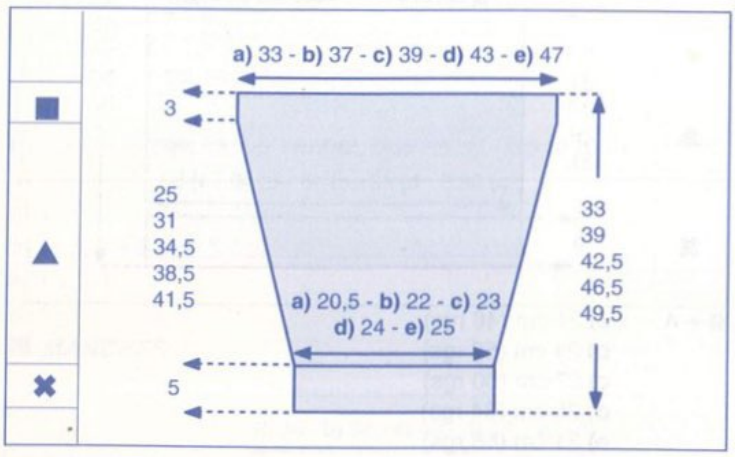

■→ A
a) 25 cm (56 rgs)
b) 31 cm (68 rgs)
c) 34,5 cm (76 rgs)
d) 38,5 cm (84 rgs)
e) 41,5 cm (92 rgs)

de haut. après les côtes, marquer les m. lis. d'un fil de couleur et cont. droit.

A
a) 28 cm (62 rgs)
b) 34 cm (74 rgs)
c) 37,5 cm (82 rgs)
d) 41,5 cm (92 rgs)
e) 44,5 cm (98 rgs)
de haut. après les côtes, rab. souplement toutes les m.
Tric. la seconde manche semblable.

■ *BANDE D'ENCOLURE*

Monter: **a)** 68 m. - **b)** 74 m. - **c)** 74 m. - **d)** 78 m. - **e)** 82 m. col. MARINE aig. n° 4,5 et tric. en côtes 1/1 pendant 2,5 cm puis faire 1 rg env. sur l'env. et quelques rgs de jersey d'une autre couleur. Repasser ces rgs. Il suffira de les détricoter lors du montage de la bande pour retrouver le coloris de base.

■ *ASSEMBLAGE*

Faire les différentes coutures en se reportant aux conseils pages 4 et 5. Faire les coutures des côtes, des épaules et des manches. Monter les manches au corps. Coudre la bande d'encol. m. par m. à pts arrière sur l'endr. du trav. Passer un rg de lastex dans le haut de l'encol. Coudre l'application sur le devant à pts cachés (voir photo).

JOSEE

Nous remercions pour leur participation:

Production: **ZINDOUBA, Olivier BAUDRY**
Conception graphique et réalisation: **Agence PLEIN SOLEIL,**
Roland SALMON
Photographe: **Denis FELIX**
Assistante-photo: **Sanna LINDBERG**
Styliste-accessoiriste: **Karen LEBRATI**
Remerciements: **LE SOUK**

Votre prochain
PHILDAR CRÉATIONS:
L'album Printemps Famille/Déco
50 modèles
Sortie début février

REJOIGNEZ UNE ENSEIGNE FORTE EN PLEINE ÉVOLUTION

Chaque année nous accueillons 60 nouvelles franchisées
Notre passion et nos convictions sont devenues les leurs.

L'univers Phildar :
Des produits de qualité, un espace de vie et de vente accueillant et convivial.

L'organisation Phildar :
Une équipe de professionnels pour un accompagnement constant (du lancement de la Boutique à la gestion courante de l'activité), une école de formation à votre service, une gestion informatisée performante.

La dynamique Phildar :
Un savoir-faire reconnu, un métier de base : le fil à tricoter, un métier en plein développement : le prêt-à-porter féminin.

RÉUSSISSONS ENSEMBLE
Indépendante mais jamais seule !

PHILDAR

Notre site web : www.phildar.fr
Contactez-nous : N° Vert 0 800 01 69 12
Belgique : 056.840.820

5

PULL

N° 329-T9-238

TAILLES

a) 4 ans - **b)** 6/8 ans - **c)**10 ans - **d)** 12/14 ans
Voir tableau des tailles page 2.

QUALITÉ (Nombre de pelotes)

QUALITE	COLORIS	4 ans	6/8 ans	10 ans	12/14 ans
OXYGENE	ROUGE	6	8	10	11

Composition du modèle:
40% Acrylique - 35% Chlorofibre - 25% Laine peignée

AIGUILLES

N° 3,5 pour les côtes 1/1 et le pt fantaisie
1 aig. à torsade.

FOURNITURES

Commercialisées chez PHILDAR :
Anneaux marqueurs - Fil élastique guipé (lastex)

POINTS EMPLOYES

Côtes 1/1 - Pt fantaisie (voir diagramme) **- Dim. apparentes à 4 m. du bord** (DOS et DEVANT) **- Dim. apparentes à 2 m. du bord** (MANCHES).
Dim. apparentes simples à 2 m. du bord:
à droite: tric. les 2 premières m. en pt fantaisie (1 m. lis., 1 m. env.), glisser 1 m., tric. la m. suivante à l'endr. et passer la m. glissée sur la m. tric.
à gauche: des 4 dernières m., tric. les 2 premières m. ens. à l'endr., puis tric. les 2 dernières m. en pt fantaisie (1 m. env. et 1 m. lis.).
Dim. apparentes doubles à 2 m. du bord:
à droite: tric. les 2 premières m. en pt fantaisie (1 m. lis., 1 m. env.), glisser 1 m., tric. les 2 m. suivantes ens. à l'endr. et passer la m. glissée sur la m. obtenue.
à gauche: des 5 dernières m., tric. les 3 premières m. ens. à l'endr., puis tric. les 2 dernières m. en pt fantaisie (1 m. env. et 1 m. lis.)
Dim. apparentes simples à 4 m. du bord:
à droite: tric. les 4 premières m. en pt fantaisie (1 m. lis., 1 m. env., 1 m. endr., 1 m. env.), glisser 1 m., tric. la m. suivante à l'endr. et passer la m. glissée sur la m. tric.
à gauche: des 6 dernières m., tric. les 2 premières m. ens. à l'endr., puis tric. les 4 dernières m. en pt fantaisie (1 m. env., 1 m. endr., 1 m. env. et 1 m. lis.).
Dim. apparentes doubles à 4 m. du bord:
à droite: tric. les 4 premières m. en pt fantaisie (1 m. lis., 1 m. env., 1 m. endr., 1 m. env.), glisser 1 m., tric. les 2 m. suivantes ens. à l'endr. et passer la m. glissée sur la m. obtenue.
à gauche: des 7 dernières m., tric. les 3 premières m. ens. à l'endr., puis tric. les 4 dernières m. en pt fantaisie (1 m. env., 1 m. endr., 1 m. env. et 1 m. lis.)

ÉCHANTILLON

Important : il est indispensable à la réalisation d'un tricot aux bonnes dimensions : voir page 2
10 cm de pt fantaisie, aig. n° 3,5 = 28 m. et 36 rgs

DOS

✖→ Monter: **a)** 96 m. - **b)** 108 m. - **c)** 122 m. - **d)** 134 m., aig. n° 3,5, tric. en côtes 1/1 pendant 1 cm.

▲→ Cont. en pt fantaisie (voir diagramme) en faisant **b) d)** 1 augm. en début de rg et en commençant le 1er rg et ts les rgs impairs (endr. du travail) par 1 m. lis. et la 8e m. du diagramme.
On a: **a)** 96 m. - **b)** 109 m. - **c)** 122 m. - **d)** 135 m.

■→ A **a)** 24 cm **c)** 31 cm

PT FANTAISIE

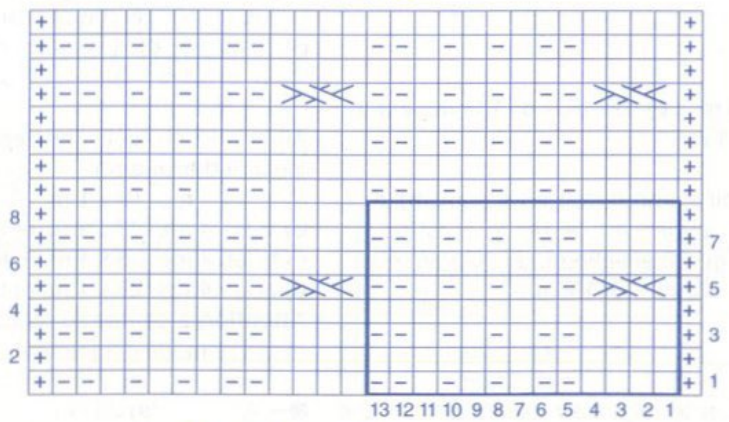

LEGENDE

Répéter toujours l'encadré

+ = **m. lis.:** tric. la 1ère et la dernière m. normalement comme elles doivent être tric. dans le pt.

□ = **m. endr. sur l'endr. ou env. sur l'env.**

− = **m. env. sur l'endr. ou endr. sur l'env.**

>>< = **4 m. croisées vers la gauche à l'endr.** (2 et 2) glisser 2 m. sur une aig. à torsade placée devant, tric. à l'endr. les 2 m. suivantes, puis les 2 m. de l'aig. à torsade.

b) 27 cm **d)** 34 cm

de haut. après les côtes, former le raglan en faisant à 4 m. des bords (voir pts employés), 1 x 1 dim. double, puis ts les 2 rgs:
a) *1 x 1 dim. simple et 1 x 1 dim. double* répéter de *à* 9 fois, puis 5 x 1 dim. simple
b) *1 x 1 dim. simple, 1 x 1 dim. double, 2 x 1 dim. simple et 1 x 1 dim. double* répéter de *à* 4 fois, puis 1 x 1 dim. simple, 1 x 1 dim. double et 6 x 1 dim. simple
c) *1 x 1 dim. simple et 1 x 1 dim. double* répéter de *à* 12 fois, puis 7 x 1 dim. simple
d) *2 x 1 dim. simple et 1 x 1 dim. double* répéter de *à* 10 fois, puis 7 x 1 dim. simple

Attention: prés des m. lis., lorsqu'il n'est plus possible de faire les torsades, remplacer les m. endr. par des côtes coupées (voir m. 5 à 13 du diagramme)

A **a)** 38 cm **c)** 49 cm
b) 43,5 cm **d)** 55 cm

de haut. après les côtes, cont. droit (toujours en pt fantaisie) sur les **a)** 28 m. - **b)** 31 m. - **c)** 32 m. - **d)** 37 m. restantes pendant 3 cm, puis tric. en côtes 1/1 en répartissant **a) c)** 1 dim. - **b) d)** 2 dim. sur le 1er rg et en commencant et en terminant le 1er rg et ts les rgs impairs (endr. du travail) par 2 m. endr.

A **a)** 42 cm **c)** 53 cm
b) 47,5 cm **d)** 59 cm

de haut. après les côtes, rab. souplement les **a)** 27 m. - **b)** 29 m. - **c)** 31 m. - **d)** 35 m. restantes.

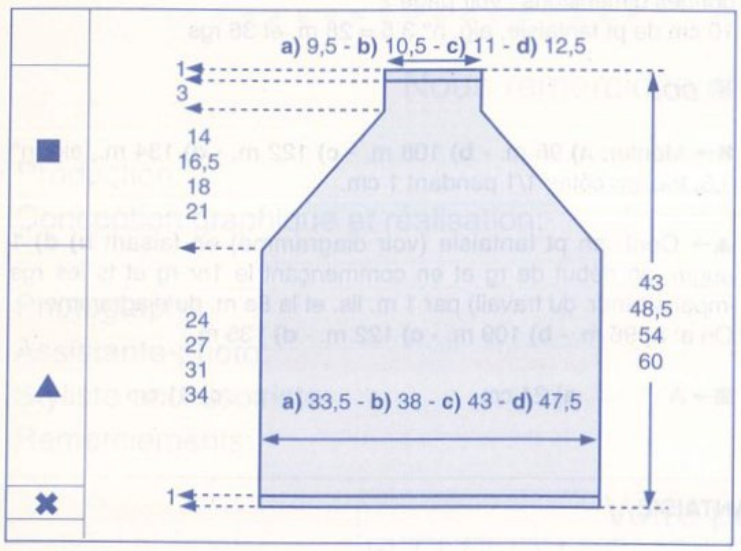

DEVANT

✖→ Monter: **a)** 96 m. - **b)** 108 m. - **c)** 122 m. - **d)** 134 m., aig. n° 3,5, tric. en côtes 1/1 pendant 1 cm.

▲→ Cont. en pt fantaisie (voir diagramme) en faisant **b) d)** 1 augm. en début de rg et en commençant le 1er rg et ts les rgs impairs (endr. du travail) par 1 m. lis. et la 8e m. du diagramme.
On a: **a)** 96 m. - **b)** 109 m. - **c)** 122 m. - **d)** 135 m.

■→ A **a)** 24 cm **c)** 31 cm
b) 27 cm **d)** 34 cm

de haut. après les côtes, former le raglan en faisant à 4 m. des bords 1 x 1 dim. double (voir pts employés), puis ts les 2 rgs:
a) *1 x 1 dim. simple et 1 x 1 dim. double* répéter de *à* 9 fois puis 1 x 1 dim. simple
b) *1 x 1 dim. simple, 1 x 1 dim. double, 2 x 1 dim. simple et 1 x 1 dim. double* répéter de *à* 4 fois, puis 1 x 1 dim. simple, 1 x 1 dim. double, 2 x 1 dim. simple
c) *1 x 1 dim. simple et 1 x 1 dim. double* répéter de *à* 12 fois, puis 3 x 1 dim. simple
d) *2 x 1 dim. simple et 1 x 1 dim. double* répéter de *à* 10 fois, puis 3 x 1 dim. simple

Entretemps, à:
a) 33,5 cm **c)** 44,5 cm
b) 39 cm **d)** 50,5 cm

de haut. après les côtes, former l'encol. en travaillant en rgs raccourcis (voir conseil page 19) de la façon suivante:
laisser les **a)** 12 m. - **b)** 15 m. - **c)** 16 m. - **d)** 17 m. centr. en attente puis, de ch. côté de ces m., laisser en attente ts les 2 rgs:
a) b) c) 2 x 6 m. - **d)** 2 x 7 m. et faire un rg sur ttes les m.

A **a)** 35,5 cm **c)** 46,5 cm
b) 41 cm **d)** 52,5 cm

de haut. après les côtes, cont. droit (toujours en pt fantaisie) sur les **a)** 36 m. - **b)** 39 m. - **c)** 40 m. - **d)** 45 m. restantes pendant 3 cm, puis tric. en côtes 1/1 en répartissant **a) c)** 1 dim. - **b) d)** 2 dim. sur le 1er rg et en commencant et en terminant le 1er rg et ts les rgs impairs (endr. du travail) par 2 m. endr.

A **a)** 39,5 cm **c)** 50,5 cm
b) 45 cm **d)** 56,5 cm

de haut. après les côtes, rab. souplement les **a)** 35 m. - **b)** 37 m. - **c)** 39 m. - **d)** 43 m. restantes.

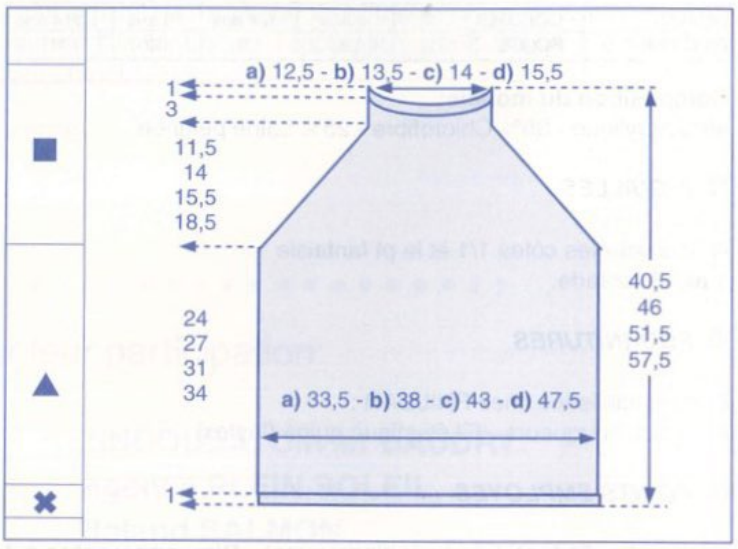

MANCHES

✖→ Monter: **a)** 52 m. - **b)** 56 m. - **c)** 60 m. - **d)** 64 m., aig. n° 3,5, tric. en côtes 1/1 pendant 1 cm.

▲→ Cont. en pt fantaisie (voir diagramme) en faisant **b) d)** 1 augm. en début de rg et en commençant le 1er rg et ts les rgs impairs (endr. du travail) par 1 m. lis. et **a)** 1 m. endr. et la 5e m. - **b)** la 8e m. - **c)** la 13e m. - **d)** la 11e m. du diagramme.
On a: **a)** 52 m. - **b)** 57 m. - **c)** 60 m. - **d)** 65 m.

Augm. de ch. côté (en reconstituant le pt fantaisie au fur et à mesure des augm.):
a) ts les 4 rgs: 19 x 1 m. on a 90 m.
b) ts les 4 rgs: 22 x 1 m. et 6 rgs plus haut: 1 x 1 m. on a 103 m.
c) ts les 4 rgs: 26 x 1 m. et ts les 6 rgs: 2 x 1 m. on a 116 m.
d) ts les 4 rgs: 29 x 1 m. et ts les 6 rgs: 3 x 1 m. on a 129 m.
Attention à ce niveau du travail, on commence le rg par 1 m. lis. et la 11e m. du diagramme.

■→ A **a)** 23 cm **c)** 34 cm
b) 28 cm **d)** 39 cm

de haut. après les côtes, former le raglan en faisant à 2 m. des bords (voir pts employés): 1 x 1 dim. double, puis ts les 2 rgs:
a) *1 x 1 dim. simple et 1 x 1 dim. double* répéter de *à* 9 fois puis 1 x 1 dim. simple
b) *1 x 1 dim. simple, 1 x 1 dim. double, 2 x 1 dim. simple et 1 x 1 dim. double* répéter de *à* 4 fois, puis 1 x 1 dim. simple, 1 x 1 dim. double, 2 x 1 dim. simple
c) *1 x 1 dim. simple et 1 x 1 dim. double* répéter de *à* 12 fois, puis 3 x 1 dim. simple

d) *2 x 1 dim. simple et 1 x 1 dim. double* répéter de *à* 10 fois, puis 3 x 1 dim. simple

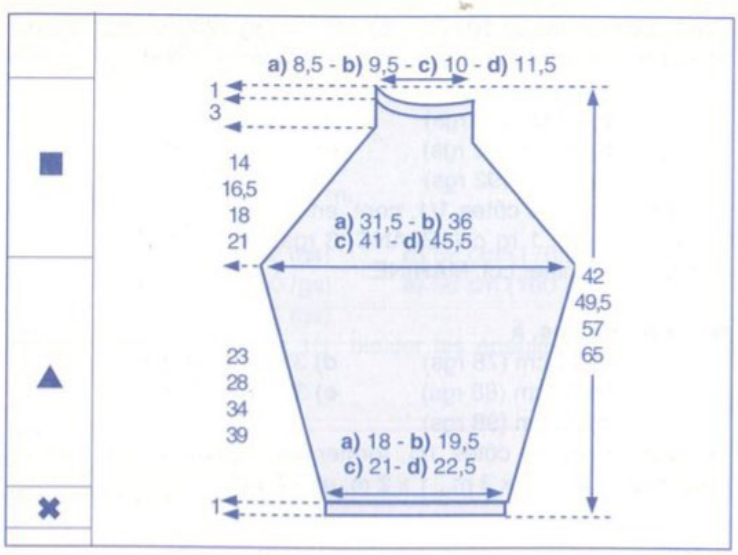

A **a)** 34,5 cm **c)** 49,5 cm
b) 42 cm **d)** 57,5 cm
de haut. après les côtes, cont. de la façon suivante:
à gauche: faire à 2 m. du bord, ts les 2 rgs: 4 x 1 dim. simple
à droite: travailler en rg raccourcis en laissant en attente à droite, ts les 2 rgs:
a) 1 x 11 m., 1 x 8 m., 1 x 5 m. et 1 x 2 m.
b) 1 x 13 m., 1 x 9 m., 1 x 5 m. et 1 x 2 m.
c) 1 x 14 m., 1 x 9 m., 1 x 5 m. et 1 x 2 m.
d) 1 x 16 m., 1 x 11 m., 1 x 6 m. et 1 x 2 m.
Puis faire 1 rg sur ttes les m.

A **a)** 37 cm **c)** 52 cm
b) 44,5 cm **d)** 60 cm
de haut. après les côtes, cont. droit (toujours en pt fantaisie) sur les **a)** 26 m. - **b)** 29 m. - **c)** 30 m. - **d)** 35 m. restantes pendant 3 cm, puis cont. en côtes 1/1 en faisant **a) c)** 1 dim. **- b) d)** 2 dim. sur le 1er rg et en commençant le 1er rg et ts les rgs impairs (endr. du trav.) par 1 m. endr.

A **a)** 41 cm **c)** 56 cm
b) 48,5 cm **d)** 64 cm
de haut. après les côtes, rab. souplement les **a)** 25 m. - **b)** 27 m. - **c)** 29 m. - **d)** 33 m. restantes.

Tric. la seconde manche semblable.

ASSEMBLAGE

Faire les différentes coutures en se reportant aux conseils pages 4 et 5.

Monter les manches au corps par le raglan, le côté le plus court correspond au devant.

Passer 2 rgs de lastex dans le haut de l'encolure.

NADEGE

RANGS RACCOURCIS

1 Tricoter le rang à l'endroit, en laissant les 5 dernières mailles en attente.

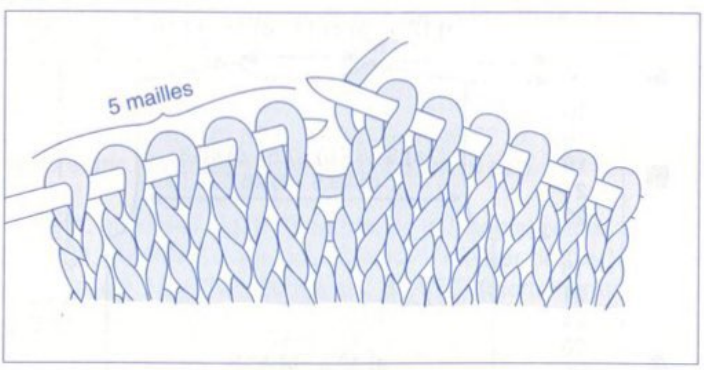

2 Tourner le travail. Faire un jeté, glisser la 1ère maille sur l'aiguille droite, tricoter normalement à partir de la 2ème maille.

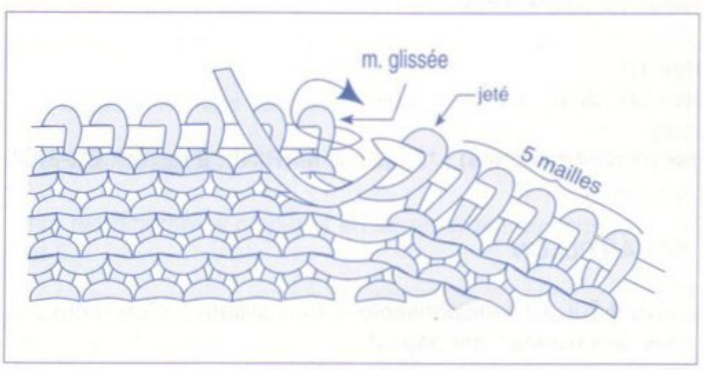

3 Faire ce travail à chaque fin de rang, jusqu' à ce que toutes les mailles voulues de ce côté soient mises en attente.

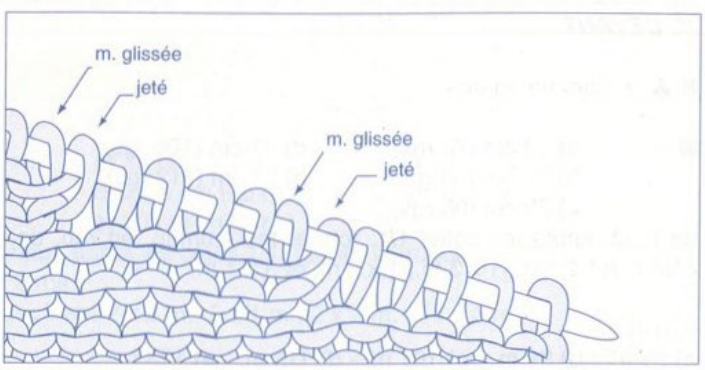

4 Tricoter ensuite toutes les mailles. A chaque décalage de rang, tricoter ensemble le jeté et la maille suivante, le jeté se retrouve derrière la maille, donc invisible sur l'endroit.

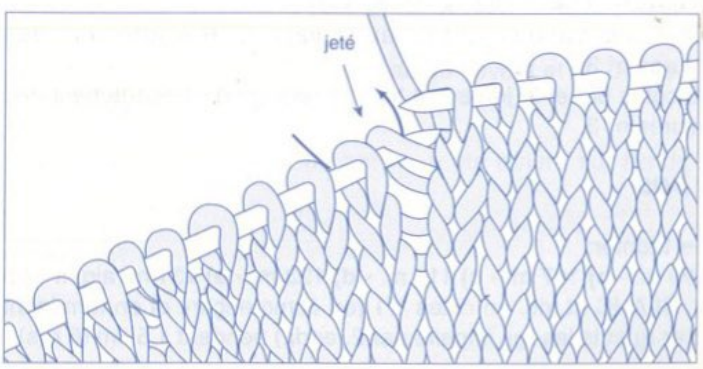

6

PULL

N° 329-T9-240

TAILLES

a) 4/6 ans - **b)** 8 ans - **c)** 10 ans - **d)** 12 ans - **e)** 14 ans
Voir tableau des tailles page 2

QUALITÉ (Nombre de pelotes)

QUALITE	COLORIS	4/6 ans	8 ans	10 ans	12 ans	14 ans
COTON D'EGYPTE 3	BLANC	4	5	5	6	6
	MARINE	3	4	4	5	5

Composition du modèle:
100% Coton

AIGUILLES

N° 2,5 pour les côtes 1/1
N° 3 pour les côtes 5/3 et le jersey

FOURNITURES

Commercialisées chez PHILDAR

Anneaux marqueurs
1 Kit d'applications «Petit mousse» réf.: 478-684-(0) 477

POINTS EMPLOYES

Côtes 1/1
Côtes 5/3 : 5 m. endr., 3 m. env.
Jersey
Jersey rayé (manches) : *2 rgs col. MARINE, 2 rgs col. BLANC*, répéter de * à *

ÉCHANTILLON

Important : il est indispensable à la réalisation d'un tricot aux bonnes dimensions : voir page 2
10 cm de jersey aig. n° 3 = 26 m. et 34 rgs.

RÉGLAGES MACHINE

Les côtes 1/1 du corps se tric. au réglage n° 8 écartement des fontures n° 3 (pour plus de souplesse).
Celles des bandes se tric. au réglage n° 6 écartement des fontures n° 3.
Les côtes 5/3 et le jersey se tric. au réglage n° 9 écartement des fontures n° 3.

DOS

✖ → Monter:
a) 99 m. - **b)** 107 m. - **c)** 115 m. - **d)** 123 m. - **e)** 131 m. aig. n° 2,5 col. BLANC et tric. en côtes 1/1 (en commençant et en terminant le 1er rg et ts les rgs impairs par 2. endr.) pendant 1,5 cm (6 rgs).

▲ → Cont. en côtes 5/3, aig. n° 3 (en commençant et en terminant le 1er rg et ts les rgs impairs par 3 m. env.) pendant 5 cm (18 rgs) puis augm. de ch. côté : 1 x 4 m.

Cont. droit sur les **a)** 107 m. - **b)** 115 m. - **c)** 123 m. - **d)** 131 m. - **e)** 139 m. ainsi obtenues (on a 4 m. endr. de ch. côté).

A **a)** 21 cm (72 rgs) **d)** 29 cm (98 rgs)
b) 24 cm (82 rgs) **e)** 31 cm (104 rgs)
c) 27 cm (92 rgs)
de haut. après les côtes 1/1, cont. en jersey aig n° 3 et tric de la façon suivante : 1 rg col. BLANC, 3 rgs col. MARINE, 4 rgs col. BLANC et terminer col. MARINE.

■ → **Entretemps,** à
a) 23 cm (78 rgs) **d)** 31 cm (104 rgs)
b) 26 cm (88 rgs) **e)** 33 cm (110 rgs)
c) 29 cm (98 rgs)
de haut. après les côtes 1/1, former les emman. en rab. de ch. côté ts les 2 rgs : 1 x 3 m., 1 x 2 m. et 3 x 1 m.

Il reste:
a) 91 m. - **b)** 99 m. - **c)** 107 m. - **d)** 115 m. - **e)** 123 m.

● → A **a)** 39 cm (132 rgs) **d)** 52 cm (176 rgs)
b) 44 cm (150 rgs) **e)** 56 cm (190 rgs)
c) 48 cm (164 rgs)
de haut. après les côtes 1/1, biaiser les épaules en rab. de ch. côté ts les 2 rgs :
a) 3 x 7 m. et 1 x 8 m.
b) 1 x 7 m. et 3 x 8 m.
c) 1 x 8 m. et 3 x 9 m.
d) 2 x 9 m. et 2 x 10 m.
e) 3 x 10 m. et 1 x 11 m.

En même temps, former l'encol. en rab. les **a)** 21 m. - **b) c) d) e)** 23 m. centr. puis côté encol. ts les 2 rgs :
a) 2 x 3 m.
b) c) 1 x 4 m. et 1 x 3 m.
d) 2 x 4 m.
e) 1 x 5 m. et 1 x 4 m.

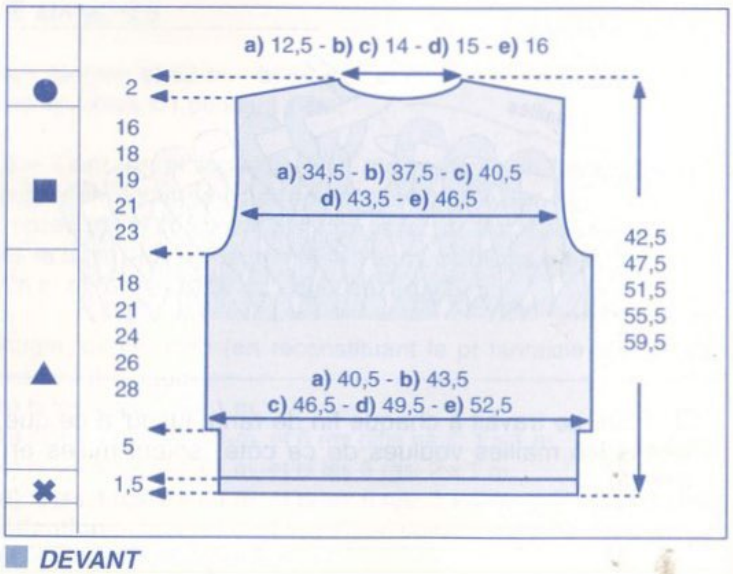

DEVANT

✖ ▲ → Comme au dos.

■ → A **a)** 23 cm (78 rgs) **d)** 31 cm (106 rgs)
b) 26 cm (88 rgs) **e)** 33 cm (112 rgs)
c) 29 cm (98 rgs)
de haut. après les côtes 1/1, former les emman. en rab. de ch. côté ts les 2 rgs : 1 x 3 m., 1 x 2 m. et 3 x 1 m.

Il reste:
a) 91 m. - **b)** 99 m. - **c)** 107 m. - **d)** 115 m. - **e)** 123 m.

A **a)** 33,5 cm (114 rgs) **d)** 45 cm (152 rgs)
b) 38 cm (130 rgs) **e)** 49 cm (166 rgs)
c) 42 cm (144 rgs)

de haut. après les côtes 1/1, former l'encol. en rab. les **a)** 11 m. - **b) c) d) e)** 13 m. centr. puis côté encol. ts les 2 rgs :
a) 1 x 3 m., 3 x 2 m. et 2 x 1 m.
b) c) 1 x 3 m., 3 x 2 m. et 3 x 1 m.
d) 1 x 3 m., 3 x 2 m. et 4 x 1 m.
e) 1 x 3 m., 4 x 2 m. et 3 x 1 m.

● → A **a)** 39 cm (132 rgs) **d)** 52 cm (176 rgs)
b) 44 cm (150 rgs) **e)** 56 cm (190 rgs)
c) 48 cm (164 rgs)

de haut. après les côtes 1/1, biaiser les épaules en rab. de ch. côté ts les 2 rgs :
a) 3 x 7 m. et 1 x 8 m.
b) 1 x 7 m. et 3 x 8 m.
c) 1 x 8 m. et 3 x 9 m.
d) 2 x 9 m. et 2 x 10 m.
e) 3 x 10 m. et 1 x 11 m.

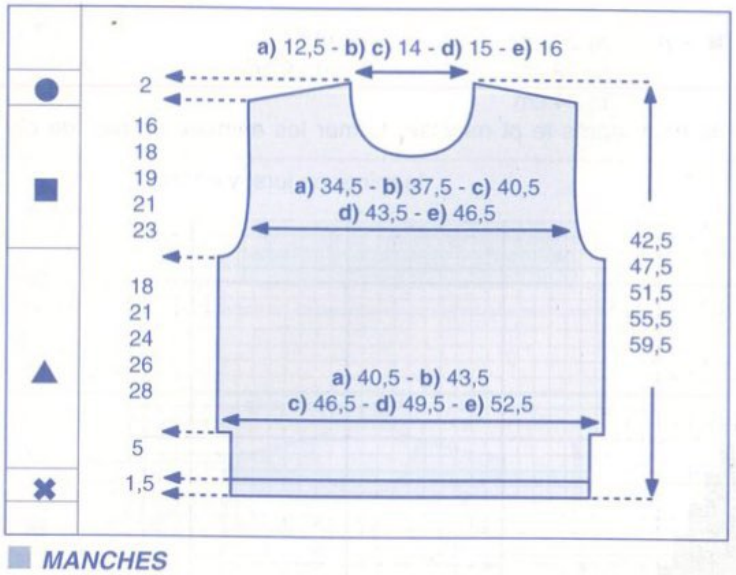

MANCHES

La manche a volontairement été calculée plus courte, la matière s'allongeant naturellement

✖ → Monter:
a) 52 m. - **b)** 54 m. - **c)** 56 m. - **d)** 60 m. - **e)** 62 m. aig. n° 2,5 col. BLANC et tric. en côtes 1/1 pendant 1,5 cm (6 rgs).

▲ → Cont. en jersey aig. n° 3 en tric. de la façon suivante :
* 2 rgs col. MARINE, 2 rgs col. BLANC *, répéter de * à * 2 fs au total, 2 rgs col. MARINE, 20 rgs col. BLANC et terminer en jersey rayé (voir pts employés).

Augm. de ch. côté :
a) ts les 4 rgs : 10 x 1 m. et ts les 6 rgs : 4 x 1 m.
b) ts les 4 rgs : 12 x 1 m. et ts les 6 rgs : 6 x 1 m.
c) ts les 4 rgs : 12 x 1 m. et ts les 6 rgs : 8 x 1 m.
d) ts les 4 rgs : 12 x 1 m. et ts les 6 rgs : 11 x 1 m.
e) ts les 4 rgs : 19 x 1 m. et ts les 6 rgs : 8 x 1 m.

On obtient:
a) 80 m. - **b)** 90 m. - **c)** 96 m. - **d)** 106 m. - **e)** 116 m.

■ → A **a)** 20 cm (70 rgs) **d)** 35 cm (120 rgs)
b) 26,5 cm (90 rgs) **e)** 38 cm (130 rgs)
c) 30 cm (102 rgs)

de haut. après les côtes 1/1, former l'arrondi en rab. de ch. côté ts les 2 rgs :
a) 1 x 4 m., 2 x 2 m., 5 x 1 m., 2 x 2 m. et 1 x 3 m.
b) 1 x 4 m., 1 x 3 m., 2 x 2 m., 3 x 1 m., 2 x 2 m., 1 x 3 m. et 1 x 4 m.
c) 2 x 4 m., 3 x 2 m., 1 x 1 m., 3 x 2 m., 1 x 3 m. et 1 x 4 m.
d) 2 x 4 m., 2 x 3 m., 3 x 2 m., 3 x 3 m. et 1 x 4 m.
e) 1 x 5 m., 2 x 4 m., 2 x 3 m., 2 x 2 m., 2 x 3 m., 1 x 4 m. et 1 x 5 m.

A **a)** 27 cm (92 rgs) **d)** 42 cm (142 rgs)
b) 33,5 cm (112 rgs) **e)** 45 cm (152 rgs)
c) 37 cm (124 rgs)

de haut. après les côtes 1/1, rab. souplement les 40 m. restantes.

Tric. la seconde manche semblable.

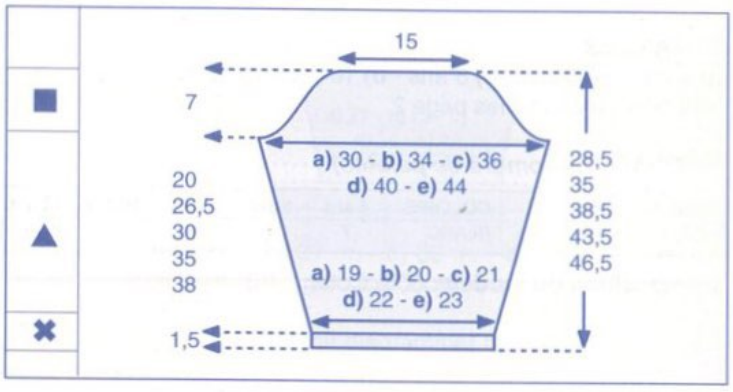

BANDE D'ENCOLURE

Monter:
a) 108 m. - **b) c)** 118 m. - **d)** 128 m. - **e)** 132 m. aig. n° 2,5 col. MARINE, tric. en côtes 1/1 pendant 2 cm (7 rgs) puis faire 1 rg env. sur l'env. et quelques rgs de jersey d'une autre couleur.

Repasser ces rgs, il suffira de les détricoter lors du montage de la bande pour retrouver le coloris de base.

BANDES DE FINITION

Monter: 5 m. aig. n° 2,5 col. BLANC, tric. en côtes 1/1 (en commençant et en terminant le 1er rg et ts les rgs impairs par 2 m. endr.) pendant 6,5 cm (24 rgs) puis rab souplement.

Tric. 3 autres bandes semblables.

ASSEMBLAGE

Faire les différentes coutures en se reportant aux conseils pages 4 et 5.

Coudre les applications à pts cachés : le «gouvernail» au centre de la rayure formée par les 20 rgs col. BLANC de la manche gauche et «les p'tits mouss» sur le devant (voir photo).

Faire les coutures des épaules, puis celles des côtés en laissant une fente de 6,5 cm dans le bas.

Faire les coutures des manches et les monter aux emman.

Coudre les bandes de finition en bas du devant et du dos le long des fentes.

Coudre la bande d'encol. m. par m. à pts arrière sur l'endr. du trav.

JOSEE

7

PULL

N° 329-T9-241

TAILLES

a) 4 ans - **b)** 6 ans - **c)** 8 ans - **d)** 10 ans - **e)** 12 ans

Voir tableau des tailles page 2

QUALITÉ (Nombre de pelotes)

QUALITE	COLORIS	4 ans	6 ans	8 ans	10 ans	12 ans
AVISO *	BLANC	7	7	8	9	10

Composition du modèle: 60% Coton - 40% Acrylique

AIGUILLES

N° 4,5 - N° 5

FOURNITURES

Commercialisées chez PHILDAR: Anneaux marqueurs

POINTS EMPLOYES

Pt mousse - **Jersey endr.** - **Pt fantaisie :** (voir diagramme)

ÉCHANTILLON

Important : il est indispensable à la réalisation d'un tricot aux bonnes dimensions : voir page 2

10 cm de jersey et de pt fantaisie, aig. n° 5 = 17 m. et 22 rgs

DOS

✖ → Monter **a)** 65 m. - **b)** 69 m. - **c)** 73 m. - **d)** 79 m. - **e)** 85 m. aig. n° 5, tric. en pt mousse pendant 2 cm (6 rgs soit 3 barres).

▲ → Cont. en pt fantaisie (voir diagramme) de la façon suivante : tric. les **a) b) c)** 18 premiers rgs - **d) e)** 28 premiers rgs du diagramme puis cont. en jersey endr.

■ → A **a)** 20 cm **b)** 22 cm **c)** 24 cm **d)** 27 cm **e)** 29 cm

de haut. après le pt mousse, former les emman. en rab. de ch.

terminer en jersey endroit

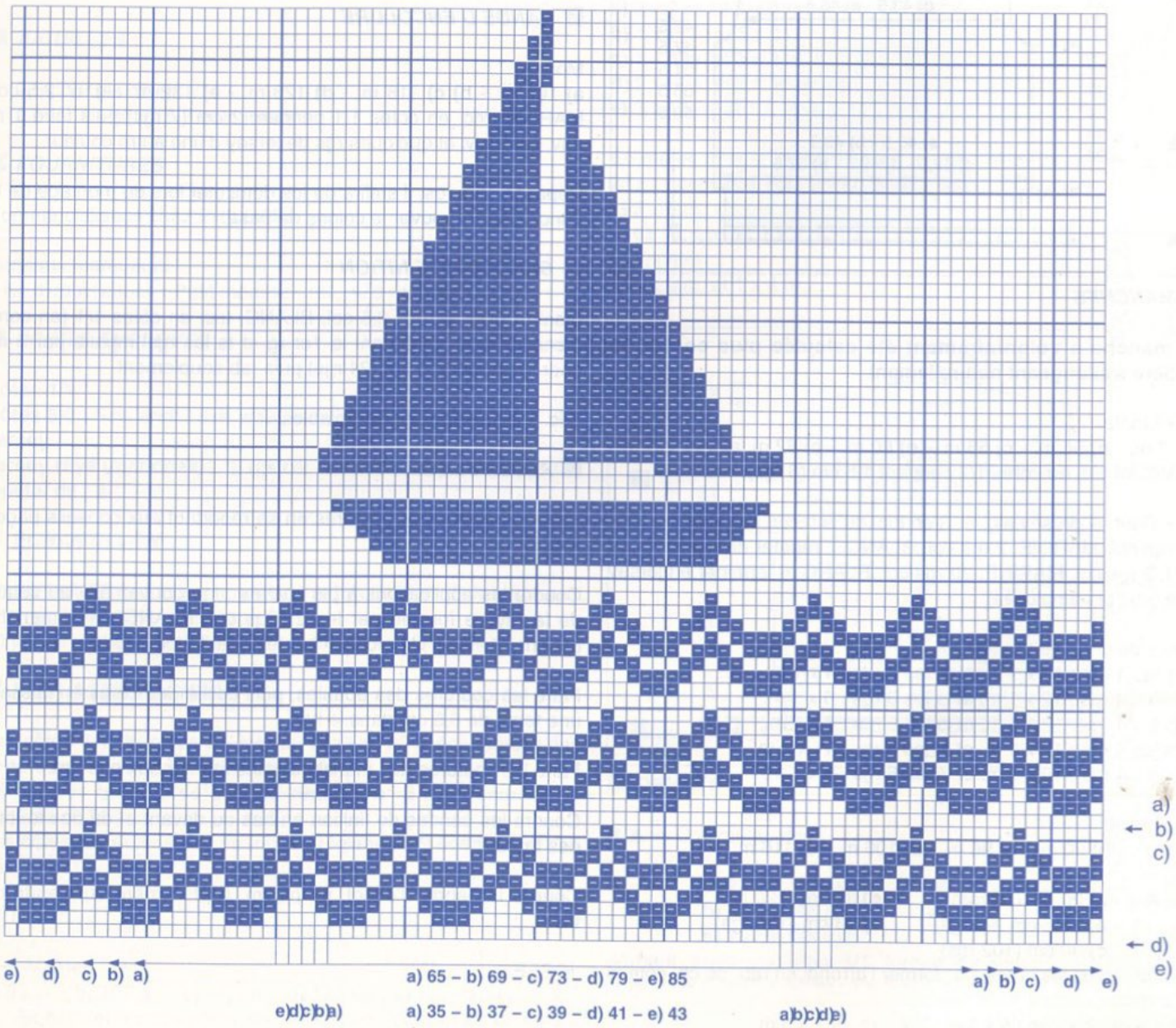

☐ = m. endr. sur l'endr. ou m. env. sur l'env.

■ = m. env. sur l'endr. ou m. endr. sur l'env.

côté ts les 2 rgs : 2 x 2 m. et 1 x 1 m.
Il reste **a)** 55 m. - **b)** 59 m. - **c)** 63 m. - **d)** 69 m. - **e)** 75 m.

● → A **a)** 36 cm **d)** 47 cm
b) 40 cm **e)** 51 cm
c) 43 cm
de haut. après le pt mousse, biaiser les épaules en rab. de ch. côté ts les 2 rgs :
a) 2 x 6 m. et 1 x 5 m. **d)** 2 x 8 m. et 1 x 7 m.
b) 1 x 7 m. et 2 x 6 m. **e)** 1 x 9 m. et 2 x 8 m.
c) 2 x 7 m. et 1 x 6 m.

En même temps, former l'encol. en rab. les **a) b)** 7 m. - **c) d) e)** 9 m. centr. puis 2 rgs plus haut :
a) b) c) d) 1 x 7 m.
e) 1 x 8 m.

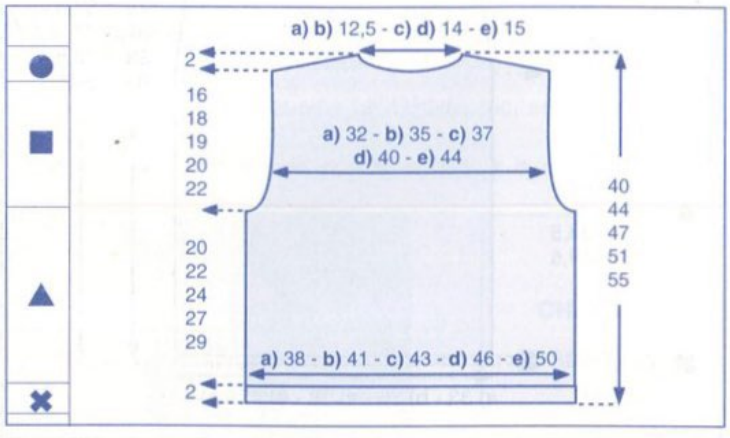

DEVANT

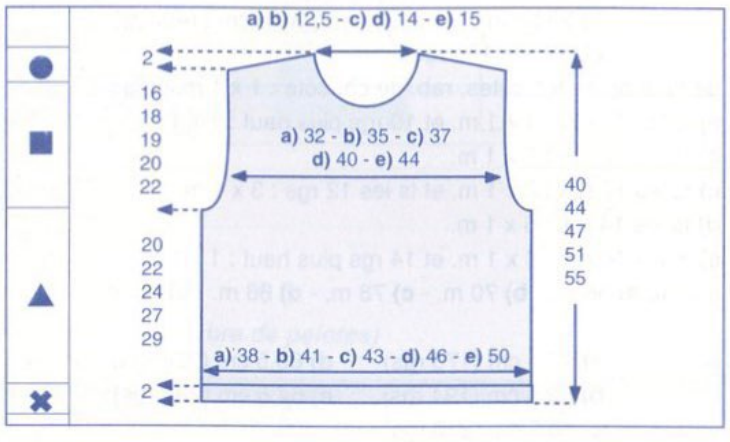

✖ → Monter **a)** 65 m. - **b)** 69 m. - **c)** 73 m. - **d)** 79 m. - **e)** 85 m. aig. n° 5, tric. en pt mousse pendant 2 cm (6 rgs soit 3 barres).

▲ → Cont. en pt fantaisie (voir diagramme) puis terminer en jersey endr.
Attention : suivant les tailles, le diagramme ne commence pas à la même hauteur.

■ → A **a)** 20 cm **d)** 27 cm
b) 22 cm **e)** 29 cm
c) 24 cm
de haut. après le pt mousse, former les emman. en rab. de ch. côté : 2 x 2 m. et 1 x 1 m.
Il reste **a)** 55 m. - **b)** 59 m. - **c)** 63 m. - **d)** 69 m. - **e)** 75 m.

A **a)** 32 cm **d)** 42 cm
b) 35 cm **e)** 45 cm
c) 38 cm
de haut. après le pt mousse, former l'encol. en rab. les **a) b)** 7 m. - **c) d) e)** 9 m. centr. puis ts les 2 rgs :
a) b) c) d) 1 x 3 m., 1 x 2 m. et 2 x 1 m.
e) 1 x 3 m., 2 x 2 m. et 1 x 1 m.

● → A **a)** 36 cm **d)** 47 cm
b) 40 cm **e)** 51 cm
c) 43 cm
de haut. après le pt mousse, biaiser les épaules en rab. de ch. côté ts les 2 rgs :
a) 2 x 6 m. et 1 x 5 m. **d)** 2 x 8 m. et 1 x 7 m.
b) 1 x 7 m. et 2 x 6 m. **e)** 1 x 9 m. et 2 x 8 m.
c) 2 x 7 m. et 1 x 6 m.

MANCHES

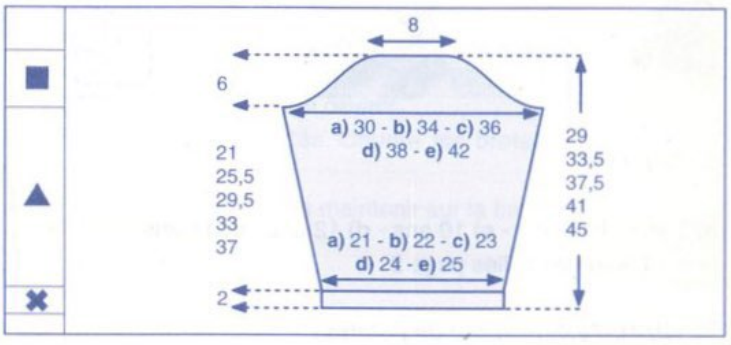

✖ → Monter **a)** 35 m. - **b)** 37 m. - **c)** 39 m. - **d)** 41 m. - **e)** 43 m. aig. n° 5, tric. en pt mousse pendant 2 cm (6 rgs soit 3 barres).

▲ → Cont. en pt fantaisie (voir diagramme) de la façon suivante : les **a) b) c)** 18 premiers rgs - **d) e)** 28 premiers rgs du diagramme puis cont. en jersey endr.

Augm. de ch. côté (en reconstituant les motifs) :
a) ts les 6 rgs : 3 x 1 m. et ts les 4 rgs : 6 x 1 m.
b) ts les 6 rgs : 4 x 1 m. et ts les 4 rgs : 7 x 1 m.
c) ts les 6 rgs : 6 x 1 m. et ts les 4 rgs : 6 x 1 m.
d) ts les 6 rgs : 8 x 1 m. et ts les 4 rgs : 5 x 1 m.
e) ts les 6 rgs : 9 x 1 m. et ts les 4 rgs : 6 x 1 m.
On obtient **a)** 53 m. - **b)** 59 m. - **c)** 63 m. - **d)** 67 m. - **e)** 73 m.

■ → A **a)** 21 cm **d)** 33 cm
b) 25,5 cm **e)** 37 cm
c) 29,5 cm
de haut. après le pt mousse, former l'arrondi en rab. de ch. côté ts les 2 rgs :
a) 3 x 3 m., 2 x 2 m. et 2 x 3 m.
b) 1 x 4 m. et 6 x 3 m.
c) 2 x 4 m., 4 x 3 m. et 1 x 4 m.
d) 3 x 4 m., 2 x 3 m. et 2 x 4 m.
e) 6 x 4 m. et 1 x 5 m.

A **a)** 27 cm **d)** 39 cm
b) 31,5 cm **e)** 43 cm
c) 35,5 cm
de haut. après le pt mousse, rab. souplement les 15 m. restantes. Tric. la seconde manche semblable.

BANDE D'ENCOLURE

Monter **a)** 60 m. - **b)** 62 m. - **c) d)** 66 m. - **e)** 70 m. aig. n° 4,5, tric. en pt mousse pendant 1,5 cm (5 rgs soit 2 barres : la 3e barre sera formée au montage de la bande) puis tric. quelques rgs de jersey d'un autre coloris. Repasser ces rgs de jersey, il suffira de les détricoter lors du montage de la bande pour retrouver le coloris de base.

ASSEMBLAGE

Faire les différentes coutures en se reportant aux conseils pages 4 et 5. Faire les coutures des épaules. Monter les manches au corps. Faire les coutures des côtés et des manches.
Coudre la bande d'encol., m. par m., à pts arrière sur l'endr. du trav.

JOSEE

8

ROBE (longueur mi-mollet)

N° 329-T9-243

TAILLES

a) 6 ans - **b)** 8 ans - **c)** 10 ans - **d)** 12 ans - **e)** 14 ans
Voir tableau des tailles page 2

QUALITÉS (Nombre de pelotes)

QUALITES	COLORIS	6 ans	8 ans	10 ans	12 ans	14 ans
Réf.: PHIL'STRETCH	BLANC	5	5	6	6	7
	PERLE	2	3	3	3	4
LICORNE	BLANC	1	1	1	1	1

Composition du modèle: Taille 8 ans
56% Acrylique - 38% Coton - 6% autres fibres

AIGUILLES

N° 2,5 - N° 3 pour les côtes 1/1 - N° 3,5 pour le jersey rayé

FOURNITURES

Commercialisées chez PHILDAR: Anneaux marqueurs

POINTS EMPLOYES

Côtes 1/1
Jersey rayé : qualité PHIL'STRETCH
* 18 rgs BLANC, ° 2 rgs PERLE, 2 rgs BLANC ° répéter de ° à ° : 4 fs, 2 rgs PERLE * répéter toujours de * à * soit 36 rgs au total

ÉCHANTILLON

Important : il est indispensable à la réalisation d'un tricot aux bonnes dimensions : voir page 2
10 cm de jersey rayé, qualité PHIL'STRETCH, aig. n° 3,5 = 23 m. et 37 rgs

REGLAGES MACHINE

Les côtes 1/1, qualité LICORNE, se tric. au réglage n° 6,5 écartement des fontures n° 3. Les côtes 1/1, qualité PHIL'STRETCH, se tric. au réglage n° 9 écartement des fontures n° 4. Le jersey rayé, qualité PHIL'STRETCH, se tric. au réglage n° 12.
Réalisable à la QUICK'PHIL au réglage n° 12 à titre indicatif.

DOS ET DEVANT

✖ → Monter:**a)** 78 m. - **b)** 82 m. - **c)** 90 m. - **d)** 98 m. - **e)** 108 m. aig. n° 3, qualité PHIL'STRETCH col. PERLE, tric. en côtes 1/1 : 2 rgs PERLE, 2 rgs BLANC.

▲ → Cont. en jersey rayé (voir pts employés) aig. n° 3,5.

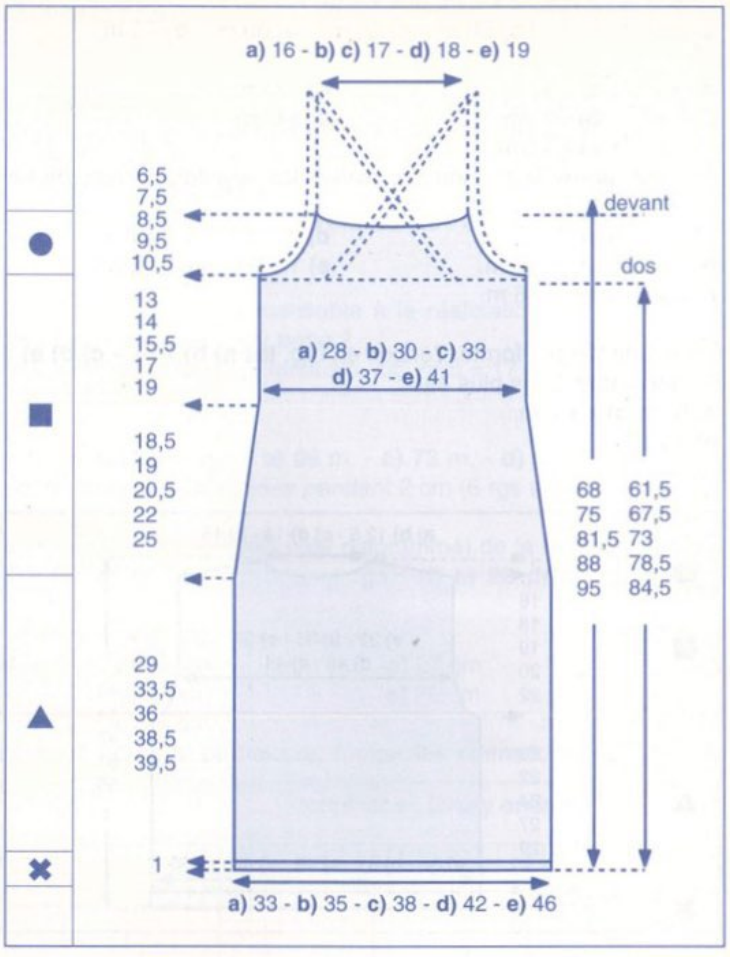

■ → A **a)** 29 cm (108 rgs) **d)** 38,5 cm (142 rgs)
b) 33,5 cm (124 rgs) **e)** 39,5 cm (146 rgs)
c) 36 cm (134 rgs)
de haut après les côtes, rab. de ch. côté : 1 x 1 m. puis :
a) ts les 12 rgs : 4 x 1 m. et 10 rgs plus haut : 1 x 1 m.
b) ts les 12 rgs : 5 x 1 m.
c) ts les 14 rgs : 2 x 1 m. et ts les 12 rgs : 3 x 1 m.
d) ts les 14 rgs : 5 x 1 m.
e) ts les 16 rgs : 4 x 1 m. et 14 rgs plus haut : 1 x 1 m.
Il reste:**a)** 66 m. - **b)** 70 m. - **c)** 78 m. - **d)** 86 m. - **e)** 96 m.

A **a)** 47,5 cm (176 rgs) **d)** 60,5 cm (224 rgs)
b) 52,5 cm (194 rgs) **e)** 64,5 cm (238 rgs)
c) 56,5 cm (210 rgs)
de haut. après les côtes, cont. droit.

● → A **a)** 60,5 cm (224 rgs) **d)** 77,5 cm (286 rgs)
b) 66,5 cm (246 rgs) **e)** 83,5 cm (308 rgs)
c) 72 cm (268 rgs)
de haut. après les côtes :
DOS : rab. souplement toutes les m.
DEVANT : former les emman. en rab. de ch. côté ts les 2 rgs :
a) 1 x 3 m., 1 x 2 m. et 10 x 1 m.
b) 1 x 3 m., 1 x 2 m., 9 x 1 m. et 4 rgs plus haut : 1 x 1 m.
c) 1 x 3 m., 2 x 2 m. et 12 x 1 m.
d) 1 x 3 m., 2 x 2 m. et 15 x 1 m.
e) 1 x 3 m., 4 x 2 m. et 15 x 1 m.

Entretemps, à
a) 65,5 cm (242 rgs) **d)** 85,5 cm (316 rgs)
b) 72,5 cm (268 rgs) **e)** 92,5 cm (342 rgs)
c) 79 cm (292 rgs)
de haut. après les côtes, former l'encol. DEVANT en rab. les **a)** 14 m. - **b) c) d) e)** 16 m. centr. puis de ch. côté ts les 2 rgs :

a) 2 x 4 m. et 1 x 3 m.
b) c) 3 x 4 m.
d) 1 x 5 m. et 2 x 4 m.
e) 2 x 5 m. et 1 x 4 m.

BANDES D'ENCOLURE

DOS : Monter: **a)** 59 m. - **b)** 63 m. - **c)** 71 m. - **d)** 81 m. - **e)** 91 m. aig n° 2,5, Qualité LICORNE, tric. en côtes 1/1 (en commençant et en terminant le 1er rg et ts les impairs par 2 m. endr.) pendant 1,5 cm (5 rgs) puis faire 1 rg env. sur l'env. et quelques rgs de jersey d'un autre coloris. Repasser ces rgs de jersey. Il suffira de les détricoter lors du montage de la bande pour retrouver le coloris de base.

DEVANT : Monter: **a)** 45 m. - **b) c)** 47 m. - **d)** 49 m. - **e)** 51 m. aig n° 2,5, Qualité LICORNE et tric. comme précédemment.

BRETELLES

Monter: 7 m. aig n° 2,5 qualité LICORNE, tric. en côtes 1/1 (en commençant et en terminant le 1er rg et ts les rgs impairs par 2 m. endr.) pendant:

a) 39 cm (138 rgs)
b) 42 cm (148 rgs)
c) 46 cm (162 rgs) et rab
d) 54 cm (190 rgs)
e) 60 cm (212 rgs)

Tric. la seconde bande semblable.

ASSEMBLAGE

Faire les différentes coutures en se reportant aux conseils pages 4 et 5.
Coudre les bandes d'encol., m. par m., à pts arrière sur l'endr. du trav. en haut de l'encol. dos et devant.
Faire les coutures des côtés. Coudre les bretelles le long des emman.
Les croiser dans le dos et les maintenir sur la bande d'encol. dos.

JOSEE

9
CHAPEAU
N° 329-T9-244

TAILLE

Unique

QUALITÉ (Nombre de pelotes)

QUALITE	COLORIS	
réf COTON MICROFIBRES	BLANC	1
	PERLE	2

Composition du modèle: 50% Coton - 50% Acrylique

CROCHET

Crochet n° 3

POINTS EMPLOYÉS

M. en l'air - M. Coulées - M. serrées - Rayures: * 8 rgs col. PERLE, 2 rgs col. BLANC.* répéter de *à* soit 10 rgs.

ECHANTILLON

10 cm de m. serrées, crochet n° 3 = 28 m. et 28 rgs

RÉALISATION

Le chapeau se trav. en aller / retour.

Avec le coloris PERLE, faire une chaînette de 8 m. en l'air, crochet n° 3, fermer en rond par 1 m. coulée.
Ch. rg se commence par 1 m. en l'air pour tourner le trav. et se termine par 1 m. coulée sur la m. du début du rg pour fermer ce rg.
Trav. en rayures (voir pts employés)
1er rg: 8 m. serrées
2e rg: 2 m. serrées sur ch. m. serrée du rg précédent = 16 m. serrées, fermer par 1 m. coulée.
3e rg: * 2 m. serrées sur la m. serrée du rg précédent , 1 m. serrée sur la m. suivante* répéter de *à* 8 fs = 24 m.
4e rg: * 2 m. serrées, 2 m. serrées sur la m. suivante*, répéter de *à* 8 fs = 32 m.
5e rg: * 2 m. serrées, 2 m. serrées sur la m. suivante, 1 m. serrée* répéter de *à* 8 fs = 40 m.
6e rg: * 9 m. serrées, 2 m. serrées sur la m. suivante*, répéter de *à* 4 fs = 44 m.
7e rg = 44 m. serrées
8e rg: * 10 m. serrées, 2 m. serrées sur la m. suivante*, répéter de *à* 4 fs = 48 m.
9e rg: * 5 m. serrées, 2 m. serrées sur la m. suivante*, répéter de *à* 8 fs = 56 m.
10e rg: * 6 m. serrées, 2 m. serrées sur la m. suivante*, répéter de *à* 8 fs = 64 m.
11e rg: * 7 m. serrées, 2 m. serrées sur la m. suivante*, répéter de *à* 8 fs = 72 m.
12e rg: * 8 m. serrées, 2 m. serrées sur la m. suivante*, répéter de *à* 8 fs = 80 m.
13e rg: * 9 m. serrées, 2 m. serrées sur la m. suivante*, répéter de *à* 8 fs = 88 m.
14e rg: * 10 m. serrées, 2 m. serrées sur la m. suivante*, répéter de *à* 8 fs = 96 m.
15e rg: * 11 m. serrées, 2 m. serrées sur la m. suivante*, répéter de *à* 8 fs = 104 m. Cont. droit.
22e rg : * 3 m. serrées, 2 m. serrées sur la m. suivante*, répéter de *à* 26 fs = 130 m. Cont. droit
44e rg: * 9 m. serrées, 2 m. serrées sur la m. suivante*, répéter de *à* 13 fs = 143 m. Cont. droit.
Au 50e rg arrêter le trav.

CHRISTINE

10

PULL

N° 329-T9-242

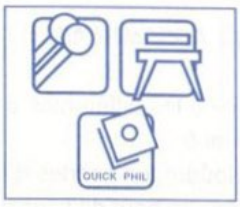

TAILLES

a) 2 ans - **b)** 4/6 ans - **c)** 8 ans - **d)** 10 ans - **e)** 12/14 ans
Voir tableau des tailles page 2.

QUALITES (Nombre de pelotes)

QUALITES	COLORIS	2 ans	4/6 ans	8 ans	10 ans	12/14 ans
NAUTIQUE	MOUETTE	3	3	4	4	5
Réf.: LAINE ET COTON	BLANC	4	5	5	6	6
	MARINE	1	1	1	2	2

Composition du modèle: Taille 8 ans
38% Coton - 30% Laine peignée - 28% Acrylique - 4% autres fibres

AIGUILLES

N° 3 pour les côtes 1/1
N° 3,5 pour le jersey rayé

FOURNITURES

Commercialisées chez PHILDAR
Anneaux marqueurs.
a) 2 boutons ø 12 mm réf.: 475-710-(0) 054

POINTS EMPLOYES

Côtes 1/1
Jersey rayé: *4 rgs col. MOUETTE, 2 rgs col. MARINE, 4 rgs col. MOUETTE, 6 rgs col. BLANC, 2 rgs col. MOUETTE, 6 rgs col. BLANC*, répéter toujours de *à*
Augm. à 2 m. des bords.

ÉCHANTILLON

Important :
il est indispensable à la réalisation d'un tricot aux bonnes dimensions : voir page 2
10 cm de jersey rayé, aig. n° 3,5 = 22 m. et 31 rgs.

REGLAGES MACHINE

Les côtes 1/1 se tric. au réglage n° 8, écartement des fontures n° 4.
Le jersey rayé se tric. au réglage n° 12.
Réalisable à la Quick Phil, réglage n° 12 à titre indicatif.

DOS et DEVANT

✖→ Monter:
a) 80 m. - **b)** 90 m. - **c)** 98 m. - **d)** 104 m. - **e)** 118 m., aig. n° 3 col. MARINE, tric. en côtes 1/1 col. BLANC, pendant **a) b)** 4 cm (13 rgs) - **c) d) e)** 5 cm (17 rgs), puis faire 1 rg env. sur l'env. col. BLANC.

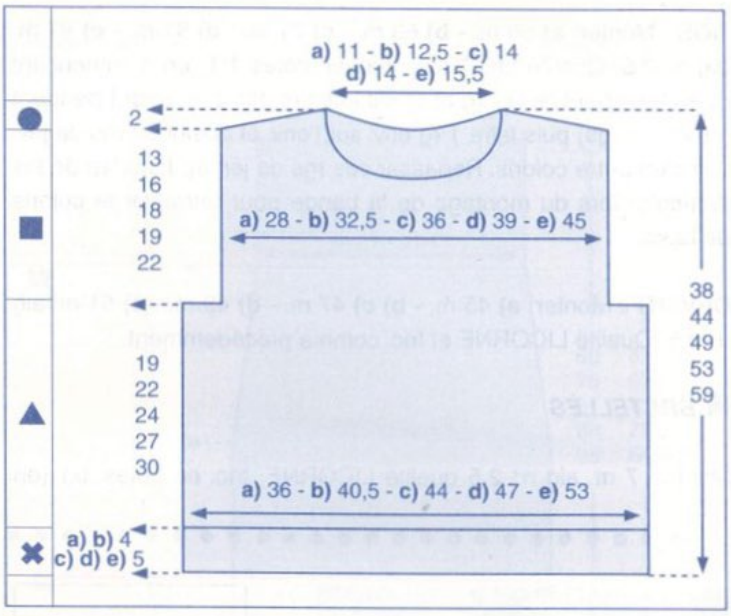

▲→ Cont. aig. 3,5, en jersey rayé (voir pts employés).

■→ A **a)** 19 cm (58 rgs)
b) 22 cm (68 rgs)
c) 24 cm (74 rgs)
d) 27 cm (84 rgs)
e) 30 cm (94 rgs)
de haut. après les côtes, former les emman. en rab. de ch. côté: 1 x 8 m.

Il reste:
a) 64 m. - **b)** 74 m. - **c)** 82 m. - **d)** 88 m. - **e)** 102 m.

Taille **a)** uniquement à 28 cm (86 rgs) de haut. après les côtes, former **une ouverture dos** en rab. les 4 m. centr., cont. un côté à la fois.

A **a)** 28 cm (86 rgs)
b) 33 cm (102 rgs)
c) 37 cm (114 rgs)
d) 41 cm (126 rgs)
e) 46 cm (142 rgs)
de haut. après les côtes, former **l'encol. devant** en rab. les **a) b)** 6 m. - **c) d)** 8 m. - **e)** 10 m. centr. puis ts les 2 rgs (côté encol.):
a) 1 x 3 m., 2 x 2 m. et 2 x 1 m.
b) c) d) 1 x 4 m., 1 x 3 m., 1 x 2 m. et 2 x 1 m.
e) 1 x 4 m., 1 x 3 m., 1 x 2 m. et 3 x 1 m.

●→ A **a)** 32 cm (100 rgs)
b) 38 cm (118 rgs)
c) 42 cm (130 rgs)
d) 46 cm (142 rgs)
e) 52 cm (162 rgs)
de haut. après les côtes, biaiser les épaules en rab. de ch. côté, ts les 2 rgs:
a) 4 x 5 m.
b) 1 x 5 m. et 3 x 6 m.
c) 2 x 6 m. et 2 x 7 m.
d) 3 x 7 m. et 1 x 8 m.

e) 2 x 8 m. et 2 x 9 m.

En même temps, former **l'encol. dos** en rab. les **b)** 8 m. - **c) d)** 10 m. - **e)** 12 m. centr. puis ts les 2 rgs:
côté séparation:
a) 1 x 4 m. et 2 x 3 m.
côté encol.:
b) c) d) 2 x 5 m.
e) 1 x 6 m. et 1 x 5 m.

MANCHES

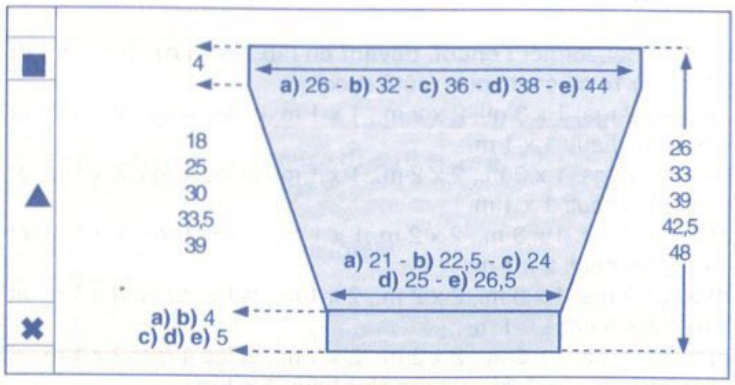

✖→Monter:
a) 48 m. - **b)** 52 m. - **c)** 54 m. - **d)** 56 m. - **e)** 60 m., aig. n° 3, col. MARINE, tric. en côtes 1/1 col. BLANC, pendant **a) b)** 4 cm (13 rgs) - **c) d) e)** 5 cm (17 rgs), puis faire 1 rg env. sur l'env. col. BLANC.

▲→ Cont. aig. 3,5, en jersey rayé (voir pts employés).

Faire de ch. côté à 2 m. des bords:
a) ts les 8 rgs: 6 x 1 augm.
b) ts les 8 rgs: 6 x 1 augm. et ts les 6 rgs: 4 x 1 augm.
c) 8 rgs plus haut: 1 x 1 augm. et ts les 6 rgs: 13 x 1 augm.
d) ts les 8 rgs: 4 x 1 augm. et ts les 6 rgs: 11 x 1 augm.
e) ts les 6 rgs: 19 x 1 augm.

On a:
a) 60 m. - **b)** 72 m. - **c)** 82 m. - **d)** 86 m. - **e)** 98 m.

■→ A **a)** 18 cm (56 rgs)
b) 25 cm (78 rgs)
c) 30 cm (92 rgs)
d) 33,5 cm (104 rgs)
e) 39 cm (120 rgs)
de haut. après les côtes, marquer les lis. d'un fil de couleur et cont. droit

A **a)** 22 cm (68 rgs)
b) 29 cm (90 rgs)
c) 34 cm (104 rgs)
d) 37,5 cm (116 rgs)
e) 43 cm (132 rgs)
de haut. après les côtes, rab. ttes les m. souplement.

Tric. la seconde manche semblable.

BANDE D'ENCOLURE

Monter:
a) 79 m. - **b)** 92 m. - **c) d)** 98 m. - **e)** 106 m., aig. n° 3, col. MARINE, tric. en côtes 1/1 col. BLANC, **a)** en commençant et en terminant le 1er rg et ts les rgs impairs (endr. du trav.) par 2 m. endr., pendant 2,5 cm (7 rgs), puis faire 1 rg env. sur l'env. et quelques rgs de jersey d'un autre coloris.

Repasser ces rgs de jersey.

Il suffira de les détricoter au moment du montage pour retrouver le coloris de base.

BANDES DE BOUTONNAGE a)

Monter: 21 m., aig. n° 3, col. BLANC, tric. en côtes 1/1 en commençant et en terminant le 1er rg et ts les rgs impairs (endr. du trav.) par 2 m. endr., terminer comme précédemment.

Tric. une seconde bande semblable en répartissant sur le 4e rg: 2 boutonnières de 1 m., la 1ère à 4 m. du bord, la suivante espacée de 7 m.

ASSEMBLAGE

Faire les différentes coutures en se reportant aux conseils pages 4 et 5.

Coudre la bande d'encolure, m. par m., à pts arrière sur l'endr. du trav.

a) coudre les bandes de boutonnage comme précédemment, broder les boutonnières et coudre les boutons.

BETTY

11
DÉBARDEUR
N° 329-T9-245

TAILLES

a) 2 ans - **b)** 4 ans - **c)** 6 ans - **d)** 8/10 ans - **e)** 12 ans
Voir tableau des tailles page 2

QUALITÉ (Nombre de pelotes)

QUALITÉ	COLORIS	2 ans	4 ans	6 ans	8/10 ans	12 ans
LICORNE	BLANC	2	3	3	4	5

Composition du modèle:
100 % Coton «GAZE MERCERISE»

AIGUILLES

N° 2,5 - n° 3.

FOURNITURES

Commercialisées chez PHILDAR
Anneaux marqueurs.

POINTS EMPLOYES

Pt mousse (tt à l'endr.) - Jersey

ÉCHANTILLON

Important : il est indispensable à la réalisation d'un tricot aux bonnes dimensions : voir page 2
10 cm de pt mousse, aig. n° 3 = 24 m. et 46 rgs.

DOS et DEVANT

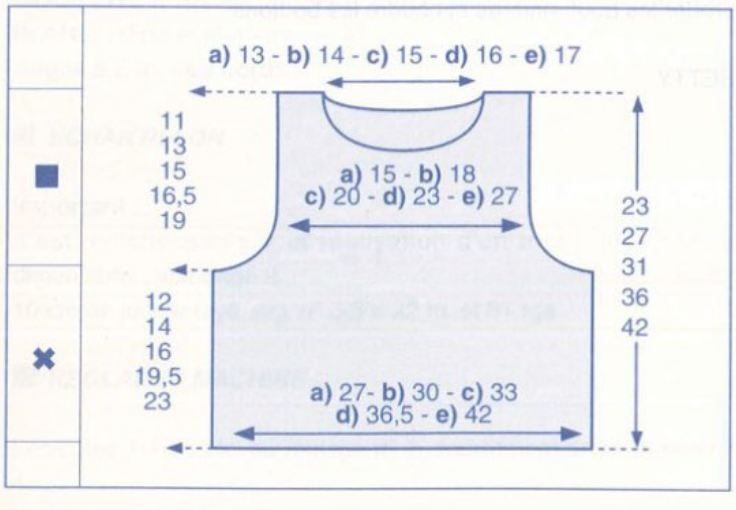

✖→ Monter:
a) 66 m. - **b)** 74 m. - **c)** 82 m. - **d)** 90 m. - **e)** 102 m.,
aig. n° 2,5, tric. en pt mousse (2 barres) puis cont. aig. n° 3,

■→ A **a)** 12 cm
b) 14 cm
d) 19,5 cm
e) 23 cm
c) 16 cm
de haut. tot, former les emman. en rab. de ch. côté,
a) ts les 2 rgs: 2 x 3 m., 3 x 2 m., 1 x 1 m. et 4 rgs plus haut: 1 x 1 m.
b) ts les 2 rgs: 2 x 3 m., 3 x 2 m., 1 x 1 m. et 4 rgs plus haut: 1 x 1 m
c) ts les 2 rgs: 2 x 3 m., 4 x 2 m., 1 x 1 m. et 4 rgs plus haut: 1 x 1 m.
d) ts les 2 rgs: 2 x 3 m., 4 x 2 m., 1 x 1 m. et 4 rgs plus haut: 1 x 1 m.
e) ts les 2 rgs: 2 x 3 m., 4 x 2 m., 3 x 1 m. et 4 rgs plus haut: 1 x 1 m.

Il reste:
a) 38 m. - **b)** 46 m. - **c)** 50 m. - **d)** 58 m.- **d)** 66 m.

A **a)** 16 cm
b) 20 cm
c) 23 cm
d) 28 cm
e) 33 cm
de haut. tot, former **l'encol. devant** en rab. les **a) b)** 10 m. - **c) d)** 12 m.- **e)** 14 m. centr. puis (côté encol.):
a) ts les 2 rgs: 1 x 3 m., 2 x 2 m., 1 x 1 m., ts les 4 rgs: 2 x 1 m. et 6 rgs plus haut: 1 x 1 m.
b) ts les 2 rgs: 1 x 3 m., 2 x 2 m., 1 x 1 m., ts les 4 rgs: 3 x 1 m. et 6 rgs plus haut: 1 x 1 m.
c) ts les 2 rgs: 1 x 3 m., 2 x 2 m.,1 x 1 m., ts les 4 rgs: 2 x 1 m. et 6 rgs plus haut: 2 x 1 m.
d) ts les 2 rgs: 1 x 3 m., 2 x 2 m., 2 x 1 m., ts les 4 rgs: 3 x 1 m. et 6 rgs plus haut: 1 x 1 m.
e) ts les 2 rgs: 1 x 3 m., 2 x 2 m., 2 x 1 m., ts les 4 rgs: 2 x 1 m., 6 rgs plus haut: 1 x 1 m. et 8 rgs plus haut: 1 x 1 m.

A **a)** 21 cm
b) 25 cm
c) 29 cm
d) 34 cm
e) 40 cm
de haut. tot, former **l'encol.dos** en rab. les: **a) b)** 10 m. - **c) d)** 12 m.- **e)** 14 m. centr. puis côté encol. ts les 2 rgs:
a) 1 x 2 m. et 3 x 3 m.
b) c) 4 x 3 m.
d) e) 3 x 3 m. et 1 x 4 m.

A **a)** 23 cm
b) 27 cm
c) 31 cm
d) 36 cm
e) 42 cm
de haut. tot rab. les: **a)** 3 m. - **b)** 6 m. - **c)** 7 m. - **d)** 10 m.- **e)** 13 m. restantes pour l'épaule

BANDE D'ENCOLURE

Monter:
a) 86 m. - **b)** 90 m. - **c)** 97 m. - **d)** 101 m.- **e)** 108 m., aig. n° 2,5, tric. 2 barres de pt mousse, 2 rgs de jersey, puis quelques rgs de jersey d'un autre coloris.

Repasser ces rgs de jersey, il suffira de les détricoter au moment du montage pour retrouver le coloris de base.

BANDES D'EMMANCHURES

Monter:
a) 70 m. - **b)** 76 m. - **c)** 86 m. - **d)** 94 m.- **e)** 104 m., aig. n° 2,5, tric. 2 barres de pt mousse, 2 rgs de jersey, puis quelques rgs de jersey d'un autre coloris.

Repasser ces rgs de jersey, il suffira de les détricoter au moment du montage pour retrouver le coloris de base.

ASSEMBLAGE

Faire les différentes coutures en se reportant aux conseils pages 4 et 5.
Coudre la bande d'encolure et les bandes d'emmanchures m. par m., à pts arrière sur l'endr. du trav.

CHRISTINE

12

CARDIGAN

N° 329-T9-246

TAILLES

a) 2 ans - **b)** 4 ans - **c)** 6 ans - **d)** 8/10 ans - **e)** 12 ans
Voir tableau des tailles page 2.

QUALITÉ (Nombre de pelotes)

Manches courtes

QUALITÉ	COLORIS	2 ans	4 ans	6 ans	8/10 ans	12 ans
LICORNE	BLANC	3	4	5	6	7

Manches longues

QUALITÉ	COLORIS	2 ans	4 ans	6 ans	8/10 ans	12 ans
LICORNE	BLANC	4	5	6	8	9

Composition du modèle:
100% Coton «COTON MERCERISE»

AIGUILLES

N° 2,5 - n° 3.

FOURNITURES

Commercialisées chez PHILDAR: Anneaux marqueurs.
a) b) c) 5 boutons - **d) e)** 6 boutons ø 12 mm réf.: 475-726-(0) 022

POINTS EMPLOYES

Pt mousse fantaisie: * 8 rgs de pt mousse et 2 rgs de jersey endr.* répéter de *à* soit 10 rgs.

ÉCHANTILLON

Important :
il est indispensable à la réalisation d'un tricot aux bonnes dimensions : voir page 2
10 cm de pt mousse fantaisie, aig. n° 3 = 24 m. et 44 rgs.

DOS

✖→ Monter:
a) 82 m. - **b)** 88 m. - **c)** 96 m. - **d)** 104 m. - **e)** 118 m.
aig. n° 2,5, tric. 4 rgs de pt mousse puis 2 rgs de jersey endr.

Cont. aig. n° 3, en pt mousse fantaisie (voir pts employés)

■→ A **a)** 11 cm
b) 13 cm
c) 15 cm
d) 18,5 cm
e) 22 cm

de haut. tot, former les emman. en rab. de ch. côté ts les 2 rgs:
a) 1 x 4 m., 1 x 3 m., 2 x 2 m. et 4 x 1 m.
b) 1 x 4 m., 1 x 3 m., 2 x 2 m. et 4 x 1 m.
c) 1 x 4 m., 1 x 3 m., 3 x 2 m. et 3 x 1 m.
d) 1 x 4 m., 1 x 3 m., 3 x 2 m. et 3 x 1 m.
e) 1 x 4 m., 1 x 3 m., 4 x 2 m. et 3 x 1 m.

Il reste:
a) 52 m. - **b)** 58 m. - **c)** 64 m. - **d)** 72 m.- **e)** 82 m.

●→A **a)** 23 cm
b) 27 cm
c) 31 cm
d) 36 cm
e) 42 cm

de haut. tot, biaiser les épaules en rab. de ch. côté, ts les 2 rgs:
a) 2 x 2 m. et 3 x 3 m.
b) 5 x 3 m.
c) 4 x 3 m. et 1 x 4 m.
d) 1 x 3 m. et 4 x 4 m.
e) 2 x 4 m. et 3 x 5 m.

En même temps, former l'encol. en rab. les: **a)** 8 m. - **b)c)** 10 m. - **d)** 12 m.- **e)** 14 m. centr. puis côté encol. ts les 2 rgs:
a) b) 3 x 3 m.
c) d) e) 1 x 3 m. et 2 x 4 m.

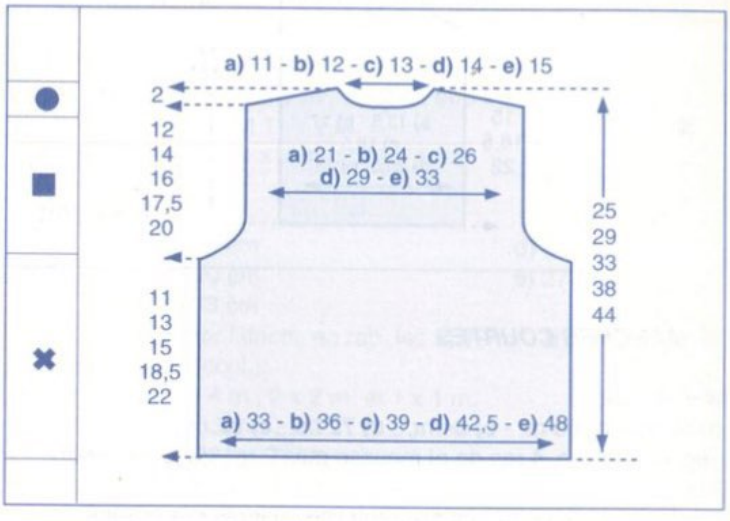

DEMI DEVANT DROIT

✖→ Monter:
a) 39 m. - **b)** 42 m. - **c)** 46 m. - **d)** 50 m. - **e)** 57 m.
aig. n° 2,5, tric. 4 rgs de pt mousse puis 2 rgs de jersey endr.

Cont. aig. n° 3, en pt mousse fantaisie (voir pts employés)

■→ A **a)** 11 cm
b) 13 cm
c) 15 cm
d) 18,5 cm
e) 22 cm

de haut. tot, former l'emman. en rab. à gauche ts les 2 rgs:
a) 1 x 4 m., 1 x 3 m., 2 x 2 m. et 4 x 1 m.
b) 1 x 4 m., 1 x 3 m., 2 x 2 m. et 4 x 1 m.
c) 1 x 4 m., 1 x 3 m., 3 x 2 m. et 3 x 1 m.
d) 1 x 4 m., 1 x 3 m., 3 x 2 m. et 3 x 1 m.
e) 1 x 4 m., 1 x 3 m., 4 x 2 m. et 3 x 1 m.

Il reste:
a) 24 m. - **b)** 27 m. - **c)** 30 m. - **d)** 34 m.- **e)** 39 m.

A **a)** 19 cm
b) 23 cm
c) 26 cm
d) 31 cm
e) 36 cm

de haut. tot. former l'encol. en rab. à droite:
a) ts les 2 rgs: 1 x 3 m., 2 x 2 m., 2 x 1 m., 4 rgs plus haut: 1 x 1 m., et 6 rgs plus haut: 1 x 1 m.
b) ts les 2 rgs: 1 x 3 m., 3 x 2 m., 1 x 1 m., 4 rgs plus haut: 1 x 1 m., et 6 rgs plus haut: 1 x 1 m.
c) ts les 2 rgs: 1 x 3 m., 3 x 2 m., 3 x 1 m., 4 rgs plus haut: 1 x 1 m., et 6 rgs plus haut: 1 x 1 m.
d) ts les 2 rgs: 1 x 3 m., 4 x 2 m., 2 x 1 m., 4 rgs plus haut: 1 x 1 m., et 6 rgs plus haut: 1 x 1 m.
e) ts les 2 rgs: 1 x 3 m., 4 x 2 m., 3 x 1 m., 4 rgs plus haut: 1 x 1

m., et 6 rgs plus haut: 1 x 1 m.

●→A **a)** 23 cm **d)** 36 cm
b) 27 cm **e)** 42 cm
c) 31 cm

de haut. tot, biaiser l'épaule en rab. à gauche, ts les 2 rgs:
a) 2 x 2 m. et 3 x 3 m.
b) 5 x 3 m.
c) 4 x 3 m. et 1 x 4 m.
d) 1 x 3 m. et 4 x 4 m.
e) 2 x 4 m. et 3 x 5 m.

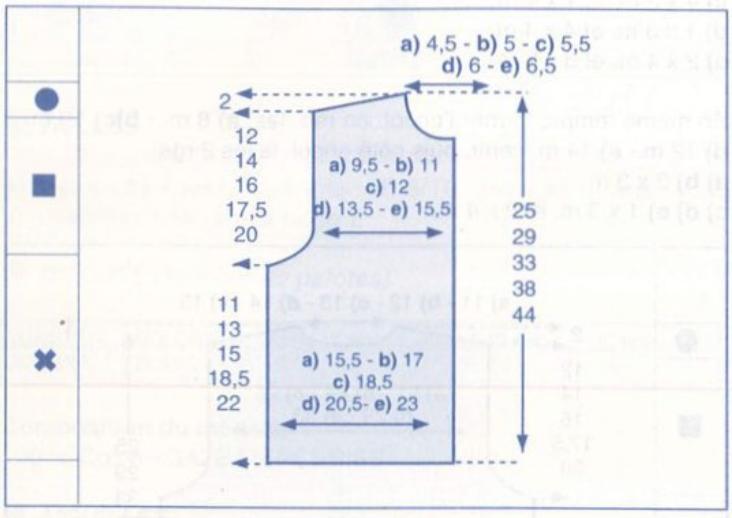

MANCHES COURTES

✖→ Monter:
a) 52 m. - **b)** 60 m. - **c)** 64 m. - **d)** 72 m. - **e)** 82 m.
aig. n° 2,5, tric. 4 rgs de pt mousse puis 2 rgs de jersey endr.

Cont. aig. n° 3, en pt mousse fantaisie (voir pts employés).
Augm. de ch. côté 1 x 1 m. puis ts les 4 rgs: 2 x 1 m.

On obtient:
a) 58 m. - **b)** 66 m. - **c)** 70 m. - **d)** 78 m. - **e)** 88 m.

A 3,5 cm de haut. tot., former l'arrondi en rab. de ch. côté, ts les 2 rgs:
a) 1 x 3 m., 16 x 1 m. et 1 x 2 m.
b) 1 x 3 m., 1 x 2 m., 17 x 1 m. et 1 x 3 m.
c) 1 x 3 m., 1 x 2 m., 19 x 1 m. et 1 x 3 m.
d) 1 x 3 m., 2 x 2 m., 21 x 1 m. et 1 x 3 m.
e) 1 x 3 m., 2 x 2 m., 24 x 1 m., 1 x 2 m. et 1 x 3 m.

A **a)** 11,5 cm **d)** 15 cm
b) 12,5 cm **e)** 16,5 cm
c) 13,5 cm

de haut. tot., rab. les 16 m. restantes.

Tric. la seconde manche semblable.

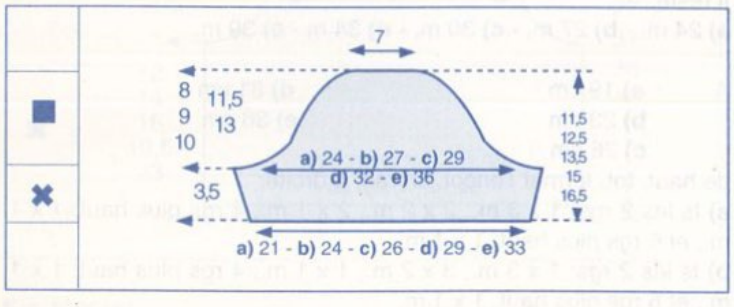

MANCHES LONGUES

✖→ Monter:
a) 46 m. - **b)** 50 m. - **c)** 52 m. - **d)** 56 m. - **e)** 60 m.
aig. n° 2,5, tric. 4 rgs de pt mousse puis 2 rgs de jersey endr.

Cont. aig. n° 3, en pt mousse fantaisie (voir pts employés).
Augm. de ch. côté 1 x 1 m. puis:
a) ts les 14 rgs: 3 x 1 m. et ts les 16 rgs: 2 x 1 m.
b) ts les 12 rgs: 2 x 1 augm. et ts les14 rgs: 5 x 1 m.
c) ts les 14 rgs: 8 x 1 m.
d) ts les 12 rgs: 3 x 1 m. et ts les 14 rgs: 7 x 1 m.
e) ts les 12 rgs: 11 x 1 m. et ts les 14 rgs: 2 x 1 m.

On obtient:
a) 58 m. - **b)** 66 m. - **c)** 70 m. - **d)** 78 m. - **e)** 88 m.

■→ A **a)** 22 cm **d)** 35 cm
b) 26 cm **e)** 41 cm
c) 30 cm

de haut. tot former l'arrondi en rab. de ch. côté ts les 2 rgs:
a) 1 x 3 m., 16 x 1 m. et 1 x 2 m.
b) 1 x 3 m., 1 x 2 m., 17 x 1 m. et 1 x 3 m.
c) 1 x 3 m., 1 x 2 m., 19 x 1 m. et 1 x 3 m.
d) 1 x 3 m., 2 x 2 m., 21 x 1 m. et 1 x 3 m.
e) 1 x 3 m., 2 x 2 m., 24 x 1 m., 1 x 2 m. et 1 x 3 m.

A **a)** 30 cm **d)** 46,5 cm
b) 35 cm **e)** 54 cm
c) 40 cm

de haut. tot., rab. les 16 m. restantes.
Tric. la seconde manche semblable.

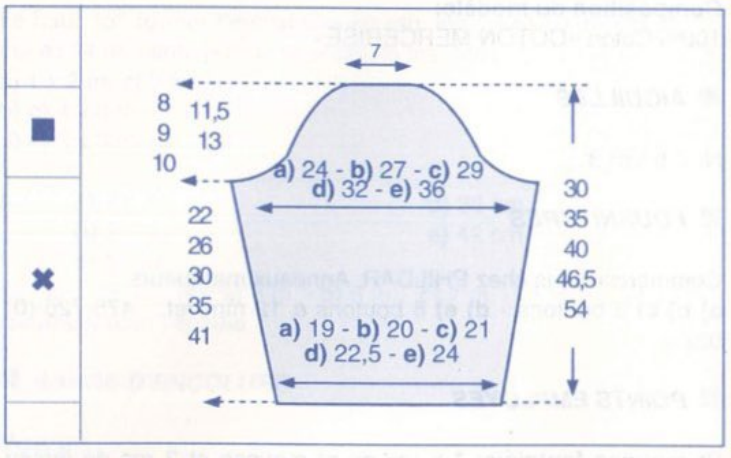

BANDE D'ENCOLURE

Monter: **a)** 64 m. - **b)** 68 m. - **c)** 74 m. - **d)** 78 m.- **e)** 84 m., aig. n° 2,5, tric. 2 rgs de pt mousse (1 barre) , 2 rgs de jersey endr., 2 rgs de pt mousse (1 barre) = 1,5 cm, puis faire quelques rgs de jersey d'un autre coloris. Repasser ces rgs de jersey, il suffira de les détricoter au moment du montage pour retrouver le coloris de base.

BANDES DE BOUTONNAGE

Monter: **a)** 56 m. - **b)** 68 m. - **c)** 76 m. - **d)** 90 m.- **e)** 104m., aig. n° 2,5, tric. comme précédemment.
Tric. une seconde bande semblable en répartissant sur le 1er rg de jersey: **a) b) c)** 5 - **d) e)** 6 boutonnières de 1 m. la première à 4 m. du bord les suivantes espacées de **a)** 11 m. - **b)** 14 m. - **c)** 16 m. - **d)** 15 m. - **e)** 18 m.

ASSEMBLAGE

Faire les différentes coutures en se reportant aux conseils pages 4 et 5. Coudre la bande d'encolure, m. par m., à pts arrière sur l'endr. du trav. Coudre les boutons et broder les boutonnières

CHRISTINE

13

DÉBARDEUR COURT

N° 329-T9-247

TAILLES

a) 6 ans - **b)** 8 ans - **c)** 10 ans - **d)** 12 ans - **e)** 14 ans
Voir tableau des tailles page 2.

QUALITÉ (Nombre de pelotes)

QUALITE	COLORIS	6 ans	8 ans	10 ans	12 ans	14 ans
COTON D'EGYPTE 3	ECRU	3	3	4	5	6

Composition du modèle:
100% Coton

AIGUILLES

n° 2,5 - n° 3
1 crochet n° 2,5.

FOURNITURES

Commercialisées chez PHILDAR
Anneaux marqueurs.

POINTS EMPLOYES

Jersey
Pt fantaisie (voir diagramme)
M. serrées
Pt d'écrevisse: ce pt s'obtient en faisant 1 rg de m. serrées de gauche à droite et non de droite à gauche comme il se fait normalement.

ÉCHANTILLONS

Important : ils sont indispensables à la réalisation d'un tricot aux bonnes dimensions : voir page 2
10 cm de jersey, aig. n° 3 = 26 m. et 34 rgs.
10 cm de pt fantaisie, aig. n° 3 = 25 m. et les 48 rgs du diagramme = 11,5 cm.

DOS

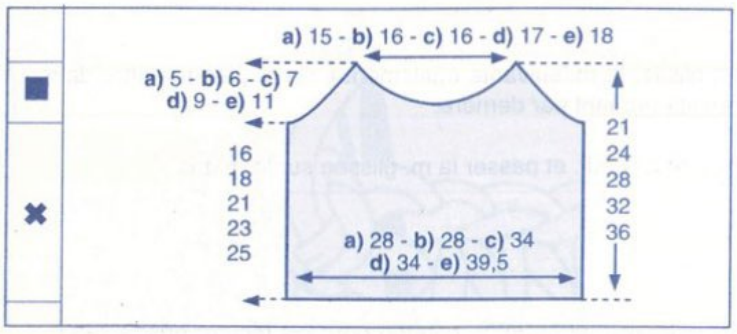

✖→ Monter: **a)** 73 m. - **b)** 73 m. - **c)** 87 m. - **d)** 87 m. - **e)** 101 m., aig. n° 2,5, tric. les 2 premiers rgs du diagramme.

Cont. aig. n° 3, en pt fantaisie de la façon suivante:
a) tric. 1 m. lis., de la 1ère m. à la 21e m., * de la 8e à la 21e m. * répéter de * à * 2 fois puis de la 8e m. à la 29e m. et 1 m. lis.
b) tric. 1 m. lis., de la 1ère m. à la 21e m., * de la 8e à la 21e m. * répéter de * à * 2 fois puis de la 8e m. à la 29e m. et 1 m. lis.
c) tric. 1 m. lis., de la 1ère m. à la 21e m., * de la 8e à la 21e m. * répéter de * à * 3 fois puis de la 8e m. à la 29e m. et 1 m. lis.
d) tric. 1 m. lis., de la 1ère m. à la 21e m., * de la 8e à la 21e m. * répéter de * à * 3 fois puis de la 8e m. à la 29e m. et 1 m. lis.
e) tric. 1 m. lis., de la 1ère m. à la 21e m., * de la 8e à la 21e m. * répéter de * à * 4 fois puis de la 8e m. à la 29e m. et 1 m. lis.

les 48 rgs du diagramme terminés, cont. en jersey en faisant 1 augm. au début et à la fin du 1er rg

On a: **a)** 75 m. - **b)** 75 m. - **c)** 89 m. - **d)** 89 m. - **e)** 103 m.

■→ A
a) 16 cm
b) 18 cm
c) 21 cm
d) 23 cm
e) 25 cm

de haut. tot., former les emman. en rab. de ch. côté, ts les 2 rgs:
a) 1 x 5 m., 1 x 4 m., 1 x 2 m. et 6 x 1 m.
b) 1 x 4 m., 1 x 3 m. et 8 x 1 m.
c) 1 x 5 m., 1 x 4 m., 1 x 3 m., 1 x 2 m. et 8 x 1 m.
d) 1 x 4 m., 3 x 2 m. et 11 x 1 m.
e) 1 x 5 m., 1 x 4 m., 1 x 2 m. et 16 x 1 m.

Entre-temps,
A
a) 18 cm
b) 20 cm
c) 23 cm
d) 25 cm
e) 27 cm

de haut. tot., former l'encol. en rab. les **a)** 19 m. - **b) c) d) e)** 21 m. centr. puis (côté encol.):
a) ts les 2 rgs: 1 x 4 m., 2 x 2 m. et 1 x 1 m.
b) ts les 2 rgs: 1 x 3 m., 2 x 2 m. et 3 x 1 m.
c) ts les 2 rgs: 1 x 3 m., 7 x 1 m.
d) ts les 2 rgs: 1 x 3 m., 1 x 2 m., 2 x 1 m. puis * 2 rgs plus haut: 1 x 1 m. et 4 rgs plus haut: 1 x 1 m. * répéter de * à * 2 fois.
e) ts les 2 rgs: 2 x 2 m., 1 x 1 m. puis * 4 rgs plus haut: 1 x 1 m. et 2 rgs plus haut: 1 x 1 m. * répéter de * à * 3 fois et 4 rgs plus haut: 1 x 1 m.

A
a) 21 cm
b) 24 cm
c) 28 cm
d) 32 cm
e) 36 cm

de haut. tot., rab. les 2 m. restantes de ch. côté.

DEVANT

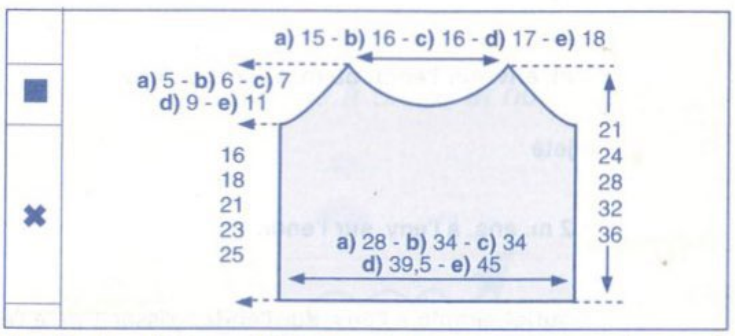

✖→ Monter: **a)** 73 m. - **b)** 87 m. - **c)** 87 m. - **d)** 101 m. - **e)** 115 m., aig. n° 2,5, tric. les 2 premiers rgs du diagramme.

Cont. aig. n° 3, en pt fantaisie de la façon suivante:
a) tric. 1 m. lis., de la 1ère m. à la 21e m., * de la 8e à la 21e m. * répéter de * à * 2 fois puis de la 8e m. à la 29e m. et 1 m. lis.
b) tric. 1 m. lis., de la 1ère m. à la 21e m., * de la 8e à la 21e m. * répéter de * à * 3 fois puis de la 8e m. à la 29e m. et 1 m. lis.
c) tric. 1 m. lis., de la 1ère m. à la 21e m., * de la 8e à la 21e m. * répéter de * à * 3 fois puis de la 8e m. à la 29e m. et 1 m. lis.
d) tric. 1 m. lis., de la 1ère m. à la 21e m., * de la 8e à la 21e m. * répéter de * à * 4 fois puis de la 8e m. à la 29e m. et 1 m. lis.
e) tric. 1 m. lis., de la 1ère m. à la 21e m., * de la 8e à la 21e m. *

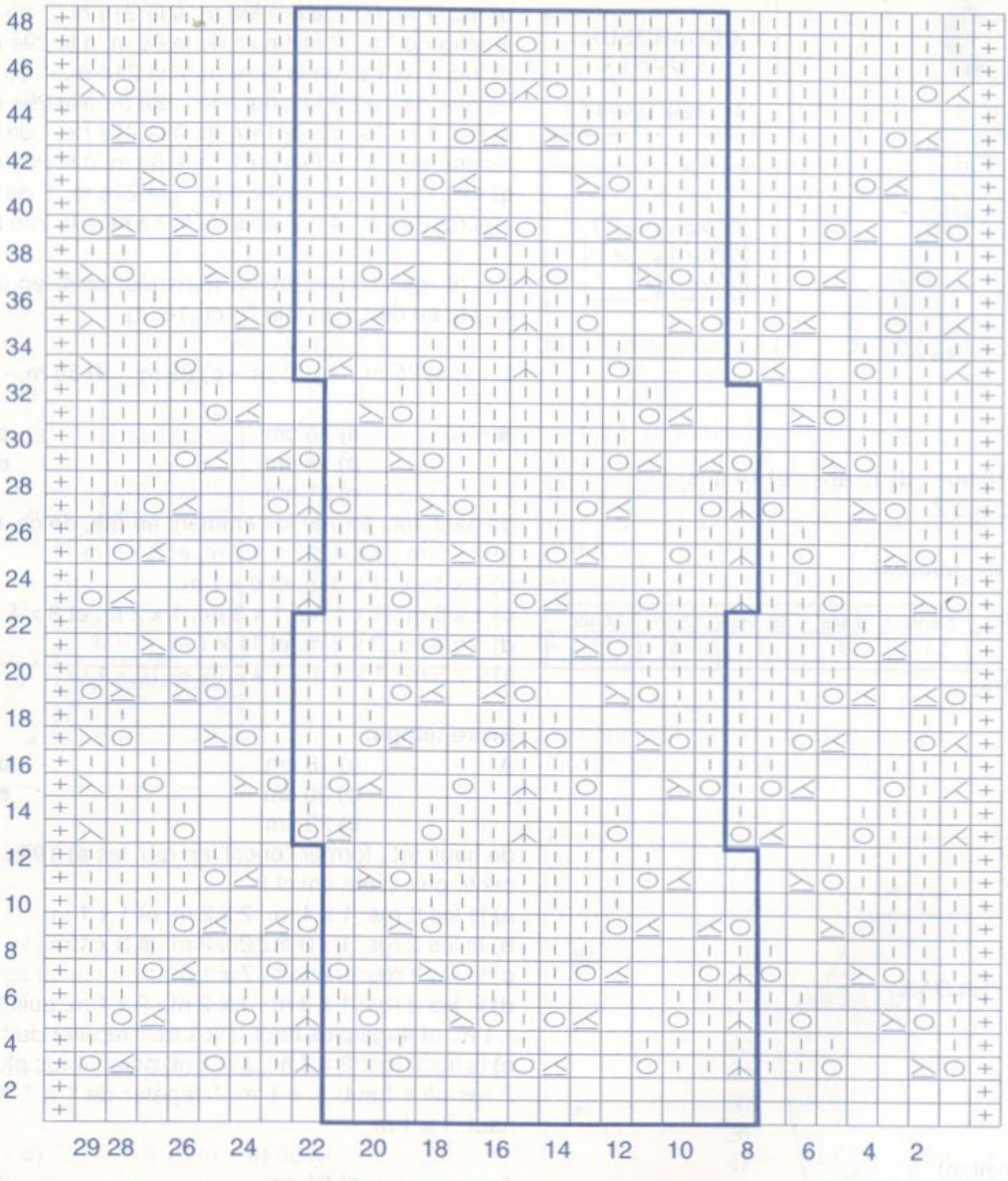

tric. de la 1ère à la 7e m., répéter la partie encadrée, (soit de la 8e m. à la 21e m.) puis de la 22e m. à la 29e m. tric. les 48 rgs.

= m. lis.: tric. la 1ère et la dernière m. normalement comme elles doivent être tric. dans le pt.

= m. endr. sur l'endr. ou m. env. sur l'env.

= m. env. sur l'endr. ou m. endr. sur l'env.

= jeté

= 2 m. ens. à l'env. sur l'endr.

= surjet simple à l'env. sur l'endr.: glisser 1 m. à l'endr., glisser la m. suivante également à l'endr., les remettre dans ce sens sur l'aig. gauche, puis tric. ces 2 m. ens. à l'env. en les prenant par derrière.

= surjet simple endr.: glisser 1 m. à l'endr., tric. la m. suivante à l'endr. et passer la m. glissée sur la m. tric.

= 2 m. ens. à l'endr. sur l'endr.

= dim. double verticale endr.: d'un groupe de 3 m., glisser la 1ère et la 2e m. comme pour les tricoter ens. à l'endr., tric. la m. suivante à l'endr. et passer les 2 m. glissées sur la m. tric.

= 3 m. ens. à l'endr. sur l' endr.

répéter de * à * 5 fois puis de la 8e m. à la 29e m. et 1 m. lis.

les 48 rgs du diagramme terminés, cont. en jersey en faisant 1 augm. au début et à la fin du 1er rg

On a: **a)** 75 m. - **b)** 89 m. - **c)** 89 m. - **d)** 103 m. - **e)** 117 m.

■→ A **a)** 16 cm **d)** 23 cm
b) 18 cm **e)** 25 cm
c) 21 cm

de haut. tot., former les emman. en rab. de ch. côté, ts les 2 rgs:
a) 1 x 5 m., 1 x 4 m., 1 x 2 m. et 6 x 1 m.
b) 1 x 11 m., 1 x 3 m. et 8 x 1 m.
c) 1 x 5 m., 1 x 4 m., 1 x 3 m., 1 x 2 m. et 8 x 1 m.
d) 1 x 11 m., 3 x 2 m. et 11 x 1 m.
e) 1 x 12 m., 1 x 4 m., 1 x 2 m. et 16 x 1 m.

Entre-temps,

A **a)** 18 cm **d)** 25 cm
b) 20 cm **e)** 27 cm
c) 23 cm

de haut. tot., former l'encol. en rab. les **a)** 19 m. - **b) c) d) e)** 21 m. centr. puis (côté encol.):
a) ts les 2 rgs: 1 x 4 m., 2 x 2 m. et 1 x 1 m.
b) ts les 2 rgs: 1 x 3 m., 2 x 2 m. et 3 x 1 m.
c) ts les 2 rgs: 1 x 3 m., 7 x 1 m.
d) ts les 2 rgs: 1 x 3 m., 1 x 2 m., 2 x 1 m. puis * 2 rgs plus haut: 1 x 1 m. et 4 rgs plus haut: 1 x 1 m. * répéter de * à * 2 fois.
e) ts les 2 rgs: 2 x 2 m., 1 x 1 m. puis * 4 rgs plus haut: 1 x 1 m. et 2 rgs plus haut: 1 x 1 m. * répéter de * à * 3 fois et 4 rgs plus haut: 1 x 1 m.

A **a)** 21 cm **d)** 32 cm
b) 24 cm **e)** 36 cm
c) 28 cm

de haut. tot., rab. les 2 m. restantes de ch. côté.

BANDES DE FINITION ENCOLURE

Monter: **a)** 45 m. - **b)** 50 m. - **c)** 52 m. - **d)** 60 m. - **e)** 67 m., aig. n° 2,5, tric. 1 rg de jersey env., 3 rgs de jersey endr. puis faire quelques rgs de jersey d'un autre coloris.

Repasser ces rgs de jersey, il suffira de les détricoter au moment du montage pour retrouver le coloris de base.

Tric. une seconde bande semblable.

BRETELLES

10 cm de côtes 1/1 en long (légèrement étirées), aig. n° 2,5 = 40 rgs.

Monter: 5 m., aig. n° 2,5, tric. en côtes 1/1 en commençant et en terminant le 1er rg et ts les rgs impairs (endr. du trav.) par 2 m. endr. pendant **a)** 37 cm (148 rgs) - **b)** 42 cm (168 rgs) - **c)** 45 cm (180 rgs) - **d)** 49 cm (196 rgs) - **e)** 55 cm (220 rgs)

Tric. une seconde bretelle semblable.

ASSEMBLAGE

Faire les coutures des côtés en se reportant aux conseils pages 4 et 5.
Les coutures des côtés des tailles **b) d) e)** sont décalées vers le dos.

Coudre les bandes d'encolure dos et devant, m. par m., à pts arrière sur l'endr. du trav.

Coudre les bretelles le long des emman. en laissant une longueur de 20 cm entre la pointe du dos et du devant.

Avec le crochet n° 2,5, faire au bas du débardeur, aux emman., à l'encol., 1 rg de m. serrées et 1 rg de pt d'écrevisse (voir pts employés).

ALINE

PHILDAR Conseils

Le point d'écrevisse

Ce point s'obtient en faisant un rang de mailles serrées de gauche à droite et non pas de droite à gauche comme il se fait normalement.

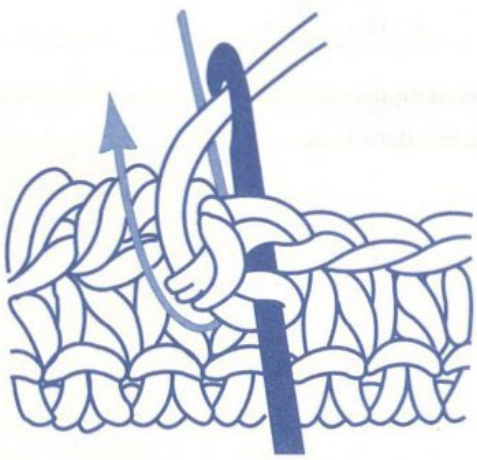

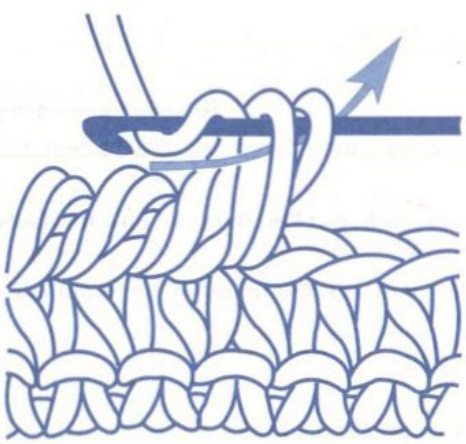

14

CARDIGAN COURT

N° 329-T9-248

Composition du modèle:
80% Angora - 20% Laine d'Agneau

AIGUILLES

N° 3 pour le pt de riz
N° 3,5 pour le pt fantaisie

FOURNITURES

Commercialisées chez PHILDAR
Anneaux marqueurs
a) b) c) 6 - **d) e)** 7 Boutons Ø 12 mm réf : 475 - 808 - (0) 012

TAILLES

a) 2 ans - **b)** 4 ans - **c)** 6 ans - **d)** 8/10 ans - **e)** 12/14 ans
Voir tableau des tailles page 2

QUALITÉ (Nombre de pelotes)

QUALITÉ	COLORIS	2 ans	4 ans	6 ans	8/10 ans	12/14 ans
ANGORA de Phildar	ECRU	5	6	7	9	12

POINTS EMPLOYÉS

Pt de riz :
Nombre de m. pour la symétrie :
multiple de 2 + 1 + 1 m. lis. à ch. extrémité
1er rg (endr. du trav.) : 1 m. lis., * 1 m. endr., 1 m. env. *; répéter de * à *; terminer par 1 m. endr., 1 m. lis.
2e rg : comme le 1er rg
Répéter toujours ces 2 rgs

Diagramme n° 1

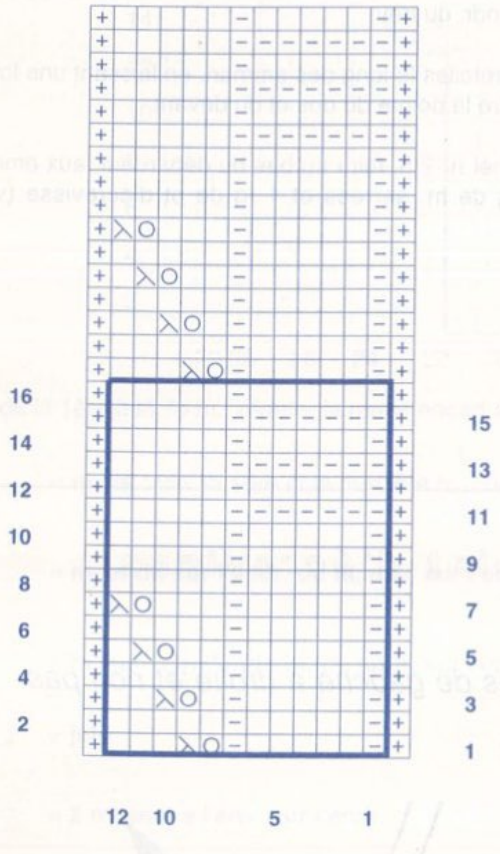

Diagramme n° 2

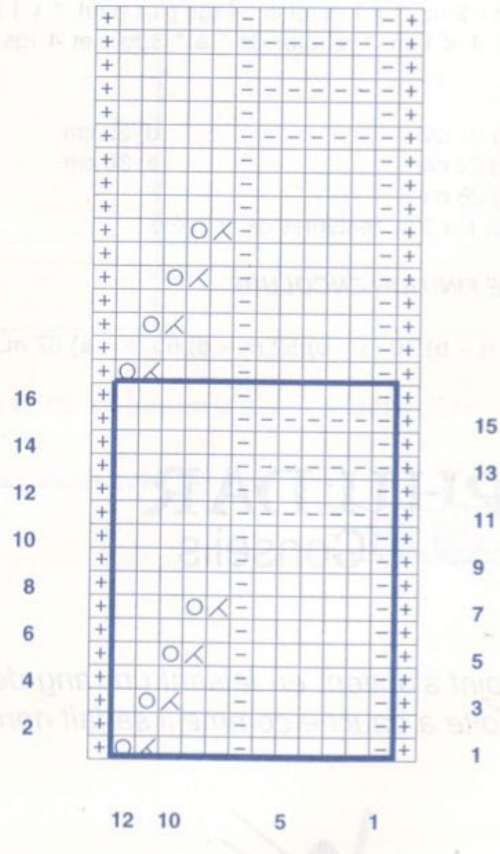

Répéter toujours la partie encadrée, soit 12 m. et 16 rgs.

+ = **m. lis.** : tric. la première et la dernière m. comme elles doivent être tric. dans le pt

□ = **m. endr. sur l'endr. ou m. env. sur l'env.**

− = **m. env. sur l'endr. ou m. endr. sur l'env.**

○ = **jeté**

⟍ = **surjet simple endr.:** glisser 1 m. à l'endr., tric. la suivante à l'endr. et passer la m. glissée sur la m. tric.

⟋ = **2 m. ens. à l'endr.**

Pt fantaisie : (voir diagrammes page 34)

ÉCHANTILLON

Important :
il est indispensable à la réalisation d'un tricot aux bonnes dimensions : voir page 2
10 cm de pt fantaisie, aig. n° 3,5 = 26 m. et 35 rgs.

DOS

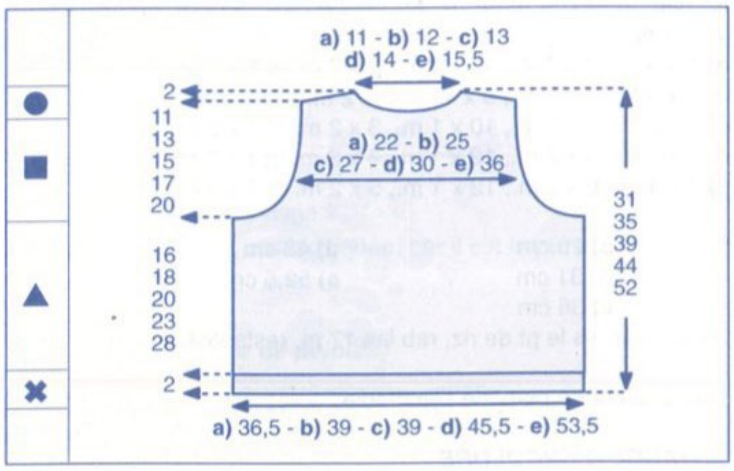

✖ → Monter:
a) 97 m. - **b) c)** 103 m. - **d)** 121 m. - **e)** 141 m. aig. n° 3, tric. en pt de riz (voir pts employés) pendant 2 cm.

▲ → Cont. en pt fantaisie (voir diagrammes n° 1 et n° 2) aig n° 3,5 et tric. de la façon suivante :

a) 1 m. lis., de la 5e à la 12e m. du diagramme n° 1,
de la 1ère à la 12e m. du diagramme n° 1 (3 fois),
de la 1ère à la 12e m. du diagramme n° 2 (4 fois),
de la 1ère à la 3e m. du diagramme n° 2, 1 m. lis.

b) c) 1 m. lis., de la 2e à la 12e m. du diagramme n° 1,
de la 1ère à la 12e m. du diagramme n° 1 (3 fois),
de la 1ère à la 12e m. du diagramme n° 2 (4 fois),
de la 1ère à la 6e m. du diagramme n° 2, 1 m. lis.

d) 1 m. lis., de la 5e à la 12e m. du diagramme n° 1,
de la 1ère à la 12e m. du diagramme n° 1 (4 fois),
de la 1ère à la 12e m. du diagramme n° 2 (5 fois),
de la 1ère à la 3e m. du diagramme n° 2, 1 m. lis.

e) 1 m. lis., de la 7e à la 12e m. du diagramme n° 1,
de la 1ère à la 12e m. du diagramme n° 1 (5 fois),
de la 1ère à la 12e m. du diagramme n° 2 (6 fois),
la 1ère m. du diagramme n° 2, 1 m. lis.

■ → A **a)** 16 cm **d)** 23 cm
b) 18 cm **e)** 28 cm
c) 20 cm
de haut après le pt de riz, former les emman. en rab. de ch. côté ts les 2 rgs :
a) 2 x 4 m. 1 x 3 m., 3 x 2 m. et 2 x 1 m.
b) 2 x 4 m., 1 x 3 m., 2 x 2 m. et 3 x 1 m.
c) 1 x 2 m., 2 x 3 m., 2 x 2 m. et 3 x 1 m.
d) 2 x 4 m., 2 x 3 m., 2 x 2 m. et 2 x 1 m.
e) 2 x 4 m., 2 x 3 m., 3 x 2 m. et 3 x 1 m.

Il reste:
a) 59 m. - **b)** 67 m. - **c)** 73 m. - **d)** 81 m. - **e)** 95 m.

● → A **a)** 27 cm **d)** 40 cm
b) 31 cm **e)** 48 cm
c) 35 cm
de haut. après le pt de riz, biaiser les épaules en rab. de ch. côté ts les 2 rgs :
a) 1 x 3 m. et 3 x 4 m.
b) 2 x 4 m. et 2 x 5 m.
c) 4 x 5 m.
d) 2 x 5 m. et 2 x 6 m.
e) 1 x 6 m. et 3 x 7 m.

En même temps, former l'encol. en rab. les **a)** 9 m. - **b) c)** 11 m. - **d)** 13 m. - **e)** 15 m. centr. puis ts les 2 rgs :
a) b) 2 x 5 m.
c) 1 x 6 m. et 1 x 5 m.
d) 2 x 6 m.
e) 1 x 7 m. et 1 x 6 m.

DEMI-DEVANT DROIT

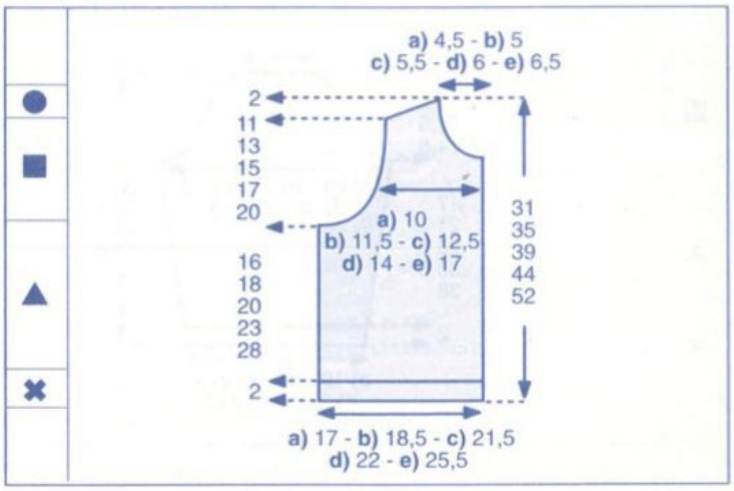

✖ → Monter:
a) 47 m. - **b)** 49 m. - **c)** 55 m. - **d)** 59 m. - **e)** 67 m. aig. n° 3 et tric. en pt de riz (voir pts employés) pendant 2 cm.

▲ → Cont. en pt fantaisie (voir diagramme n° 2) aig. n° 3,5 en faisant pour les tailles **b) c) e)** 1 augm. sur le 1er rg.

On a:
a) 47 m. - **b)** 50 m. - **c)** 56 m. - **d)** 59 m. - **e)** 68 m.

Tric. en commençant par 1 m. lis. et la 8e m. du diagramme.

■ → A **a)** 16 cm **d)** 23 cm
b) 18 cm **e)** 28 cm
c) 20 cm
de haut. après le pt de riz, former l'emman. en rab. à gauche ts les 2 rgs :
a) 1 x 5 m., 1 x 4 m., 1 x 3 m., 3 x 2 m. et 2 x 1 m.
b) 1 x 5 m., 1 x 4 m., 1 x 3 m., 2 x 2 m. et 3 x 1 m.
c) 1 x 6 m., 1 x 4 m., 2 x 3 m., 2 x 2 m. et 2 x 1 m.
d) 1 x 5 m., 1 x 4 m., 2 x 3 m., 2 x 2 m. et 2 x 1 m.
e) 2 x 4 m., 2 x 3 m., 3 x 2 m. et 3 x 1 m.

Il reste:
a) 27 m. - **b)** 31 m. - **c)** 34 m. - **d)** 38 m. - **e)** 45 m.

A **a)** 23 cm **d)** 35 cm
b) 27 cm **e)** 42 cm
c) 30 cm
de haut. après le pt de riz, former l'encol. en rab. à droite ts les 2 rgs :
a) 1 x 4 m., 1 x 3 m., 1 x 2 m. et 3 x 1 m.
b) 1 x 4 m., 1 x 3 m., 1 x 2 m. et 4 x 1 m.
c) 1 x 4 m., 1 x 3 m., 2 x 2 m. et 3 x 1 m.
d) 1 x 4 m., 1 x 3 m., 3 x 2 m. et 3 x 1 m.
e) 1 x 5 m., 2 x 3 m., 2 x 2 m. et 3 x 1 m.

● → A **a)** 27 cm **d)** 40 cm

b) 31 cm **e)** 48 cm
c) 35 cm

de haut après le pt de riz, biaiser l'épaule en rab. à gauche ts les 2 rgs :
a) 1 x 3 m. et 3 x 4 m.
b) 2 x 4 m. et 2 x 5 m.
c) 4 x 5 m.
d) 2 x 5 m. et 2 x 6 m.
e) 1 x 6 m. et 3 x 7 m.

Tric. le demi-devant gauche en sens inverse en suivant le diagramme n° 1 et en commençant par : 1 m. lis. et **a) d)** la 4e m. - **b)** la 1ère m. - **c) e)** la 7e m. du diagramme.

■ *MANCHES*

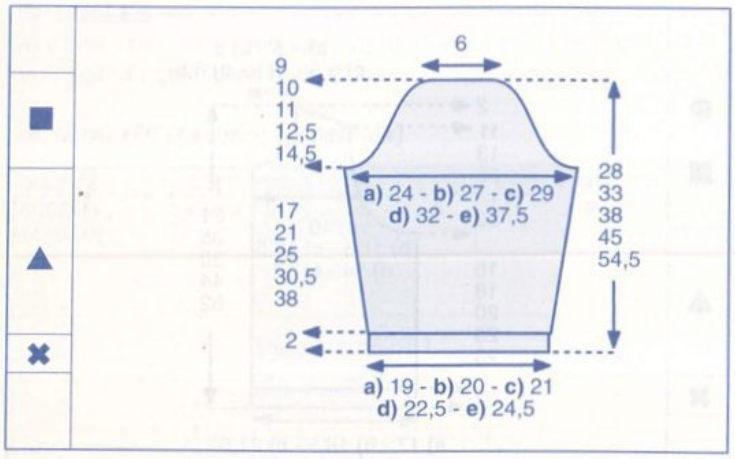

✖ → Monter:
a) 49 m. - **b)** 53 m. - **c)** 55 m. - **d)** 59 m. - **e)** 63 m. aig. n° 3 et tric. en pt de riz (voir pts employés) pendant 2 cm.

▲ → Cont. en pt fantaisie (voir diagramme n° 1 et n° 2) aig. n° 3,5 en faisant 2 augm. sur le 1er rg.

On a:
a) 51 m. - **b)** 55 m. - **c)** 57 m. - **d)** 61 m. - **e)** 65 m.

Tric. de la façon suivante :

a) 1 m. lis., de la 4e à la 12e m. du diagramme n° 2 ,
de la 1ère à la 12e m. du diagramme n° 2,
de la 1ère à la 12 e m. du diagramme n° 1 (2 fois),
de la 1ère à la 4e m. du diagramme n° 1, 1 m. lis.

b) 1 m. lis., de la 2e à la 12e m. du diagramme n° 2 ,
de la 1ère à la 12e m. du diagramme n° 2,
de la 1ère à la 12 e m. du diagramme n° 1 (2 fois),
de la 1ère à la 6e m. du diagramme n° 1, 1 m. lis.

c) 1 m. lis., de la 1ère à la 12e m. du diagramme n° 2 (2 fois),
de la 1ère à la 12 e m. du diagramme n° 1 (2 fois),
de la 1ère à la 7e m. du diagramme n° 1, 1 m. lis.

d) 1 m. lis., les 11e et 12e m. du diagramme n° 2 ,
de la 1ère à la 12e m. du diagramme n° 2 (2 fois),
de la 1ère à la 12e m. du diagramme n° 1 (2 fois),
de la 1ère à la 9e m. du diagramme n° 1, 1 m. lis.

e) 1 m. lis., de la 9e à la 12e m. du diagramme n° 2,
de la 1ère à la 12e m. du diagramme n° 2 (2 fois),
de la 1ère à la 12e m. du diagramme n° 1 (2 fois),
de la 1ère à la 11e m. du diagramme n° 1, 1 m. lis.

Augm. de ch. côté (en reconstituant les pts au fur et à mesure et en ne faisant les jetés que s'ils sont compensés par 2 m. ens. ou 1 surjet simple) :
a) ts les 6 rgs : 2 x 1 m. et ts les 8 rgs : 5 x 1 m.
b) ts les 6 rgs : 3 x 1 m. et ts les 8 rgs : 6 x 1 m.
c) ts les 8 rgs : 10 x 1 m.
d) ts les 8 rgs : 12 x 1 m.
e) ts les 6 rgs : 5 x 1 m. et ts les 8 rgs : 12 x 1 m.

On obtient:
a) 65 m. - **b)** 73 m. - **c)** 77 m. - **d)** 85 m. - **e)** 99 m.

■ → A **a)** 17 cm **d)** 30,5 cm
b) 21 cm **e)** 38 cm
c) 25 cm

de haut. après le pt de riz, former l'arrondi en rab. de ch. côté ts les 2 rgs :
a) 1 x 3 m., 2 x 2 m., 10 x 1 m., 2 x 2 m. et 1 x 3 m.
b) 1 x 3 m., 4 x 2 m., 8 x 1 m., 3 x 2 m. et 1 x 3 m.
c) 1 x 3 m., 4 x 2 m., 10 x 1 m., 3 x 2 m. et 1 x 3 m.
d) 1 x 3 m., 4 x 2 m., 12 x 1 m., 4 x 2 m. et 1 x 3 m.
e) 1 x 4 m., 6 x 2 m., 12 x 1 m., 5 x 2 m. et 1 x 3 m.

A **a)** 26 cm **d)** 43 cm
b) 31 cm **e)** 52,5 cm
c) 36 cm

de haut. après le pt de riz, rab les 17 m. restantes.

Tric. la seconde manche semblable.

■ *BANDE D'ENCOLURE*

Monter:
a) 69 m. - **b)** 75 m. - **c)** 83 m. - **d)** 89 m. - **e)** 99 m. aig. n° 3 et tric. en pt de riz pendant 2 cm, puis faire 1 rg env. sur l'env. et quelques rgs de jersey d'un autre coloris.

Repasser ces rgs de jersey.

Il suffira lors du montage de la bande de les détricoter pour retrouver le coloris de base.

■ *BANDES DE BOUTONNAGE*

Monter:
a) 73 m. - **b)** 83 m. - **c)** 91 m. - **d)** 105 m. - **e)** 123 m. aig. n° 3 et tric. en pt de riz pendant 2 cm puis terminer comme précédemment.

Faire la seconde bande semblable en répartissant sur le 5e rg, **a) b) c)** 6 - **d) e)** 7 boutonnières d'1 m., la 1ère à 5 m. du bord droit, les suivantes espacées de : **a)** 11 m. - **b)** 13 m. - **c) d)** 15 m. - **e)** 18 m.

■ *ASSEMBLAGE*

Faire les différentes coutures en se reportant aux conseils pages 4 et 5.

Faire les coutures des épaules, des côtés et des manches.

Monter celles-ci au emman.

Taille **c)** : les coutures des côtés sont décalées vers le dos par rapport aux coutures des manches.

Coudre la bande d'encol. m. par m. à pts arrière sur l'endr. du trav.

Faire le même trav. pour les bandes de boutonnage.

Broder les boutonnières et coudre les boutons.

JOSEE

15

PULL TUNIQUE

N° 329-T9-253

TAILLES

a) 6/8 ans - **b)** 12/14 ans
Voir tableau des tailles page 2.
La taille 10 ans n'est pas expliquée, car il est impératif d'avoir des motifs complets.

QUALITE (Nombre de pelotes)

QUALITE	COLORIS	6/8 ans	12/14 ans
LICORNE	JUNGLE	8	12

Composition du modèle:
100% Coton «GAZE MERCERISE»

CROCHET

N° 2,5

POINTS EMPLOYES

M. coulée:
Piquer le cochet dans 1 m., ramener 1 boucle et la passer aussitôt à travers la boucle qui se trouve sur le crochet.

M. serrée:
Piquer le cochet dans 1 m., ramener 1 boucle, faire 1 jeté, tirer le fil à travers les 2 boucles se trouvant sur le crochet.

Demi-bride:
1 jeté, piquer le crochet dans 1 m., ramener 1 boucle, faire 1 jeté, ramener le fil à travers les 3 boucles se trouvant sur le crochet.

Bride:
1 jeté, piquer le crochet dans 1 m., ramener 1 boucle, faire 1 jeté, tirer le fil à travers les 2 premières boucles, 1 jeté, tirer le fil à travers les 2 dernières boucles se trouvant sur le crochet.

Double bride:
2 jetés, piquer le crochet dans 1 m., ramener 1 boucle, faire 1 jeté, ramener le fil à travers 2 boucles, 1 jeté, ramener le fil à travers 2 boucles, 1 jeté, ramener le fil à travers les 2 dernières boucles se trouvant sur le crochet.

5 brides rab. ens.:
* 1 jeté, piquer le crochet dans 1 m., ramener 1 boucle, faire 1 jeté, tirer le fil à travers 2 boucles * répéter de * à * 5 fs, 1 jeté, tirer le fil à travers 6 boucles, 1 jeté, tirer le fil à travers la dernière m.

Carré:
Faire une chaînette de 4 m. en l'air, crochet n° 2,5, fermer en rond par 1 m. coulée.

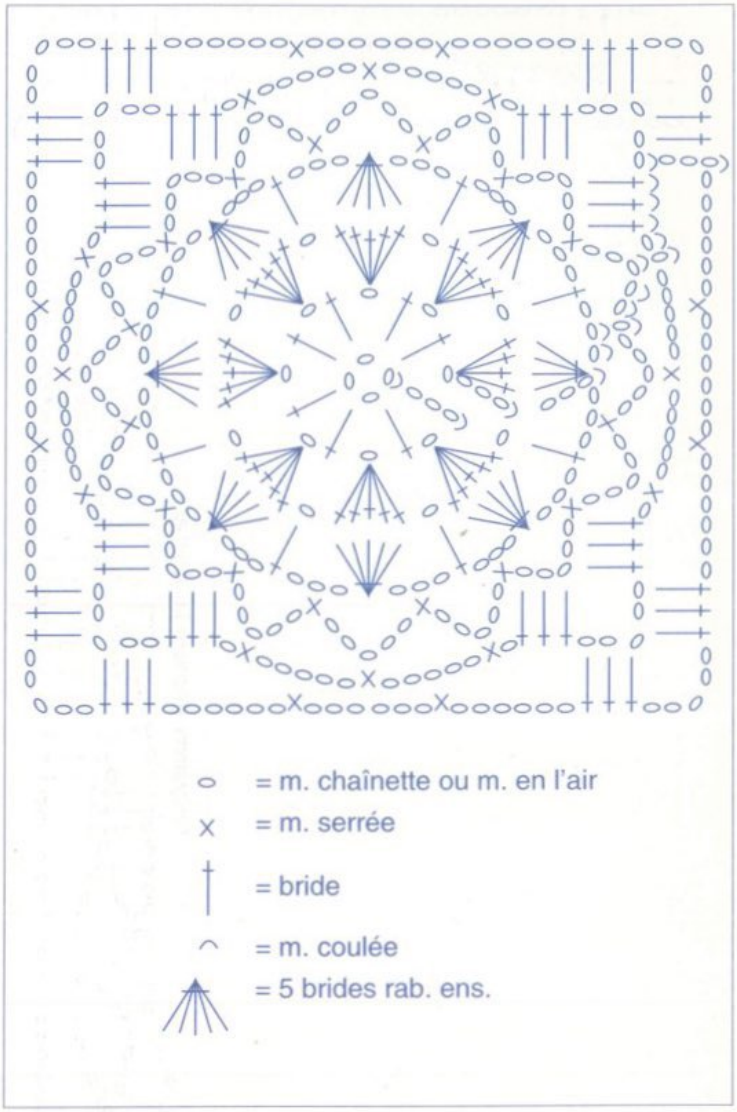

1er rg:
3 m. en l'air pour la 1ère bride, *1 m. en l'air, 1 bride*, répéter de * à * 7 fs au total, 1 m. en l'air et terminer par 1 m. coulée sur la 3e m. en l'air du début du rg.

2e rg:
3 m. l'air pour la 1ère bride et 4 brides dans l'arceau d'1 m. en l'air * 1 m. en l'air passer 1 bride, 5 brides dans l'arceau d'1 m. en l'air* répéter de * à * 7 fs au total et terminer par 1 m. en l'air et 1 m. coulée sur la 3e m. en l'air du début du rg.

3e rg:
3 m. en l'air pour la 1ère bride, 1 bride sur chacune des 4 brides suivantes et rab. les 5 brides ens., *3 m. en l'air, 1 bride dans l'arceau d'1 m. en l'air, 3 m. en l'air, 5 brides rab. ens. en piquant sur les 5 brides du rg précédent.*
Répéter de * à * 7 fs au total, 3 m. en l'air, 1 bride dans l'arceau d'1 m. en l'air, 3 m. en l'air et terminer par 1 m. coulée sur la 3e m. en l'air du début du rg, 1 m. coulée sur chacune des 2 m. en l'air suivantes.

4e rg:
1 m. en l'air pour 1 m. serrée, * 5 m. en l'air, 1 m. serrée dans l'arceau de 3 m. en l'air * répéter de * à * 15 fs au total, 5 m. en l'air et 4 m. coulées sur les 4 m. en l'air. suivantes.

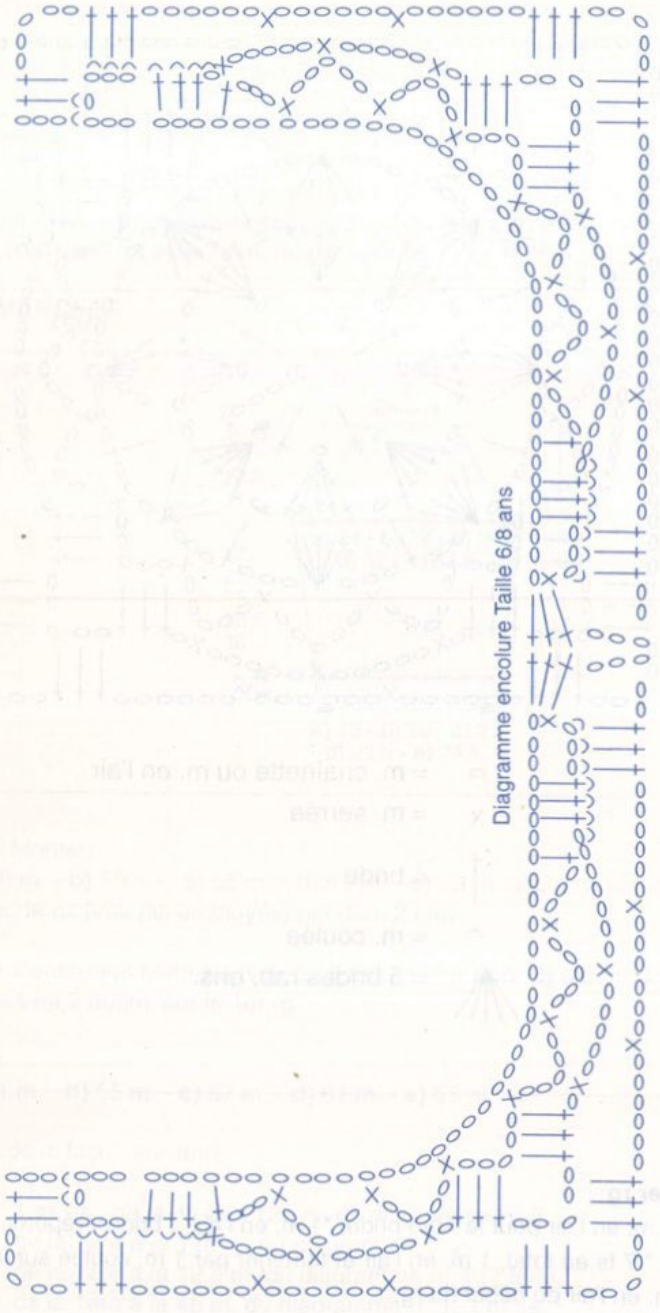

Diagramme encolure Taille 6/8 ans

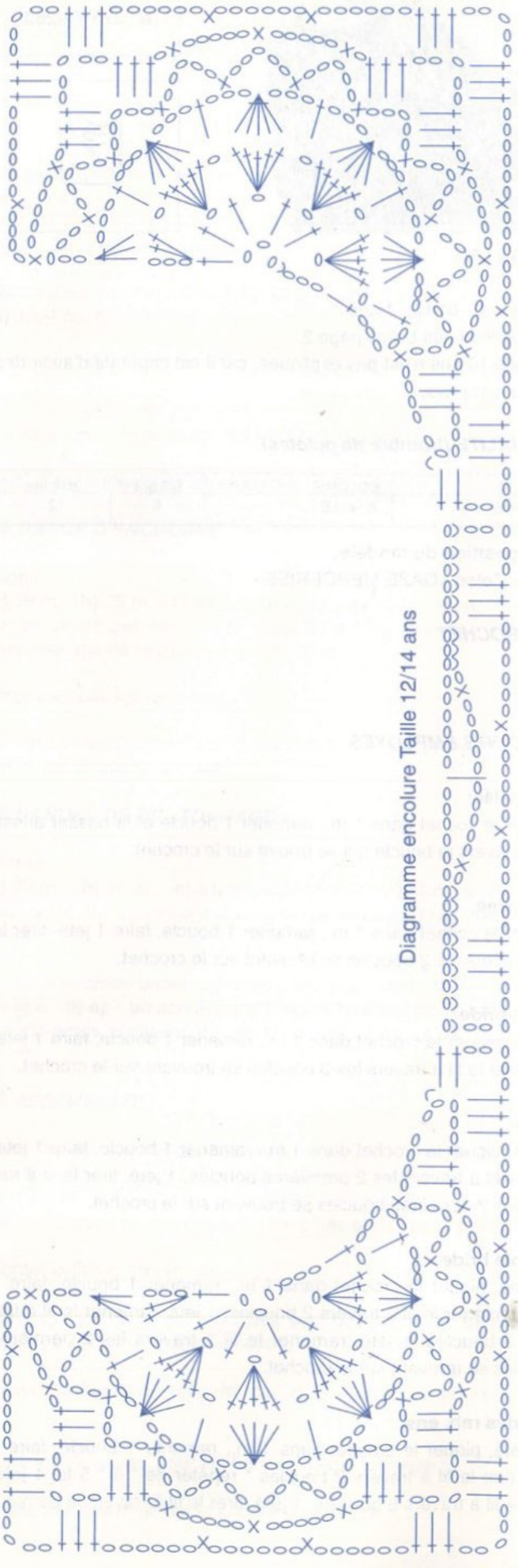

Diagramme encolure Taille 12/14 ans

= m. chaînette ou m. en l'air

= m. serrée

= demi-bride

= bride

= m. coulée

= 5 brides rab. ens.

Augm. manches Taille 12/14 ans

Se commence sur une chaînette de base de 7 m. en l'air

Se commence sur une chaînette de base de 17 m. en l'air

Augm. manches Taille 6/8 ans

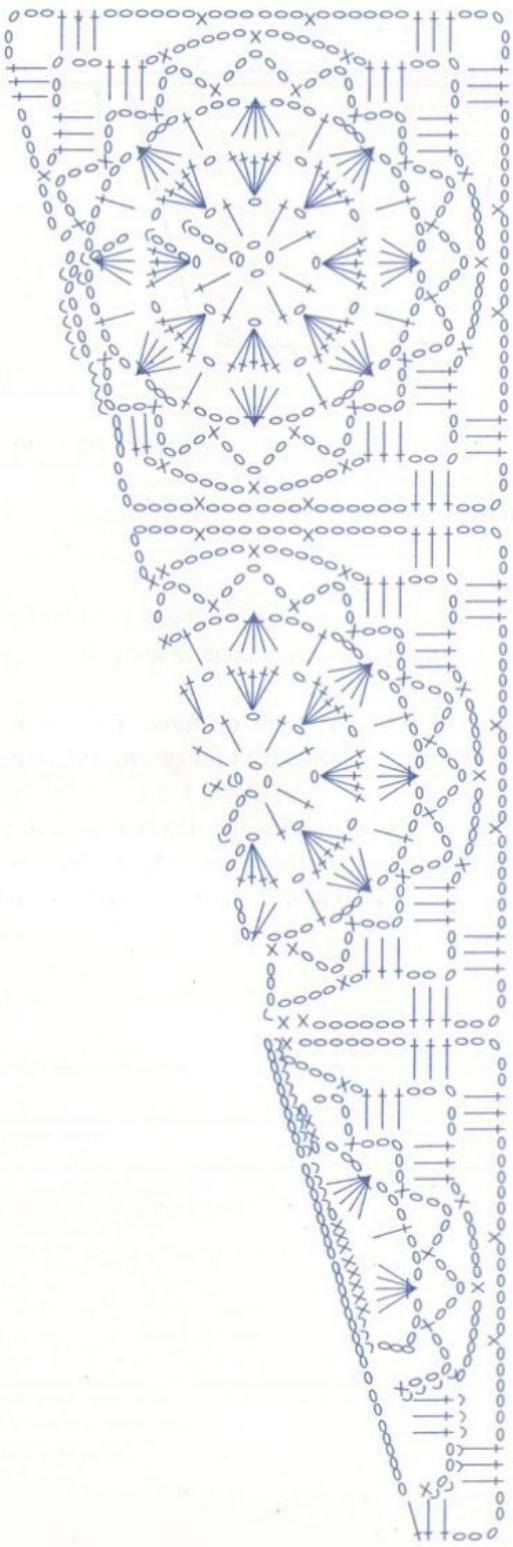

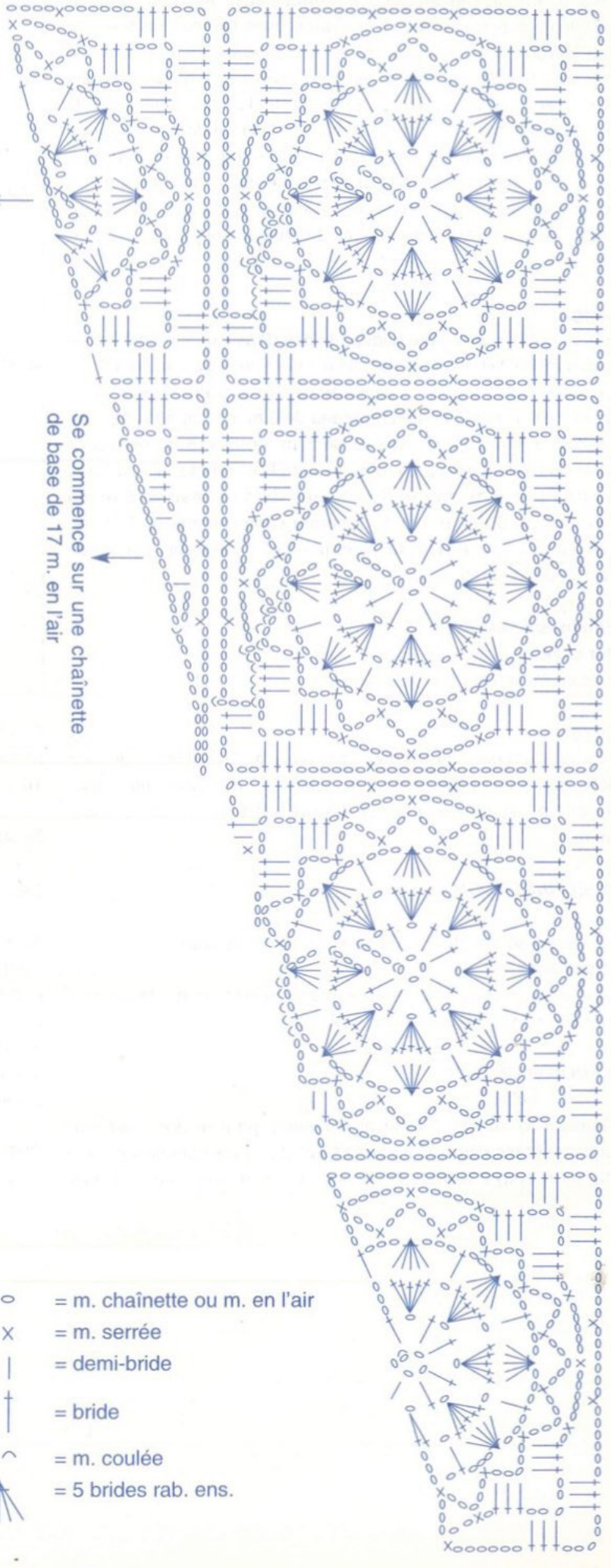

o = m. chaînette ou m. en l'air

X = m. serrée

| = demi-bride

† = bride

(= m. coulée

= 5 brides rab. ens.

5e rg:
1 m. en l'air pour 1 m. serrée, * 1 m. en l'air, 3 brides dans l'arceau de 5 m. en l'air, 5 m. en l'air, 3 brides dans le même arceau de 5 m. en l'air, 1 m. en l'air, 1 m. serrée dans l'arceau de 5 m. en l'air suivant, 5 m. en l'air, 1 m. serrée dans l'arceau de 5 m. en l'air suivant, 5 m. en l'air, 1 m. serrée dans l'arceau de 5 m. en l'air suivant* répéter de * à * 3 fs au total, 1 m. en l'air, 3 brides dans l'arceau de 5 m. en l'air, 5 m. en l'air, 3 brides dans le même arceau de 5 m. en l'air, 1 m. en l'air, 1 m. serrée dans l'arceau de 5 m. en l'air suivant, 5 m. en l'air, 1 m. serrée dans l'arceau de 5 m. en l'air suivant, 5 m. en l'air et terminer par 1 m. coulée sur la m. en l'air du début du rg , 1 m. coulée sur la m. en l'air suivante puis 1 m. coulée sur chacune des 3 brides suivantes et 1 m. coulée sur la m. en l'air suivante.

6e rg:
3 m. en l'air pour la 1ère bride, 2 brides dans l'arceau de 5 m. en l'air, 5 m. en l'air, 3 brides dans le même arceau de 5 m. en l'air * 6 m. en l'air, 1 m. serrée dans l'arceau de 5 m. en l'air suivant, 6 m. en l'air, 1 m. serrée dans l'arceau de 5 m. en l'air suivant, 6 m. en l'air, 3 brides dans l'arceau de 5 m. en l'air, 5 m. en l'air, 3 brides dans le même arceau de 5 m. en l'air* répéter de * à * 3 fs au total puis 6 m. en l'air, 1 m. serrée dans l'arceau de 5 m. en l'air suivant, 6 m. en l'air, 1 m. serrée dans l'arceau de 5 m. en l'air suivant, 6 m. en l'air, terminer par 1 m. coulée sur la 3e m. en l'air du début du rg.

Finitions écailles:
1er et 2e rg:
Tout en m. serrées (multiple de 6 m.)

3e rg:
1 m. en l'air pour 1 m. serrée, * passer 2 m., 7 doubles brides sur la m. suivante, passer 2 m., 1 m. serrée sur la m. suivante* répéter de * à * et terminer par 1 m. coulée sur la m. en l'air du début du rg.

ECHANTILLON

Un carré lavé, crochet n° 2,5 mesure 10 cm de côté
Important :
Si vous n'obtenez pas ces mesures, utilisez un n° de crochet inférieur ou supérieur suivant le cas.

DOS et DEVANT

Réaliser **a)** 16 - **b)** 25 carrés complets pour le dos (voir diagramme et pts employés) et **a)** 14 - **b)** 22 carrés complets pour le devant puis **a)** 2 carrés - **b)** 3 carrés formant l'encolure. (voir diagrammes)

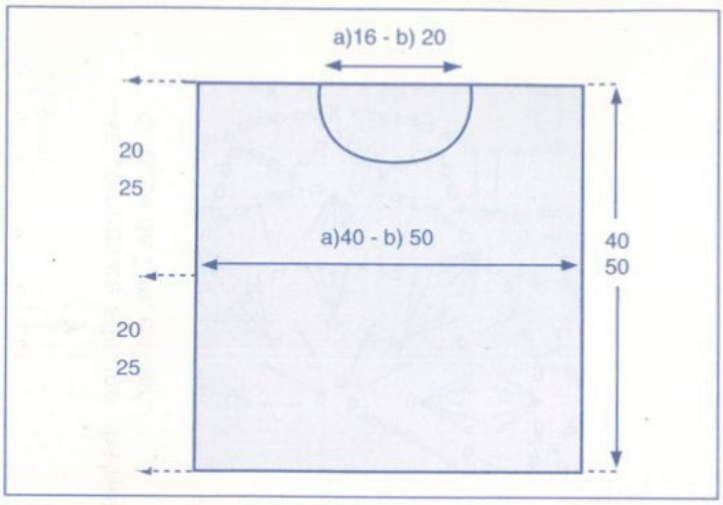

MANCHES

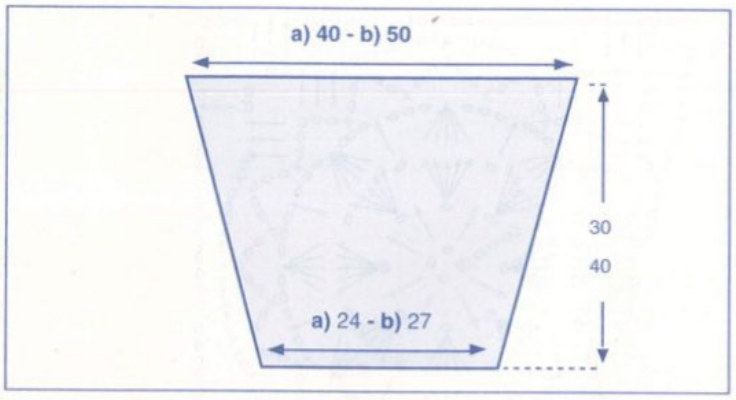

Crocheter **a)** 6 carrés complets - **b)** 12 carrés complets et **a)** 6 - **b)** 8 autres avec augm. (voir diagrammes).
Tric. une seconde manche semblable.

ASSEMBLAGE

Réunir les carrés entre eux par une fine couture invisible

Au bas du corps et des manches ainsi qu'autour de l'encolure, crocheter les 3 rgs de finition écailles (voir pts employés), crochet n° 2,5.
On a **a)** 32 écailles au bas du corps, 10 écailles au bas des manches et 17 écailles autour de l'encolure. - **b)** 40 écailles au bas du corps, 11 écailles au bas des manches et 21 écailles autour de l'encolure.

CHRISTELLE.

16

GILET CAMIONNEUR

N° 329-T9-252

TAILLES

a) 4 ans - **b)** 6 ans - **c)** 8 ans - **d)** 10/12 ans - **e)** 14 ans
Voir tableau des tailles page 2.

QUALITE (Nombre de pelotes)

QUALITE	COLORIS	4 ans	6 ans	8 ans	10/12 ans	14 ans
PHIL'JEAN'S	JUNGLE	7	8	9	11	13

Composition du modèle:
50% Acrylique - 45% Coton - 5% Polyester

AIGUILLES

N° 2,5 pour les côtes 2/2
N° 3 pour le jersey

FOURNITURES

Commercialisées chez PHILDAR
Anneaux marqueurs.

1 fermeture à glissière de:
a) 45 cm réf.: 475-215-(0)078
b) 50 cm réf.: 475-215-(0)079
c) 55 cm réf.: 475-215-(0)080
d) 60 cm réf.: 475-215-(0)081
e) 65 cm réf.: 475-215-(0)082

POINTS EMPLOYES

Côtes 2/2
Jersey
Augm. à 2 m. des bords.

ÉCHANTILLON

Important :
il est indispensable à la réalisation d'un tricot aux bonnes dimensions : voir page 2
10 cm de jersey aig. n° 3 = 24 m. et 34 rgs.

REGLAGES MACHINE

Les côtes se tric. au réglage n° 7,5, écartement des fontures n° 3.
Le jersey se tric. au réglage n° 10,5

DOS

✖→ Monter:
a) 94 m. - **b)** 102 m. - **c)** 106 m. - **d)** 118 m. - **e)** 130 m., aig. n° 2,5, tric. en côtes 2/2, en commençant et en terminant le 1er rg et ts les rgs impairs (endr. du trav.) par 2 m. env. (pour le raccord), pendant **a) b) c)** 4 cm (16 rgs) - **d) e)** 5 cm (20 rgs).

▲→ Cont. aig. n° 3, en jersey, en répartissant sur le 1er rg: **a) b) c) d)** 1 augm. - **e)** 3 augm.

On obtient:
a) 95 m. - **b)** 103 m. - **c)** 107 m. - **d)** 119 m. - **e)** 133 m.

■→ A **a)** 19 cm (64 rgs)
b) 21 cm (72 rgs)
c) 24 cm (82 rgs)
d) 26 cm (88 rgs)
e) 28 cm (94 rgs)
de haut. après les côtes, former les emman. en rab. de ch. côté ts les 2 rgs:
2 x 2 m. et 3 x 1 m.

Il reste:
a) 81 m. - **b)** 89 m. - **c)** 93 m. - **d)** 105 m. - **e)** 119 m.

●→ A **a)** 36 cm (122 rgs)
b) 40 cm (136 rgs)
c) 44 cm (150 rgs)
d) 48 cm (164 rgs)
e) 53 cm (180 rgs)
de haut. après les côtes, biaiser les épaules en rab. de ch. côté, ts les 2 rgs:
a) 4 x 5 m.
b) 1 x 5 m. et 3 x 6 m.
c) 4 x 6 m.
d) 3 x 7 m. et 1 x 8 m.
e) 2 x 8 m. et 2 x 9 m.

En même temps, former l'encol. en rab. les **a)** 13 m. - **b) c)** 15 m. - **d)** 17 m. - **e)** 19 m. centr. puis ts les 2 rgs côté encol.:
a) b) 2 x 7 m.
c) d) 1 x 8 m. et 1 x 7 m.
e) 2 x 8 m.

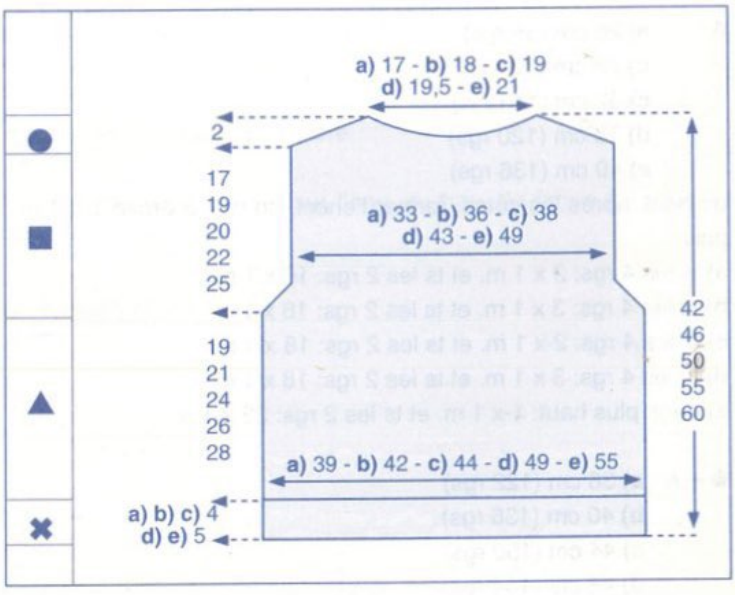

DEVANT

✖→ Monter:

a) 45 m. - **b)** 49 m. - **c)** 49 m. - **d)** 57 m. - **e)** 61 m., aig. n° 2,5, tric. en côtes 2/2, en commençant le 1er rg et ts les rgs impairs (endr. du trav.) par 3 m. endr. (pour faciliter le montage de la bande de boutonnage), pendant **a) b) c)** 4 cm (16 rgs) - **d) e)** 5 cm (20 rgs).

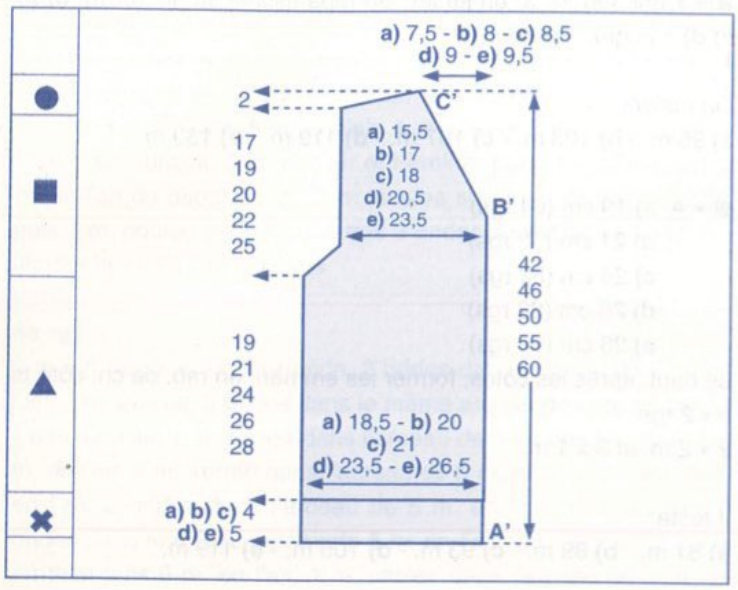

▲→ Cont. aig. n° 3, en jersey, en répartissant sur le 1er rg: **a) b) d)** 1 augm. - **c)** 3 augm. - **e)** 4 augm.

On obtient:
a) 46 m. - **b)** 50 m. - **c)** 52 m. - **d)** 58 m. - **e)** 65 m.

■→ A **a)** 19 cm (64 rgs)
b) 21 cm (72 rgs)
c) 24 cm (82 rgs)
d) 26 cm (88 rgs)
e) 28 cm (96 rgs)
de haut. après les côtes, former l' emman. en rab. à gauche ts les 2 rgs:
2 x 2 m. et 3 x 1 m.

Il reste:
a) 39 m. - **b)** 43 m. - **c)** 45 m. - **d)** 51 m. - **e)** 58 m.

A **a)** 25 cm (86 rgs)
b) 28 cm (96 rgs)
c) 32 cm (110 rgs)
d) 35 cm (120 rgs)
e) 40 cm (136 rgs)
de haut. après les côtes, former l'encol. en rab. à droite 1 x 1 m., puis:
a) ts les 4 rgs: 2 x 1 m. et ts les 2 rgs: 16 x 1 m.
b) ts les 4 rgs: 3 x 1 m. et ts les 2 rgs: 16 x 1 m.
c) ts les 4 rgs: 2 x 1 m. et ts les 2 rgs: 18 x 1 m.
d) ts les 4 rgs: 3 x 1 m. et ts les 2 rgs: 18 x 1 m.
e) 4 rgs plus haut: 1 x 1 m. et ts les 2 rgs: 22 x 1 m.

●→ A **a)** 36 cm (122 rgs)
b) 40 cm (136 rgs)
c) 44 cm (150 rgs)
d) 48 cm (164 rgs)
e) 53 cm (180 rgs)
de haut. après les côtes, biaiser l' épaule en rab. à gauche, ts les 2 rgs:
a) 4 x 5 m.
b) 1 x 5 m. et 3 x 6 m.
c) 4 x 6 m.
d) 3 x 7 m. et 1 x 8 m.
e) 2 x 8 m. et 2 x 9 m.

Tric. le demi-devant gauche en sens inverse.

■ *MANCHES*

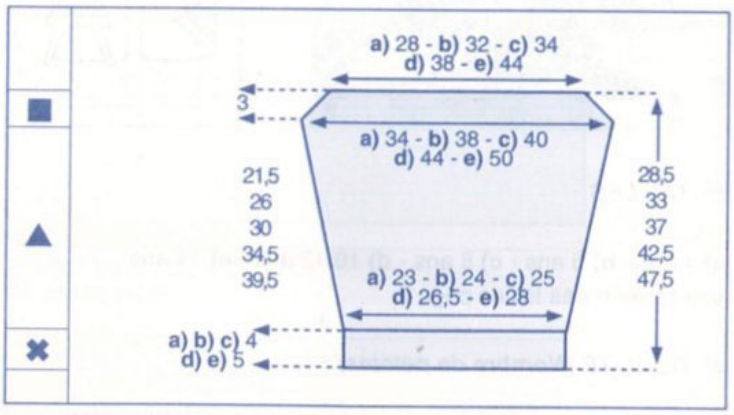

✖→ Monter:
a) 54 m. - **b)** 58 m. - **c)** 62 m. - **d)** 62 m. - **e)** 66 m., aig. n° 2,5, tric. en côtes 2/2, en commençant et en terminant le 1er rg et ts les rgs impairs (endr. du trav.) par 2 m. endr. (pour le raccord), pendant **a) b) c)** 4 cm (16 rgs) - **d) e)** 5 cm (20 rgs).

▲→ Cont. aig. n° 3, en jersey, en répartissant sur le 1er rg: **a) d) e)** 3 augm. - **b) c)** 1 augm.

On obtient:
a) 57 m. - **b)** 59 m. - **c)** 63 m. - **d)** 65 m. - **e)** 69 m.

Faire de ch. côté à 2 m. des bords:
a) ts les 4 rgs: 5 x 1 augm. et ts les 6 rgs: 8 x 1 augm.
b) ts les 4 rgs: 10 x 1 augm. et ts les 6 rgs: 7 x 1 augm.
c) ts les 4 rgs: 3 x 1 augm. et ts les 6 rgs: 14 x 1 augm.
d) ts les 4 rgs: 7 x 1 augm. et ts les 6 rgs: 14 x 1 augm.
e) ts les 4 rgs: 14 x 1 augm. et ts les 6 rgs: 12 x 1 augm.

On obtient:
a) 83 m. - **b)** 93 m. - **c)** 97 m. - **d)** 107 m. - **e)** 121 m.

■→ A **a)** 21,5 cm (74 rgs)
b) 26 cm (88 rgs)
c) 30 cm (102 rgs)
d) 34,5 cm (118 rgs)
e) 39,5 cm (134 rgs)
de haut. après les côtes, en rab. de ch. côté ts les 2 rgs:
2 x 2 m. et 3 x 1 m.

Il reste:
a) 69 m. - **b)** 79 m. - **c)** 83 m. - **d)** 93 m. - **e)** 107 m.

A **a)** 24,5 cm (84 rgs)
b) 29 cm (98 rgs)
c) 33 cm (112 rgs)
d) 37,5 cm (128 rgs)
e) 42,5 cm (144 rgs)
de haut. après les côtes, rab. souplement ttes les m.

Tric. la seconde manche semblable.

BANDES DE FINITION et COL

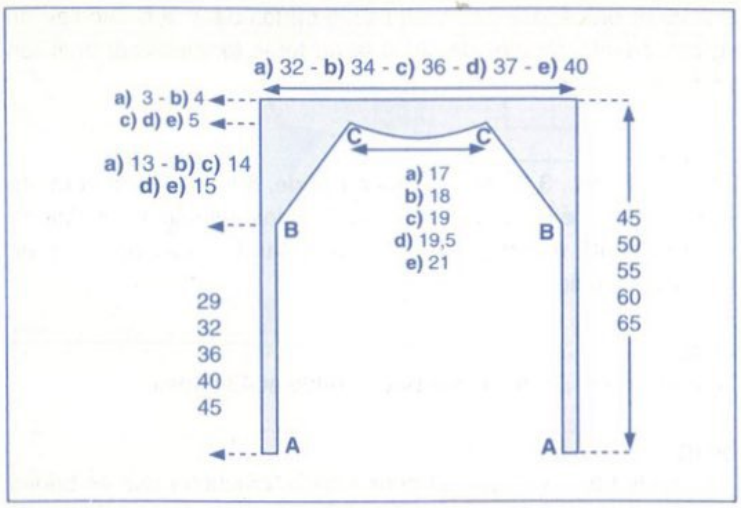

Monter:
8 m., aig. n° 2,5, tric. en côtes 2/2 en commençant et en terminant le 1er rg et ts les rgs impairs (endr. du trav.) par 3 m. endr.

A **a)** 29 cm (98 rgs)
b) 32 cm (108 rgs)
c) 36 cm (122 rgs)
d) 40 cm (136 rgs)
e) 45 cm (152 rgs)
de haut. tot., augm. à gauche (en reconstituant les côtes 2/2 au fur et à mesure des augm.) 1 x 1 m., puis:
a) ts les 2 rgs: 16 x 1 m. et ts les 4 rgs: 2 x 1 m.
b) ts les 2 rgs: 16 x 1 m. et ts les 4 rgs: 3 x 1 m.
c) ts les 2 rgs: 20 x 1 m. et ts les 4 rgs: 1 x 1 m.
d) ts les 2 rgs: 20 x 1 m. et ts les 4 rgs: 2 x 1 m.
e) ts les 2 rgs: 22 x 1 m. et ts les 4 rgs: 1 x 1 m.

On obtient:
a) 27 m. - **b)** 28 m. - **c)** 30 m. - **d)** 31 m. - **e)** 32 m.

A **a)** 42 cm (142 rgs)
b) 46 cm (156 rgs)
c) 50 cm (170 rgs)
d) 55 cm (188 rgs)
e) 60 cm (204 rgs)
de haut. tot., laisser les m. en attente.

Tric. la seconde bande en sens inverse.

Partie centrale:
Monter:
a) 58 m. - **b)** 60 m. - **c)** 64 m. - **d)** 66 m. - **e)** 72 m., aig. n° 2,5, tric. en côtes 2/2, en plaçant les m. de la façon suivante: commencer et terminer le 1er rg et ts les rgs impairs (endr. du trav.) par **a)** 2 m. env. - **b)** 1 m. env. - **c)** 1 m. endr. - **d)** 2 m. env. - **e)** 1 m. env., casser le fil, tric. sur les **a)** 18 m. - **b)** 20 m. - **c)** 20 m. - **d)** 22 m. - **e)** 24 m. centr. , puis reprendre de ch. côté ts les 2 rgs:
a) 2 x 10 m.
b) 2 x 10 m.
c) 2 x 11 m.
d) 2 x 11 m.
e) 2 x 12 m.

Reprendre les m. laissées en attente et les placer de part et d'autre de la partie centrale (les augm. se trouvent côté intérieur ,voir patron).

Cont. en côtes 2/2 sur les **a)** 112 m. - **b)** 116 m. - **c)** 124 m. - **d)** 128 m. - **e)** 136 m.

A **a)** 45 cm (154 rgs)
b) 50 cm (170 rgs)
c) 55 cm (186 rgs)
d) 60 cm (204 rgs)
e) 65 cm (220 rgs)
de haut. tot., rab. ttes les m.

PARMENTURES

Monter: 8 m., aig. n° 2,5, tric. en côtes 2/2 en commençant et en terminant le 1er rg et ts les rgs impairs (endr. du trav.) par 3 m. endr.

A **a)** 45 cm (154 rgs)
b) 50 cm (170 rgs)
c) 55 cm (186 rgs)
d) 60 cm (204 rgs)
e) 65 cm (220 rgs)
de haut. tot., rab. ttes les m.

Tric. une seconde bande semblable.

ASSEMBLAGE

Faire les différentes coutures en se reportant aux conseils pages 4 et 5.

Coudre les bandes de finition et le col en couture invisible en faisant correspondre les points A B C avec les points A' B' C' des demi-devants (voir patrons).

Coudre la fermeture à glissière.

Coudre les parmentures sur l'env. du trav. de façon à cacher la fermeture à glissière.

BETTY

17

CHAPEAU

N° 329-T9-250

TAILLES

a) 4/6 ans - **b)** 8/10 ans

QUALITÉ (Nombre de pelotes)

QUALITE	COLORIS	4/6 ans	8/10 ans
LIN PHIL	LIN	2	2

Composition du modèle: 75% Acrylique - 25% Lin

CROCHET

N° 3

POINTS EMPLOYES

M. en l'air
M. coulées

M. serrées: piquer le crochet dans une m., ramener 1 boucle, faire 1 jeté, tirer le fil à travers les 2 boucles se trouvant sur le crochet

Pt d'écrevisse: Ce pt s'obtient en faisant 1 rg de m. serrées de gauche à droite et non de droite à gauche comme il se fait normalement.

Brides: 1 jeté, piquer le crochet dans une m., ramener 1 boucle, faire 1 jeté, tirer le fil à travers les 2 premières boucles, 1 jeté, tirer le fil à travers les 2 dernières boucles se trouvant sur le crochet

Brides en relief:
1 jeté, piquer le crochet horizontalement par devant, de droite à gauche, sous la bride du rg précédent, ramener 1 boucle, 1 jeté, tirer le fil à travers les 2 premières boucles, 1 jeté, tirer le fil à travers les 2 dernières boucles se trouvant sur le crochet

RÉALISATION

Faire une chaînette de 6 m., fermer en rond par 1 m. coulée

1er rg:
1 m. en l'air pour 1 m. serrée, 10 m. serrées, fermer par 1 m. coulée

2e rg:
3 m. en l'air pour 1 bride, 2 brides dans 1 m., *1 m. en l'air, passer 1 m., 3 brides dans la m. suivante*, répéter de *à* 4 fs au total, terminer par 1 m. en l'air, 1 m. coulée

3e rg:
Tourner le trav., 3 m. en l'air pour 1 bride, 4 brides dans la m. en l'air du rg précédent, *1 m. en l'air, 5 brides dans la m. en l'air du rg précédent*, répéter de *à* 4 fs au total, terminer par 1 m. en l'air, 1 m. coulée

4e rg:
Tourner le trav., 3 m. en l'air pour 1 bride, 6 brides dans la m. en l'air du rg précédent, *1 m. en l'air, 7 brides dans la m. en l'air du rg précédent*, répéter de *à* 4 fs au total, terminer par 1 m. en l'air, 1 m. coulée

5e rg:
Tourner le trav., 3 m. en l'air pour 1 bride et 43 brides.

6e rg:
Tourner le trav., 3 m. en l'air pour 1 bride, crocheter tout en brides en répartissant **a)** 16 augm. - **b)** 19 augm. On a **a)** 60 brides - **b)** 63 brides

7e et 8e rg:
3 m. en l'air pour la 1ère bride, * 1 bride en relief, 2 brides * répéter de * à * et terminer par 1 bride en relief, 1 bride et 1 m. coulée.

9e rg:
3 m. en l'air pour 1 bride, * 1 bride en relief, 3 brides sur les 2 brides du rg précédent * répéter de * à * et terminer par 1 bride en relief et 2 brides puis 1 m. coulée.

10e au 21e rg:
3 m. en l'air pour 1 bride, * 1 bride en relief, 3 brides * répéter de * à *, terminer par 1 bride en relief, 2 brides et 1 m. coulée.

22e rg:
3 m. en l'air pour la 1ère bride, * 1 bride en relief, 4 brides sur les 3 brides du rg précédent * répéter de * à *, terminer par 1 bride en relief et 3 brides puis 1 m. coulée.

Taille b) uniquement, 23e et 24e rg:
3 m. en l'air pour 1 bride * 1 bride en relief, 4 brides * répéter de * à * terminer par 1 bride en relief, 3 brides puis 1 m. coulée.

Tailles a) et b):
Crocheter 7 rgs en m. serrées en répartissant sur le 2e et 4e rg 10 augm.

Puis terminer par 1 rg de pt d'écrevisse (voir pts employés).

FINITIONS

Confectionner 2 fleurs de la façon suivante: faire une chaînette de 6 m. en l'air, fermer en rond par 1 m. coulée.

Au rg suivant: * faire 1 chaînette de 12 m. en l'air, 1 m. serrée dans le rond * répéter de * à * 5 fs au total, terminer par 1 m. coulée.

Resserrer le coeur des fleurs et les fixer au niveau du dernier rg de brides en relief.

Les coudre en quinconce.

CHRISTELLE.

18

SAC

N° 329-T9-251

TAILLE
Taille unique

QUALITÉ (Nombre de pelotes)

QUALITE	COLORIS	Taille unique
LIN PHIL	LIN	2

Composition du modèle:
75% Acrylique - 25% Lin

CROCHET

N° 3

FOURNITURES

Commercialisées chez PHILDAR
1 bouton ø 18 mm réf.: 475-804-(0) 002

POINTS EMPLOYES

M. en l'air - M. coulées M. serrées: piquer le crochet dans une m., ramener 1 boucle, faire 1 jeté, tirer le fil à travers les 2 boucles se trouvant sur le crochet- **Pt d'écrevisse:** Ce pt s'obtient en faisant 1 rg de m. serrées de gauche à droite et non de droite à gauche comme il se fait normalement.
Brides: 1 jeté, piquer le crochet dans une m., ramener 1 boucle, faire 1 jeté, tirer le fil à travers les 2 premières boucles, 1 jeté, tirer le fil à travers les 2 dernières boucles se trouvant sur le crochet
Brides en relief: 1 jeté, piquer le crochet horizontalement par devant, de droite à gauche, sous la bride du rg précédent, ramener 1 boucle, 1 jeté, tirer le fil à travers les 2 premières boucles, 1 jeté, tirer le fil à travers les 2 dernières boucles se trouvant sur le crochet
Pt fantaisie: 1er rg: tout en brides
2e rg: 3 m. en l'air pour tourner, 2 brides, *1 bride en relief, 3 brides*, répéter toujours de *à*
Répéter toujours ces 2 rgs

ÉCHANTILLON

10 cm de pt fantaisie, crochet n° 3 = 23 m.
20 cm de pt fantaisie, crochet n° 3 = 27 rgs.
Important : Si vous n'obtenez pas ces mesures, utilisez un n° de crochet inférieur ou supérieur suivant le cas

RÉALISATION

Sur une chaînette de base de 39 m.,tric. 1 rg en m. serrées puis cont. en pt fantaisie (voir pts employés)

A 42 cm de haut tot., faire 1 rg de m. serrées puis commencer le rabat : faire 6 m. coulées puis cont. en m. serrées sur les 27 m. suivantes

A 51 cm de haut. tot., former 1 boutonnière de 3 m. en l'air au centre du trav. (voir conseil)
Faire encore 2 rgs de m. serrées puis arrêter le trav.

BRETELLES

Sur une chaînette de base de 17 m., tric. 1 rg en m. serrées puis cont. en brides sur les 8 premières m.
A 40 cm de haut. tot., arrêter le trav.

Tric. la seconde bretelle semblable sur les 8 dernières m.

ASSEMBLAGE

Plier le rectangle de pt fantaisie en 2 dans le sens de la hauteur et faire les coutures des côtés
Faire autour du rabat et du haut du sac 1 rg de m. serrées (faire 3 m. serrées dans les m. qui marquent les angles) puis 1 rg de pt d'écrevisse (voir conseil)
Avec le fil double, confectionner 2 chaînettes de 40 cm de long
Les fixer de ch. côté (dans les coutures) à 1 cm du haut et les passer entre les brides du devant du sac, serrer et nouer
Fixer les bretelles, la partie la plus large au milieu du dos en haut du sac, puis 1 bretelle de ch. côté dans le bas du sac
Coudre le bouton.

VALÉRIE

Le point d'écrevisse

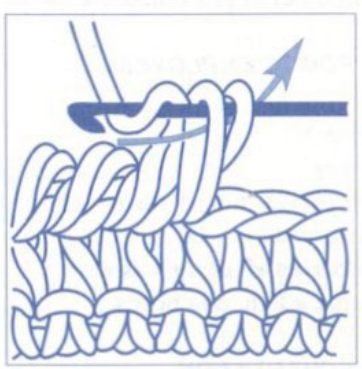

Ce point s'obtient en faisant un rang de mailles serrées de gauche à droite et non pas de droite à gauche comme il se fait normalement.

Les brides boutonnières au crochet

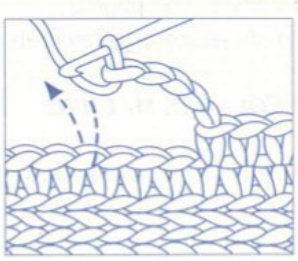

Elles se réalisent sur deux rangs:

1er rang: tout en mailles serrées.

2e rang: crocheter en mailles serrées jusqu'à l'emplacement de la boutonnière, faire une chaînette de mailles en l'air correspondant au diamètre du bouton, passer le même nombre de mailles moins une, puis continuer en mailles serrées.

19

CARDIGAN COURT
N° 329-T9-249

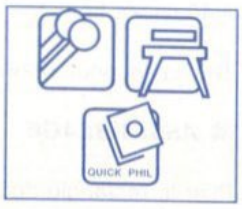

TAILLES

a) 4 ans - **b)** 6/8 ans - **c)** 10 ans - **d)** 12 ans - **e)** 14 ans
Voir tableau des tailles page 2.

QUALITES (Nombre de pelotes)

QUALITES	COLORIS	4 ans	6/8 ans	10 ans	12 ans	14 ans
LIN PHIL	LIN	4	5	7	8	9
REF. LIN	BLEUET	1	1	1	1	1
LICORNE	AZUR	1	1	1	1	1
	FEUILLAGE	1	1	1	1	1
	NOIR	un peu	un peu	un peu	un peu	un peu

Composition du modèle: Taille 4 ans
54% Acrylique - 29% Coton «GAZE MERCERISE» - 17% Lin

AIGUILLES

N° 2,5 pour les côtes 1/1
N° 3 pour le jersey

FOURNITURES

Commercialisées chez PHILDAR

Anneaux marqueurs.
a) b) 6 - **c) d) e)** 7 boutons ø 14 mm réf.: 475-727-(0)129

POINTS EMPLOYES

Côtes 1/1
Jersey
Broderies au pt de m. (pour donner plus de relief, voir diagrammes)
Broderies au pt de poste
Augm. à 2 m. des bords.

ÉCHANTILLON

Important :
il est indispensable à la réalisation d'un tricot aux bonnes dimensions : voir page 2
10 cm de jersey ou jersey rebrodé, aig. n° 3 = 24 m. et 34 rgs.

REGLAGES MACHINE

Les côtes se tric. au réglage n° 7,5, écartement des fontures n° 4.
Le jersey se tric. au réglage n° 10,5
Réalisable à la Quick'Phil, réglage n° 10,5 à titre indicatif.

DOS

✖→ Monter:
a) 93 m. - **b)** 103 m. - **c)** 113 m. - **d)** 123 m. - **e)** 131 m., aig. n° 2,5, qualité LIN PHIL, tric. en côtes 1/1, en commençant et en terminant le 1er rg et ts les rgs impairs (endr. du trav.) par **a) c)** 1 m. endr. - **b) d) e)** 1 m. env. (pour le raccord), pendant 5 cm (18 rgs).

▲→ Cont. aig. n° 3, en jersey.

■→ A **a)** 14 cm (48 rgs)
b) 17 cm (58 rgs)
c) 21 cm (72 rgs)
d) 23 cm (78 rgs)
e) 25 cm (86 rgs)
de haut. après les côtes, former les emman. en rab. de ch. côté ts les 2 rgs:
a) 1 x 4 m., 1 x 3 m., 3 x 2 m. et 4 x 1 m.
Il reste: 59 m.
b) 1 x 4 m., 1 x 3 m., 4 x 2 m. et 3 x 1 m.
Il reste: 67 m.
c) 1 x 4 m., 1 x 3 m., 4 x 2 m. et 4 x 1 m.
Il reste: 75 m.
d) 1 x 4 m., 1 x 3 m., 5 x 2 m. et 4 x 1 m.
Il reste: 81 m.
e) 1 x 4 m., 1 x 3 m., 5 x 2 m. et 4 x 1 m.
Il reste: 89 m.

●→ A **a)** 28 cm (96 rgs)
b) 33,5 cm (114 rgs)
c) 39 cm (132 rgs)
d) 43 cm (146 rgs)
e) 47 cm (160 rgs)
de haut. après les côtes, biaiser les épaules en rab. de ch. côté, ts les 2 rgs:
a) 1 x 3 m. et 3 x 4 m.
b) 2 x 4 m. et 2 x 5 m.
c) 3 x 5 m. et 1 x 6 m.
d) 1 x 5 m. et 3 x 6 m.
e) 2 x 6 m. et 2 x 7 m.

En même temps, former l'encol. en rab. les **a)** 9 m. - **b) c)** 11 m. - **d) e)** 13 m. centr. puis ts les 2 rgs côté encol.:
a) b) 2 x 5 m.
c) d) 1 x 5 m. et 1 x 6 m.
e) 2 x 6 m.

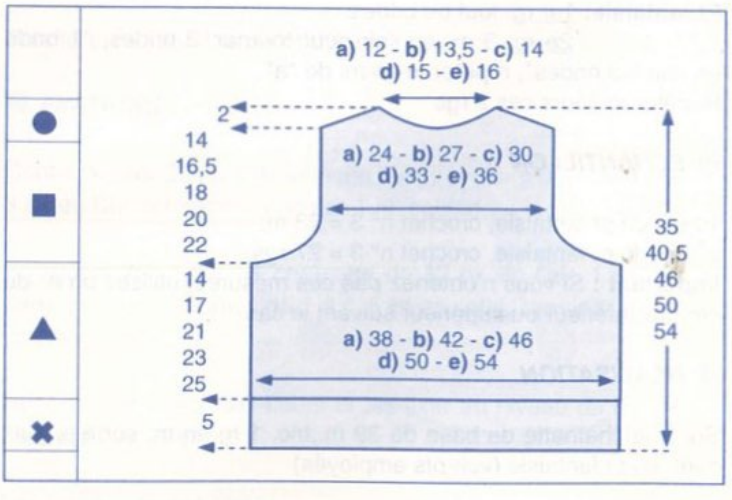

DEMI-DEVANT DROIT

✖→ Monter:

LIN PHIL
LIN

LICORNE
FEUILLAGE

REF. LIN
BLEUET

LICORNE
AZUR

demi-devant droit
T. a) b) c)

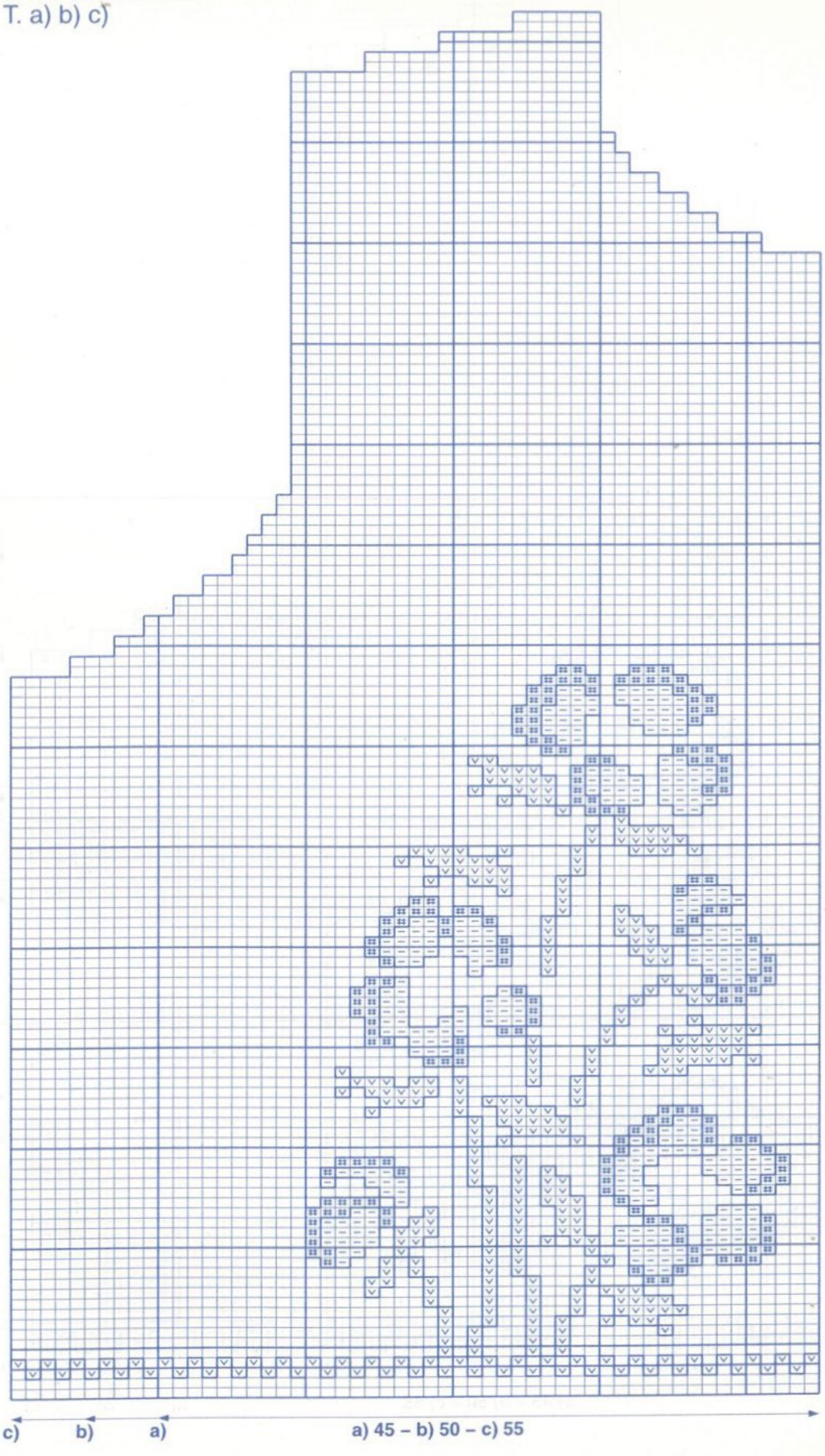

Attention: Le diagramme représente la taille c).
Pour les dim. d'emman., d'encol. et d'épaules des tailles a) et b), se reporter à l'explication.

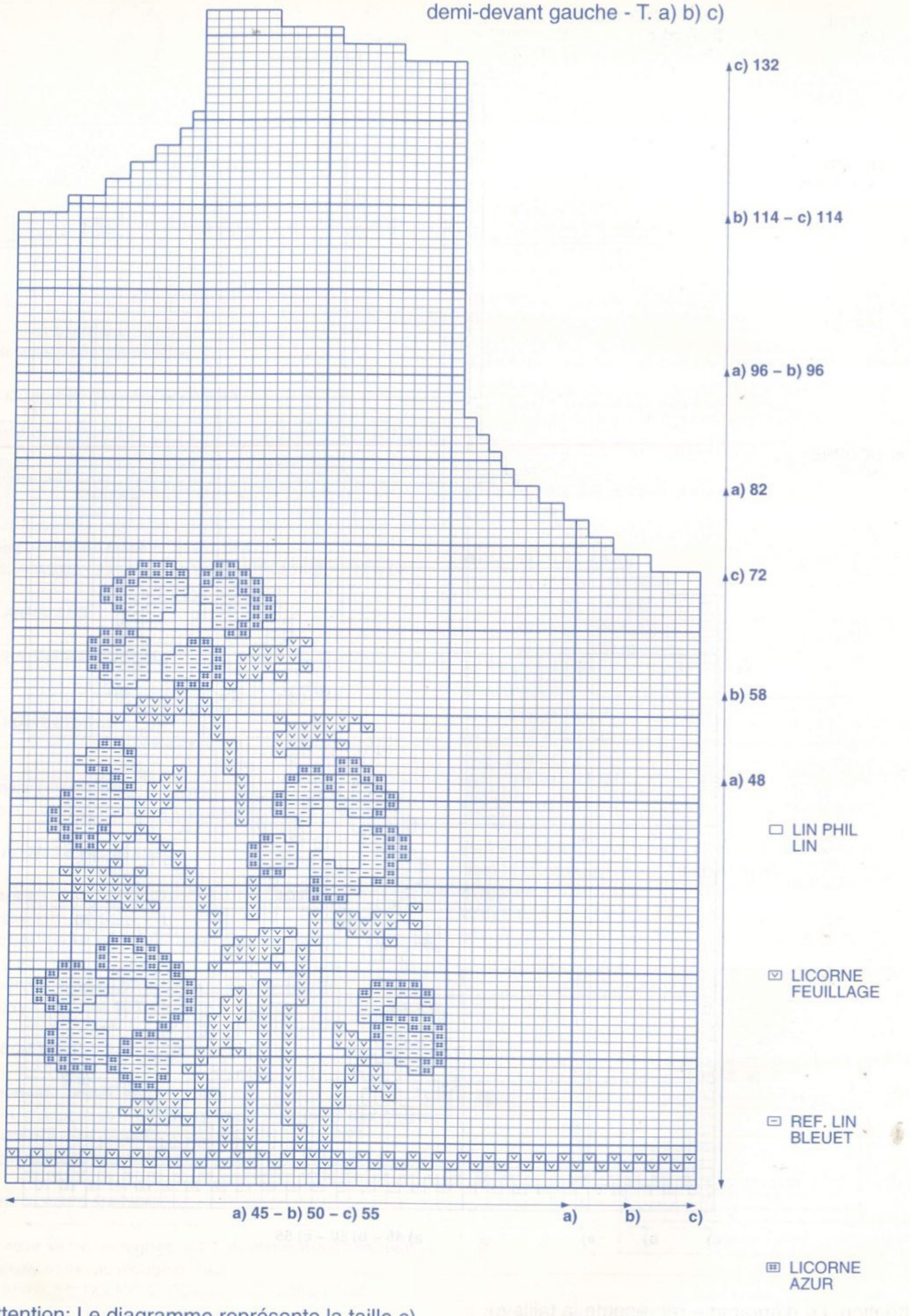

Attention: Le diagramme représente la taille c).
Pour les dim. d'emman., d'encol. et d'épaules des tailles a) et b), se reporter à l'explication.

demi-devant droit
T. d) e)

LIN PHIL
LIN

LICORNE
FEUILLAGE

REF. LIN
BLEUET

LICORNE
AZUR

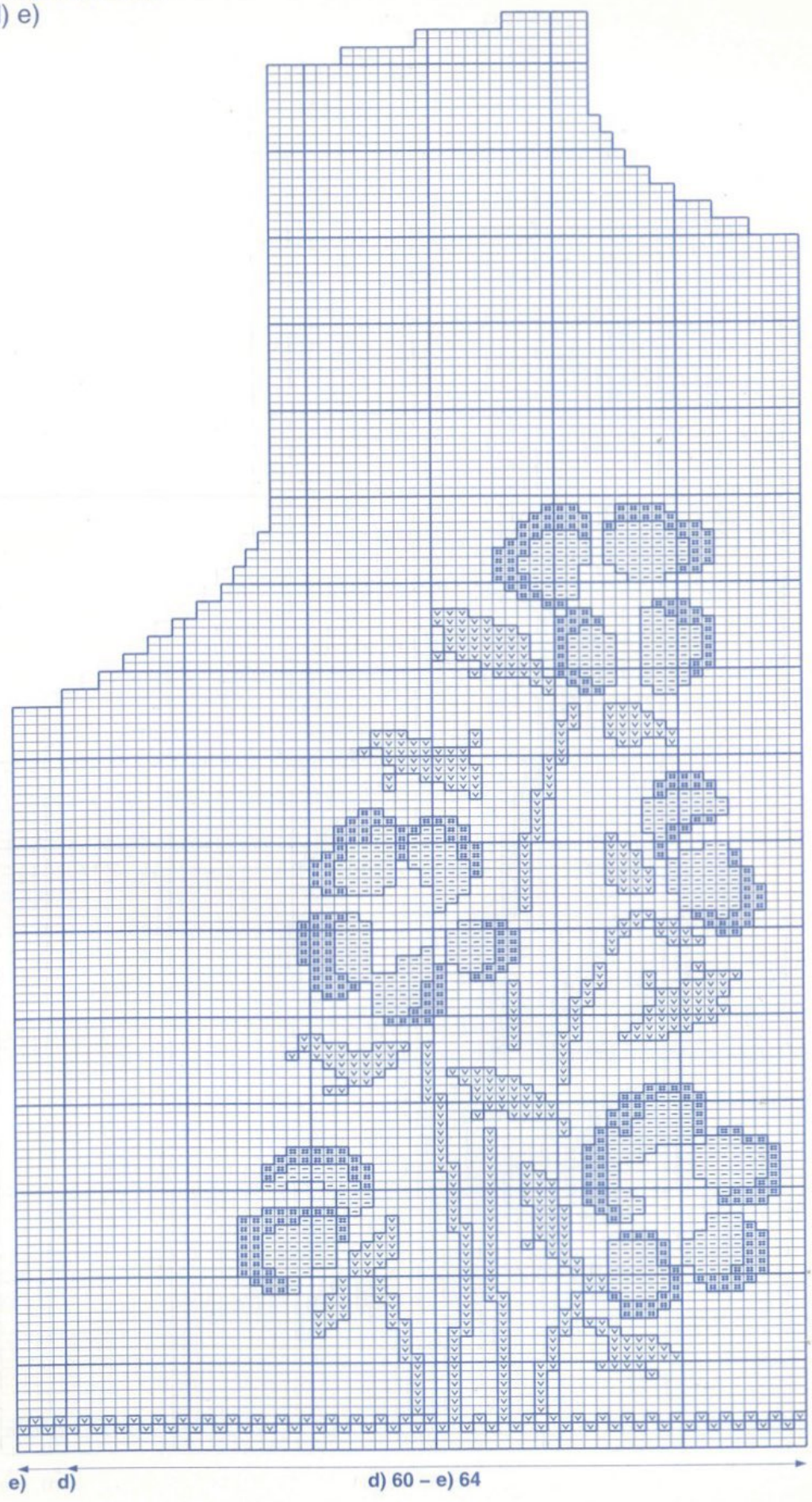

Attention: Le diagramme représente la taille e).
Pour les dim. d'emman., d'encol. et d'épaules de la taille d)), se reporter à l'explication.

demi-devant gauche - T. d) e)

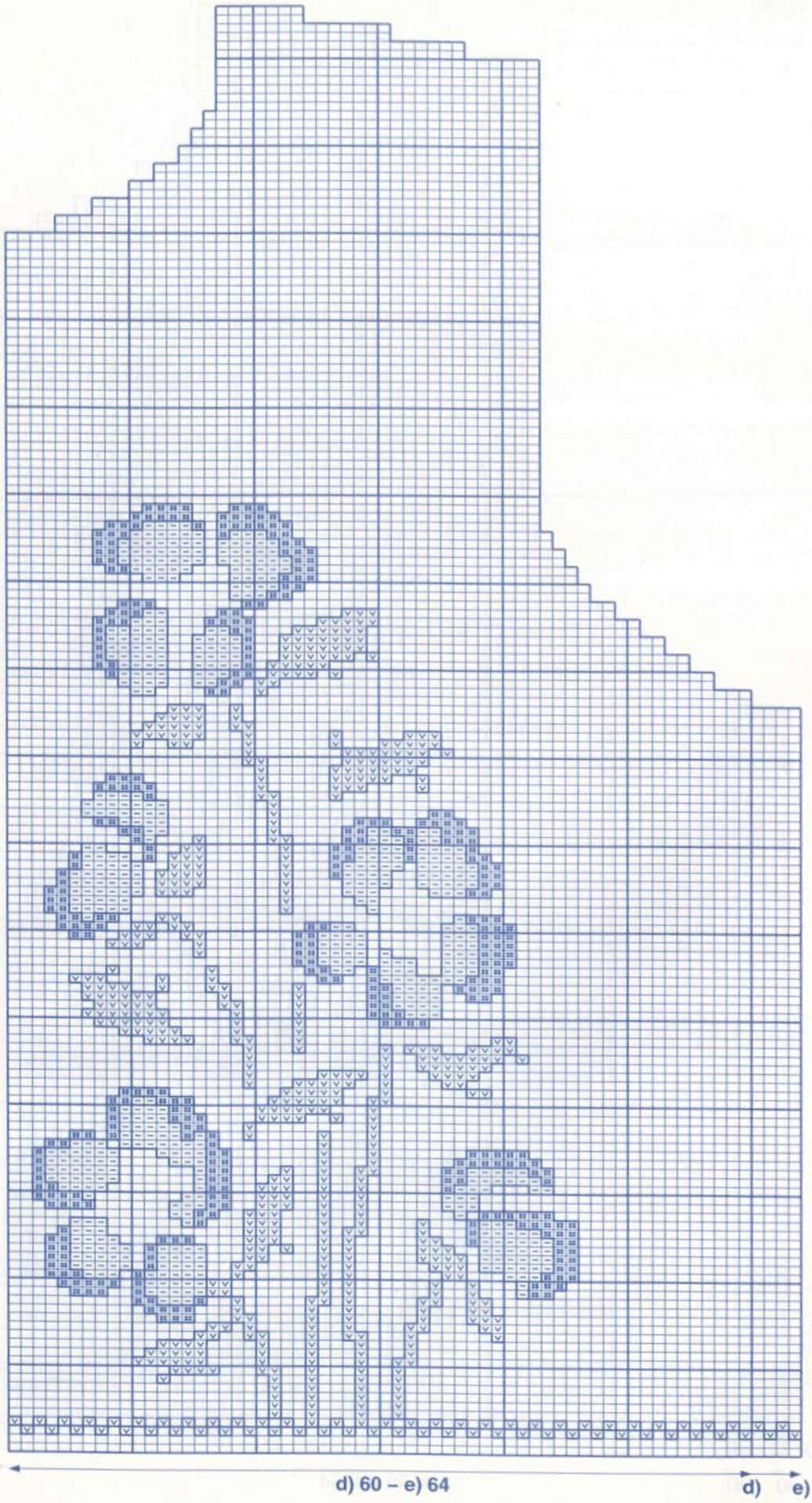

LIN PHIL LIN

LICORNE FEUILLAGE

REF. LIN BLEUET

LICORNE AZUR

Attention: Le diagramme représente la taille e).
Pour les dim. d'emman., d'encol. et d'épaules de la taille d), se reporter à l'explication.

a) 45 m. - **b)** 50 m. - **c)** 55 m. - **d)** 60 m. - **e)** 64 m., aig. n° 2,5, qualité LIN PHIL, tric. en côtes 1/1, en commençant le 1er rg et ts les rgs impairs (endr. du trav.) par 2 m. endr. (pour faciliter le montage de la bande de boutonnage), pendant 5 cm (18 rgs).

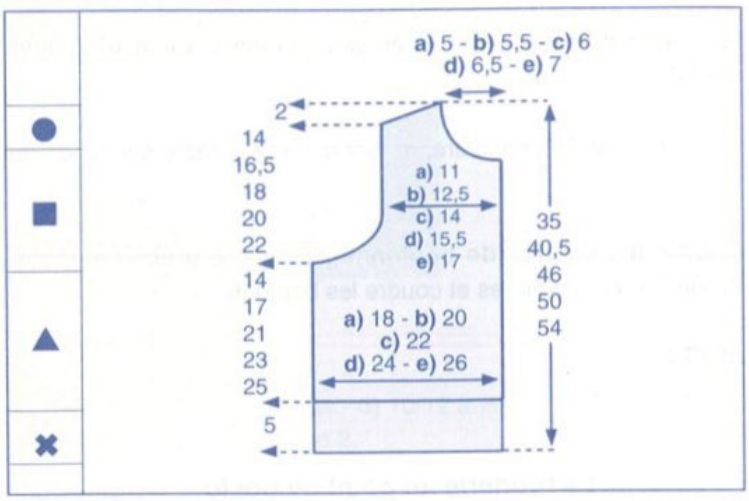

▲→ Cont. aig. n° 3, en jersey.

■→ A **a)** 14 cm (48 rgs)
b) 17 cm (58 rgs)
c) 21 cm (72 rgs)
d) 23 cm (78 rgs)
e) 25 cm (86 rgs)
de haut. après les côtes, former l' emman. en rab. à gauche ts les 2 rgs:
a) 1 x 4 m., 1 x 3 m., 3 x 2 m. et 4 x 1 m.
Il reste: 28 m.
b) 1 x 4 m., 1 x 3 m., 4 x 2 m. et 3 x 1 m.
Il reste: 32 m.
c) 1 x 4 m., 1 x 3 m., 4 x 2 m. et 4 x 1 m.
Il reste: 36 m.
d) 1 x 4 m., 1 x 3 m., 5 x 2 m. et 4 x 1 m.
Il reste: 39 m.
e) 1 x 4 m., 1 x 3 m., 5 x 2 m. et 4 x 1 m.
Il reste: 43 m.

A **a)** 24 cm (82 rgs)
b) 28,5 cm (96 rgs)
c) 34 cm (114 rgs)
d) 37 cm (126 rgs)
e) 41 cm (140 rgs)
de haut. après les côtes, former l'encol. en rab. à droite ts les 2 rgs:
a) 1 x 4 m., 1 x 3 m., 2 x 2 m. et 2 x 1 m.
b) 1 x 4 m., 1 x 3 m., 2 x 2 m. et 3 x 1 m.
c) 1 x 4 m., 1 x 3 m., 3 x 2 m. et 2 x 1 m.
d) 1 x 4 m., 1 x 3 m., 3 x 2 m. et 3 x 1 m.
e) 1 x 4 m., 2 x 3 m., 2 x 2 m. et 3 x 1 m.

●→ A **a)** 28 cm (96 rgs)
b) 33,5 cm (114 rgs)
c) 39 cm (132 rgs)
d) 43 cm (146 rgs)
e) 47 cm (160 rgs)
de haut. après les côtes, biaiser l' épaule en rab. à gauche, ts les 2 rgs:
a) 1 x 3 m. et 3 x 4 m.
b) 2 x 4 m. et 2 x 5 m.
c) 3 x 5 m. et 1 x 6 m.
d) 1 x 5 m. et 3 x 6 m.
e) 2 x 6 m. et 2 x 7 m.

Tric. le demi-devant gauche en sens inverse.

MANCHES

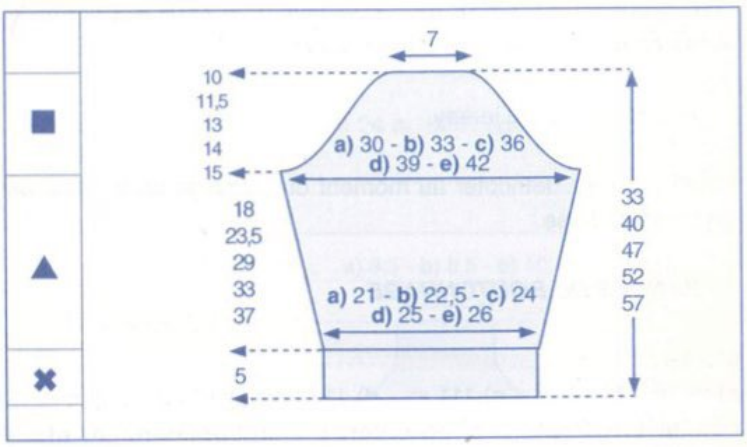

✖→ Monter:
a) 52 m. - **b)** 56 m. - **c)** 60 m. - **d)** 62 m. - **e)** 64 m., aig. n° 2,5, qualité LIN PHIL, tric. en côtes 1/1, pendant 5 cm (18 rgs).

▲→ Cont. aig. n° 3, en jersey.

Faire de ch. côté à 2 m. des bords:
a) ts les 4 rgs: 5 x 1 augm. et ts les 6 rgs: 6 x 1 augm.
b) ts les 4 rgs: 2 x 1 augm. et ts les 6 rgs: 11 x 1 augm.
c) ts les 6 rgs: 11 x 1 augm. et ts les 8 rgs: 3 x 1 augm.
d) ts les 6 rgs: 16 x 1 augm. et ts les 8 rgs: 1 x 1 augm.
e) ts les 6 rgs: 17 x 1 augm. et ts les 8 rgs: 2 x 1 augm.

On a:
a) 74 m. - **b)** 82 m. - **c)** 88 m. - **d)** 96 m. - **e)** 102 m.

■→ A **a)** 18 cm (62 rgs)
b) 23,5 cm (80 rgs)
c) 29 cm (98 rgs)
d) 33 cm (112 rgs)
e) 37 cm (126 rgs)
de haut. après les côtes, former l'arrondi en rab. de ch. côté ts les 2 rgs:
a) 1 x 4 m., 1 x 3 m., 1 x 2 m., 11 x 1 m., 1 x 2 m., 1 x 3 m. et 1 x 4 m.
b) 1 x 4 m., 1 x 3 m., 2 x 2 m., 13 x 1 m., 1 x 2 m., 1 x 3 m. et 1 x 4 m.
c) 1 x 4 m., 1 x 3 m., 2 x 2 m., 14 x 1 m., 2 x 2 m., 1 x 3 m. et 1 x 4 m.
d) 1 x 4 m., 1 x 3 m., 3 x 2 m., 14 x 1 m., 3 x 2 m., 1 x 3 m. et 1 x 4 m.
e) 1 x 4 m., 2 x 3 m., 3 x 2 m., 14 x 1 m., 3 x 2 m., 1 x 3 m. et 1 x 4 m.

A **a)** 28 cm (96 rgs)
b) 35 cm (120 rgs)
c) 42 cm (142 rgs)
d) 47 cm (160 rgs)
e) 52 cm (176 rgs)
de haut. après les côtes, rab. les 16 m. restantes.

Tric. la seconde manche semblable.

BANDE D'ENCOLURE

Monter:
a) 85 m. - **b)** 97 m. - **c)** 101 m. - **d)** 111 m. - **e)** 117 m., aig. n° 2,5, qualité LIN PHIL, tric. en côtes 1/1 en commençant et en terminant le 1er rg et ts les rgs impairs (endr. du trav.) par 2 m. endr., pendant 2,5 cm (8 rgs), puis faire 1 rg endr. sur l'endr. et quelques rgs de jersey d'un autre coloris.

Repasser ces rgs de jersey.

Il suffira de les détricoter au moment du montage pour retrouver le coloris de base.

BANDES DE BOUTONNAGE

Monter:
a) 85 m. - **b)** 95 m. - **c)** 111 m. - **d)** 117 m. - **e)** 129 m., aig. n° 2,5, qualité LIN PHIL, tric. en côtes 1/1 en commençant et en terminant le 1er rg et ts les rgs impairs (endr. du trav.) par 2 m. endr., pendant 2,5 cm (8 rgs)) terminer comme précédemment.

Tric. une seconde bande semblable en répartissant sur le 5e rg: **a) b)** 6 - **c) d) e)** 7 boutonnières de 2 m., la 1ère à 4 m. du bord, les suivantes espacées de **a)** 13 m. - **b)** 15 m. - **c)** 15 m. - **d)** 16 m. - **e)** 18 m.

ASSEMBLAGE

Faire les broderies au pt de m. sur les demi-devants (voir diagramme correspondant).

Dans le bas du dos et le bas des manches, faire les 2 premiers rgs de la frise col. FEUILLAGE, (comme dans le bas des demi-devants), en commençant le premier rg de broderie sur le 3e rg de jersey.

Dans le coeur de ch. fleur, broder 5 pts de poste col. NOIR (voir photo et conseil).

Faire les différentes coutures en se reportant aux conseils pages 4 et 5.

Coudre la bande d'encolure, m. par m., à pts arrière sur l'endr. du trav.

Coudre les bandes de boutonnage comme précédemment, Broder les boutonnières et coudre les boutons.

BETTY

La broderie au point de poste

Prenez le fil issu du point n° 1 et enroulez-le 4, 6 ou 8 fois autour de la pointe de l'aiguille.

En maintenant les boucles, tirez complètement l'aiguille pour que le fil passe à l'intérieur des boucles.

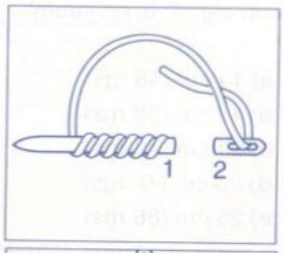

Repiquez l'aiguille en 2. Le point est terminé.

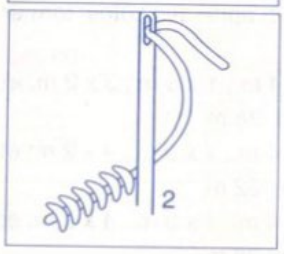

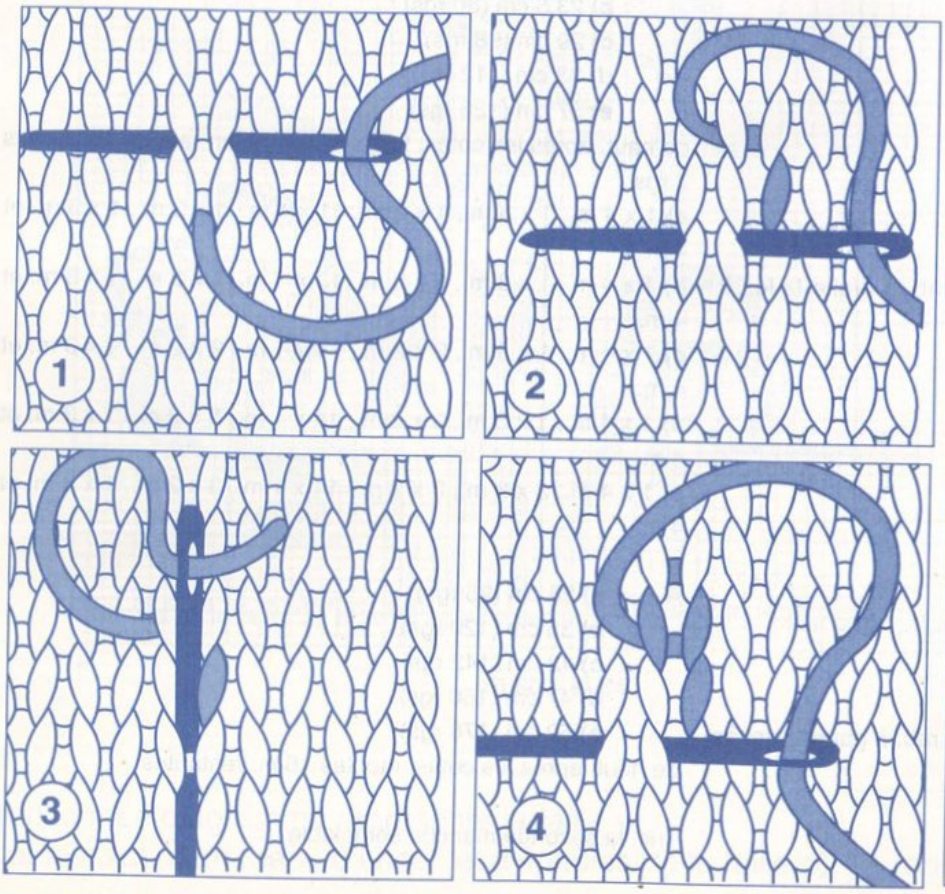

Le point de mailles

Se réalise en travaillant de droite à gauche.

N° 1 - *Passer l'aiguille sous le tricot, la ressortir dans la base d'une maille. Piquer l'aiguille juste au-dessus, de droite à gauche, derrière la maille.*

N° 2 - *Repiquer l'aiguille dans le creux de la maille pour la ressortir juste à côté dans la base de la maille et recommencer.*

N° 3 - *Pour faire le 2e rang, piquer sous la maille du dessous. Retourner le travail et broder de droite à gauche comme précédemment.*

20

PULL

N° 329-T9-257

TAILLES

a) 4 ans - **b)** 6 ans - **c)** 8 ans - **d)** 10/12 ans - **e)** 14 ans
Voir tableau des tailles page 2.

QUALITE (Nombre de pelotes)

Manches courtes

QUALITE	COLORIS	4 ans	6 ans	8 ans	10/12 ans	14 ans
CABOTAGE	PISTACHE	4	5	5	7	8

Manches longues

QUALITE	COLORIS	4 ans	6 ans	8 ans	10/12 ans	14 ans
CABOTAGE	PISTACHE	5	6	7	8	10

Composition du modèle:
60% Coton - 40% Acrylique

AIGUILLES

N° 3 pour les côtes 2/2

FOURNITURES

Commercialisées chez PHILDAR
Anneaux marqueurs.

POINTS EMPLOYES

Côtes 2/2
Dim. doubles fantaisie sur 4 rgs:

1er rg:
A droite: tric. 6 m. (2 m. endr., 2 m. env., 2 m. endr.), puis les 3 m. suivantes ens. à l'endr.
A gauche: tric. ttes les m. moins 9 m., glisser 1 m. à l'endr. glisser également la m. suivante à l'endr., tric. la 3e m. à l'env. et passer les 2 m. glissées sur la m. tric., tric. les 6 dernières m.

2e rg:
tric. ttes les m. comme elles se présentent.

3e rg:
A droite: tric. 4 m. (2 m. endr., 2 m. env.), puis les 3 m. suivantes ens. à l'endr.

A gauche:
tric. ttes les m. moins 7 m., glisser 1 m. à l'endr. glisser également la m. suivante à l'endr., tric. la 3e m. à l'endr. et passer les 2 m. glissées sur la m. tric., tric. les 4 dernières m.

4e rg:
tric. ttes les m. comme elles se présentent.

Tric. 2 rgs droit, puis les 4 rgs de dim. fantaisie.

Répéter toujours les 6 rgs.

ÉCHANTILLON

Important :
il est indispensable à la réalisation d'un tricot aux bonnes dimensions : voir page 2
10 cm de côtes 2/2, aig. n° 3 = 24 m. et 31 rgs.

DOS et DEVANT

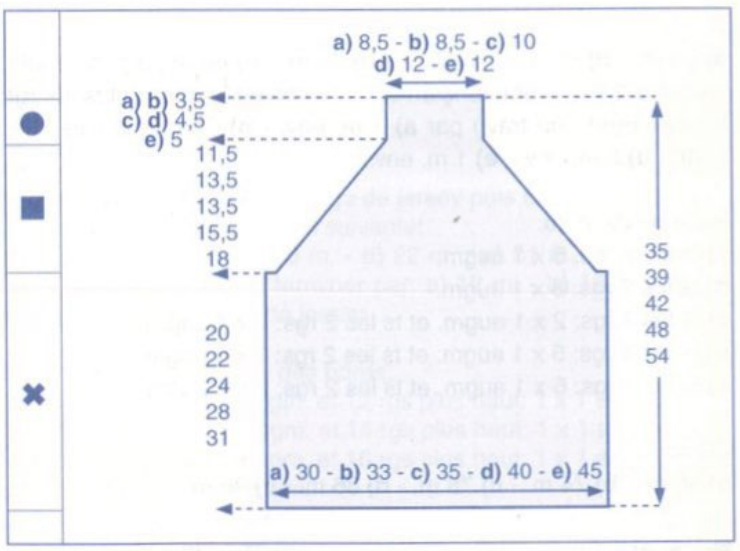

✖→ Monter:
a) 74 m. - **b)** 82 m. - **c)** 86 m. - **d)** 98 m. - **e)** 110 m., aig. n° 3, tric. en côtes 2/2 en commençant et en terminant le 1er rg et ts les rgs impairs (endr. du trav.) par **a) b) c) d)** 2 m. env. - **e)** 2 m. endr. (pour le raccord).

■→ A **a)** 20 cm
b) 22 cm
c) 24 cm
d) 28 cm
e) 31 cm
de haut. tot., former le raglan en rab. de ch. côté:
a) b) c) d) 1 x 2 m. - **e)** 2 x 2 m.

Puis cont. en faisant les dim. doubles fantaisie (voir pts employés):
a) *2 rgs droit et ts les 2 rgs: 2 x 1 dim. double fantaisie*, répéter de *à* 6 fs, puis cont. droit pendant 3,5 cm.

b) *2 rgs droit et ts les 2 rgs: 2 x 1 dim. double fantaisie*, répéter de *à* 7 fs, puis cont. droit pendant 3,5 cm.

c) *2 rgs droit et ts les 2 rgs: 2 x 1 dim. double fantaisie*, répéter de *à* 7 fs, puis cont. droit pendant 4,5 cm.

d) *2 rgs droit et ts les 2 rgs: 2 x 1 dim. double fantaisie*, répéter de *à* 8 fs, puis cont. droit pendant 4,5 cm.

e) *2 rgs droit et ts les 2 rgs: 2 x 1 dim. double fantaisie*, répéter de *à* 9 fs, puis cont. droit pendant 5 cm.

●→ A **a)** 35 cm
b) 39 cm
c) 42 cm
d) 48 cm
e) 54 cm
de haut. tot., rab. les **a) b)** 22 m. - **c)** 26 m. - **d)** 30 m. - **e)** 30 m. restantes.

MANCHES COURTES

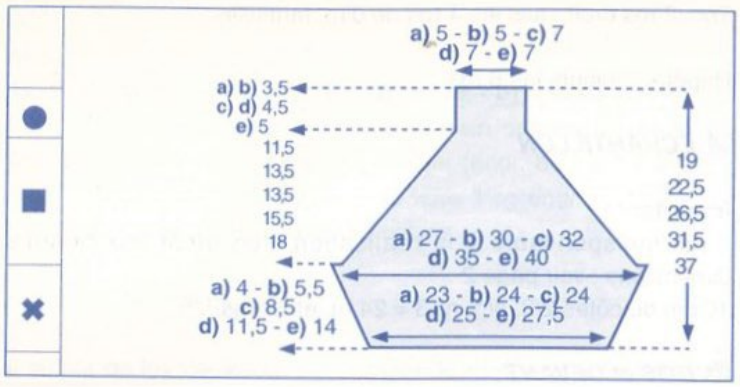

✖→ Monter:
a) 56 m. - **b)** 58 m. - **c)** 58 m. - **d)** 62 m. - **e)** 68 m., aig. n° 3, tric. en côtes 2/2 en commençant et en terminant le 1er rg et ts les rgs impairs (endr. du trav.) par **a)** 1 m. env. - **b)** 2 m. env. - **c)** 2 m. endr. - **d)** 2 m. env. - **e)** 1 m. env.

Faire de ch. côté:
a) ts les 2 rgs: 5 x 1 augm.
b) ts les 2 rgs: 8 x 1 augm.
c) ts les 4 rgs: 2 x 1 augm. et ts les 2 rgs: 8 x 1 augm.
d) ts les 4 rgs: 5 x 1 augm. et ts les 2 rgs: 7 x 1 augm.
e) ts les 4 rgs: 6 x 1 augm. et ts les 2 rgs: 9 x 1 augm.

On a:
a) 66 m. - **b)** 74 m. - **c)** 78 m. - **d)** 86 m. - **e)** 98 m.

■→ A **a)** 4 cm
b) 5,5 cm
c) 8,5 cm
d) 11,5 cm
e) 14 cm

de haut. tot., former le raglan en rab. de ch. côté:
a) b) c) d) 1 x 2 m. - **e)** 2 x 2 m.

Puis cont. en faisant les dim. doubles fantaisie (voir pts employés):
a) *2 rgs droit et ts les 2 rgs: 2 x 1 dim. double fantaisie*, répéter de *à* 6 fs, puis cont. droit pendant 3,5 cm.

b) *2 rgs droit et ts les 2 rgs: 2 x 1 dim. double fantaisie*, répéter de *à* 7 fs, puis cont. droit pendant 3,5 cm.

c) *2 rgs droit et ts les 2 rgs: 2 x 1 dim. double fantaisie*, répéter de *à* 7 fs, puis cont. droit pendant 4,5 cm.

d) *2 rgs droit et ts les 2 rgs: 2 x 1 dim. double fantaisie*, répéter de *à* 8 fs, puis cont. droit pendant 4,5 cm.

e) *2 rgs droit et ts les 2 rgs: 2 x 1 dim. double fantaisie*, répéter de *à* 9 fs, puis cont. droit pendant 5 cm.

●→ A **a)** 19 cm
b) 22,5 cm
c) 26,5 cm
d) 31,5 cm
e) 37 cm

de haut. tot., rab. les **a)** 14 m. - **b)** 14 m. - **c)** 18 m. - **d)** 18 m. - **e)** 18 m. restantes.

Tric. la seconde manche semblable.

MANCHES LONGUES

✖→ Monter:
a) 50 m. - **b)** 52 m. - **c)** 54 m. - **d)** 58 m. - **e)** 62 m., aig. n° 3, tric. en côtes 2/2 en commençant et en terminant le 1er rg et ts les rgs impairs (endr. du trav.) par **a)** 2 m. env. - **b)** 1 m. endr. - **c)** 2 m. env. - **d)** 2 m. endr. - **e)** 2 m. env.

Faire de ch. côté:
a) ts les 8 rgs: 3 x 1 augm. et ts les 10 rgs: 5 x 1 augm.
b) ts les 8 rgs: 11 x 1 augm.
c) ts les 8 rgs: 11 x 1 augm. et 10 rgs plus haut: 1 x 1 augm.
d) ts les 8 rgs: 11 x 1 augm. et ts les 10 rgs: 3 x 1 augm.
e) ts les 6 rgs: 5 x 1 augm. et ts les 8 rgs: 13 x 1 augm.

On:
a **a)** 66 m. - **b)** 74 m. - **c)** 78 m. - **d)** 86 m. - **e)** 98 m.

■→ A **a)** 27 cm
b) 31 cm
c) 35 cm
d) 41 cm
e) 46 cm

de haut. tot., former le raglan en rab. de ch. côté:
a) b) c) d) 1 x 2 m. - **e)** 2 x 2 m.

Puis cont. en faisant les dim. doubles fantaisie (voir pts employés):
a) *2 rgs droit et ts les 2 rgs: 2 x 1 dim. double fantaisie*, répéter de *à* 6 fs, puis cont. droit pendant 3,5 cm.

b) *2 rgs droit et ts les 2 rgs: 2 x 1 dim. double fantaisie*, répéter de *à* 7 fs, puis cont. droit pendant 3,5 cm.

c) *2 rgs droit et ts les 2 rgs: 2 x 1 dim. double fantaisie*, répéter de *à* 7 fs, puis cont. droit pendant 4,5 cm.

d) *2 rgs droit et ts les 2 rgs: 2 x 1 dim. double fantaisie*, répéter de *à* 8 fs, puis cont. droit pendant 4,5 cm.

e) *2 rgs droit et ts les 2 rgs: 2 x 1 dim. double fantaisie*, répéter de *à* 9 fs, puis cont. droit pendant 5 cm.

●→ A **a)** 38,5 cm
b) 44,5 cm
c) 48,5 cm
d) 56,5 cm
e) 64 cm

de haut. tot., rab. les **a)** 14 m. - **b)** 14 m. - **c)** 18 m. - **d)** 18 m. - **e)** 18 m. restantes.

Tric. la seconde manche semblable.

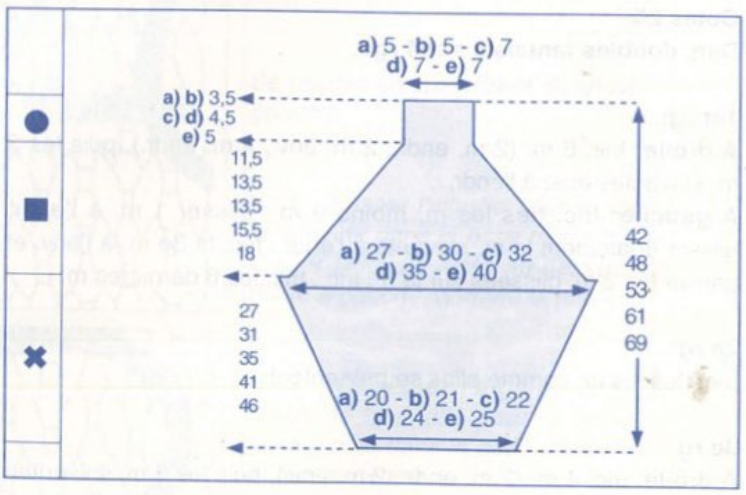

ASSEMBLAGE

Faire les différentes coutures en se reportant aux conseils pages 4 et 5.

BETTY

21

DÉBARDEUR

N° 329-T9-256

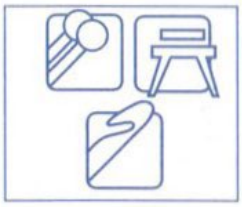

TAILLES

a) 2 ans - **b)** 4 ans - **c)** 6 ans - **d)** 8/10 ans - **e)** 12/14 ans
Voir tableau des tailles page 2

QUALITÉS (Nombre de pelotes)

QUALITES	COLORIS	2 ans	4 ans	6 ans	8/10 ans	12/14 ans
Réf.: PHIL STRETCH MOISSON	PISTACHE	2	3	3	4	5
	SOLEIL	1	1	1	1	1
	PETUNIA	1	1	1	1	1
	POMME	1	1	1	1	1

Composition du modèle: Taille 4 ans
52% Acrylique - 25% Coton - 17% Viscose - 6% autres fibres

AIGUILLES

N° 3 - n° 3,5.- Crochet 1,75.

FOURNITURES

Commercialisées chez PHILDAR
Anneaux marqueurs.

POINTS EMPLOYES

Pt mousse (tt à l'endr.) **- Jersey - Jersey ajouré** (voir diagramme) - **Augm. à 2 m. des bords. - M en l'air**
M. serrées: piquer le crochet dans une m., ramener 1 boucle, faire 1 jeté, tirer le fil à travers les 2 boucles se trouvant sur le crochet. **- M. coulées - Brides:** 1 jeté, piquer le crochet dans une m., ramener 1 boucle, faire 1 jeté, tirer le fil à travers les 2 premières boucles, 1 jeté, tirer le fil à travers les 2 dernières boucles se trouvant sur le crochet.
Fleurs: (a) avec le crochet n° 1,75 et le col. PETUNIA (fil double) faire une chainette de 6 m. en l'air, fermer le rond par 1 m. coulée
1er rg: 1 m. en l'air pour tourner, 6 m. serrées dans le rond, fermer par 1 m. coulée.
2e rg: 3 m. en l'air pour tourner, 14 brides, fermer par 1 m. coulée, le coeur est ainsi formé.
Avec le coloris SOLEIL (fil double) et une aig. à coudre, trav. à pts arrière: piquer l'aig. dans le coeur de la fleur et former des boucles régulières (en entourant le fil autour de l'index)
Piquer ainsi 2 fs dans ch. bride.
Feuilles: (b)
Avec le crochet 1,75 et le col. POMME, (fil double) faire une chaînette 5 m. en l'air, fermer par 1 m. coulée.
Avec une aig. à coudre, trav. à pts arrière: piquer l'aig. dans la chaînette et former des boucles irrégulières (en entourant le fil autour de l'index) piquer ainsi 3 fs dans ch. m.

ÉCHANTILLON

Important : il est indispensable à la réalisation d'un tricot aux bonnes dimensions : voir page 2
10 cm de jersey ou de jersey ajouré, aig. n° 3,5 = 23 m. et 37 rgs.

DOS et DEVANT

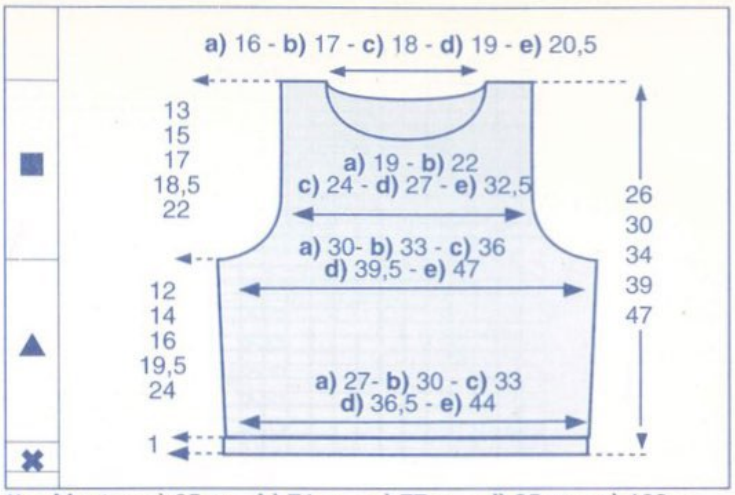

✖→ Monter: **a)** 65 m. - **b)** 71 m. - **c)** 77 m. - **d)** 85 m. - **e)** 103 m., aig. n° 3,coloris PISTACHE, tric. en pt mousse pendant 1 cm.

▲→ Cont. aig. 3,5:
Le dos en jersey
Le devant: tric. **a) b) c) d)** 2 rgs de jersey puis cont. jersey ajouré (voir diagramme) de la façon suivante:
a) 12 m. - **b)** 15 m. - **c)** 18 m. - **d)** 22 m. - **e)** 31 m. de jersey les 41 m. du diagramme et terminer par: **a)** 12 m. - **b)** 15 m. - **c)** 18 m. - **d)** 22 m. - **e)** 31 m. de jersey

Faire. de ch. côté à 2 m. des bords.
a) ts les 10 rgs: 2 x 1 augm. et 12 rgs plus haut: 1 x 1 augm.
b) ts les 12 rgs: 2 x 1 augm. et 14 rgs plus haut: 1 x 1 augm.
c) ts les 14 rgs: 2 x 1 augm. et 16 rgs plus haut: 1 x 1 augm.
d) ts les 18 rgs: 3 x 1 augm.
e) ts les 22 rgs: 3 x 1 augm.
On obtient: **a)** 71 m. - **b)** 77 m. - **c)** 83 m. - **d)** 91 m. - **e)** 109 m.
Les **a)** 48 rgs - **b) c)** 52 rgs - **d)** 56 rgs - **e)** 60 rgs du diagramme terminés cont. en jersey.

■→ **A**
a) 12 cm (44 rgs)
b) 14 cm (52 rgs)
c) 16 cm (60 rgs)
d) 19,5 cm (72 rgs)
e) 24 cm (88 rgs)

de haut. après le pt mousse, former les emman. en rab. de ch. côté,
a) ts les 2 rgs: 1 x 4 m., 1 x 3 m., 1 x 2 m., 3 x 1 m. et 4 rgs plus haut: 1 x 1 m.
b) ts les 2 rgs: 1 x 4 m., 1 x 3 m., 1 x 2 m., 3 x 1 m. et 4 rgs plus haut: 1 x 1 m.
c) ts les 2 rgs: 1 x 4 m., 1 x 3 m., 1 x 2 m., 3 x 1 m. et 4 rgs plus haut: 1 x 1 m.
d) ts les 2 rgs: 1 x 4 m., 1 x 3 m., 1 x 2 m., 3 x 1 m. et ts les 4 rgs: 2 x 1 m.
e) ts les 2 rgs: 1 x 4 m., 1 x 3 m., 2 x 2 m., 3 x 1 m. et ts les 4 rgs: 2 x 1 m.

Il reste **a)** 45 m. - **b)** 51 m. - **c)** 57 m. - **d)** 63 m.- **d)** 77 m.

A
a) 15 cm (56 rgs)
b) 19 cm (70 rgs)
c) 22 cm (82 rgs)
d) 27 cm (100 rgs)
e) 34 cm (126 rgs)

de haut. après le pt mousse, former **l'encol. devant** en rab. les:
a) b) 11 m. - **c)** 13 m. - **d) e)** 15 m. centr. puis (côté encol.):
a) ts les 2 rgs: 1 x 4 m.,1 x 3 m., 1 x 2 m., 1 x 1 m., ts les 4 rgs: 3 x 1 m.
b) ts les 2 rgs: 1 x 4 m.,1 x 3 m., 1 x 2 m., 1 x 1 m., ts les 4 rgs: 4 x 1 m.
c) ts les 2 rgs: 1 x 4 m.,1 x 3 m., 1 x 2 m., 1 x 1 m., ts les 4 rgs: 4 x 1 m.
d) ts les 2 rgs: 1 x 4 m.,1 x 3 m., 1 x 2 m., 1 x 1 m., ts les 4 rgs: 4 x 1 m.
e) ts les 2 rgs: 1 x 4 m.,1 x 3 m., 2 x 2 m., 1 x 1 m., ts les 4 rgs: 4 x 1 m.

A
a) 23 cm (84 rgs)
b) 27 cm (100 rgs)
c) 31 cm (114 rgs)
d) 36 cm (132 rgs)
e) 44 cm (162 rgs)

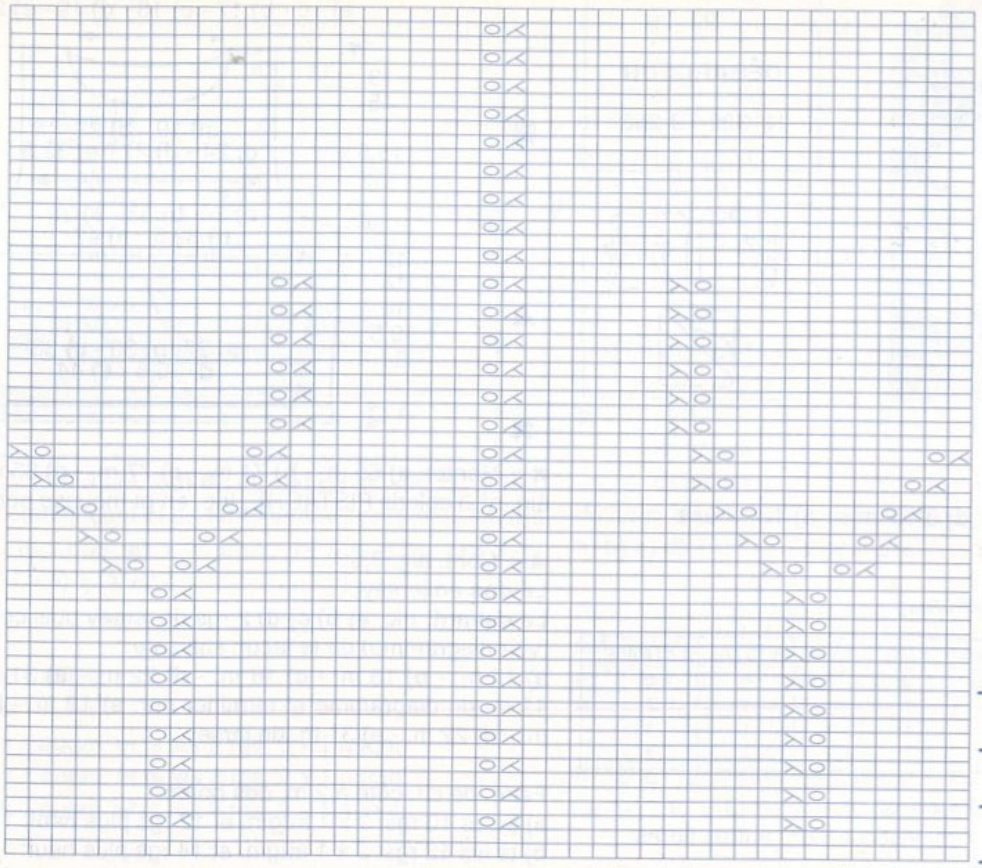

Attention: selon les tailles le diagramme ne commence pas à la même hauteur

a)

b) c)

d)

e)

41

Légende main

- m. endr. sur l'endr. ou m. env. sur l'env.
- jeté
- 2 m. ensemble à l'endr.
- Surjet simple endr.: glisser 1 m. tric. la m. suivante à l'endr. et passer la m. glissée sur la m. tric.

Légende Machine

- m FAR
- Poser la m. de droite sur la m. de gauche et les remettre ens. sur l'aig. droite. Laisser l'aig. libérée en position de trav.
- Poser la m. de gauche sur la m. de droite et les remettre ens. sur l'aig. gauche. Laisser l'aig. libérée en position de trav.

de haut. après le pt mousse former l'encol. dos en rab. les: **a) b)** 11 m. - **c)** 13 m.- **d) e)** 15 m. centr. puis ts les 2 rgs:
a) 1 x 5 m. et 2 x 4 m.
b) c) d) 2 x 5 m. et 1 x 4 m.
e) 1 x 6 m. et 2 x 5 m.

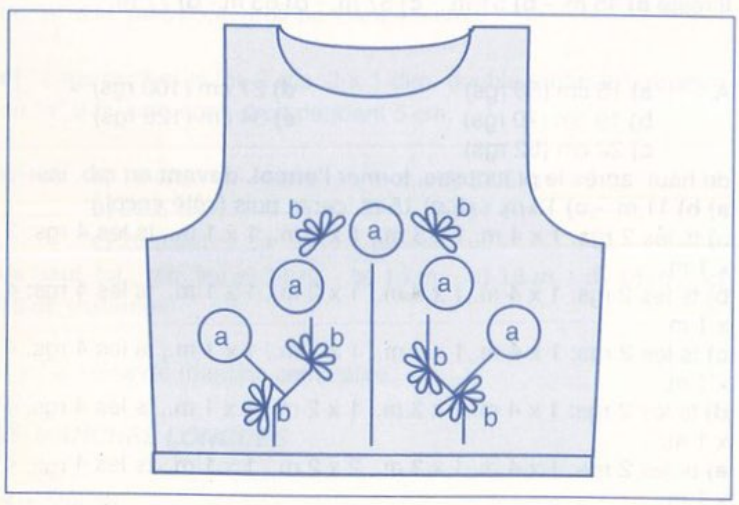

●→A **a)** 25 cm (92 rgs)
b) 29 cm (108 rgs)
c) 33 cm (122 rgs)
d) 38 cm (140 rgs)
e) 46 cm (170 rgs)

de haut. après le pt mousse rab. les: **a)** 4 m. - **b)** 6 m. - **c)** 8 m. - **d)** 10 m.- **e)** 15 m. restantes de ch. côté pour les épaules.

BANDE D'ENCOLURE

Monter: **a)** 100 m. - **b)** 105 m. - **c)** 112 m. - **d)** 117 m.- **e)** 125 m., aig. n° 3, col. PISTACHE tric. en pt mousse pendant 1 cm puis faire quelques rgs de jersey d'un autre coloris. Repasser ces rgs de jersey, il suffira de les détricoter au moment du montage pour retrouver le coloris de base.

BANDES D'EMMANCHURES

Monter: **a)** 70 m. - **b)** 80 m. - **c)** 91 m. - **d)** 99 m.- **e)** 115 m., aig. n° 3, col. PISTACHE tric. en pt mousse pendant 1 cm. Tric. une seconde bande semblable puis terminer comme précédemment.

ASSEMBLAGE

Confectionner 5 fleurs et 6 feuilles (voir points employés) et les fixer aux endroits indiqués sur le schéma ci-contre.
Faire les différentes coutures en se reportant aux conseils pages 4 et 5.
Coudre la bande d'encolure,et les bandes d'emmanchures m. par m., à pts arrière sur l'endr. du trav.

CHRISTINE

22

BUSTIER

N° 329-T9-255

TAILLES

a) 2 ans - **b)** 4 ans - **c)** 6/8 ans - **d)** 10 ans - **e)** 12/14 ans
Voir tableau des tailles page 2

QUALITE (Nombre de pelotes)

QUALITE	COLORIS	2 ans	4 ans	6/8 ans	10 ans	12/14 ans
LICORNE	OEILLET	2	2	2	3	4

Composition du modèle:
100% Coton «GAZE MERCERISE»

AIGUILLES

N° 2,5 pour les côtes 1/1
N° 3 pour le pt fantaisie

FOURNITURES

Commercialisées chez PHILDAR
Anneaux marqueurs.
Fil élastique guipé (lastex)

POINTS EMPLOYES

Côtes 1/1
Pt fantaisie: (voir diagramme)

ÉCHANTILLON

Important :
il est indispensable à la réalisation d'un tricot aux bonnes dimensions : voir page 2
10 cm de pt fantaisie, aig. n° 3 = 26 m. et 35 rgs.

REGLAGES MACHINE

Les côtes 1/1 se tric. au réglage n° 6,5, écartement des fontures n° 3.
Le pt fantaisie se tric. au réglage n° 9,5.

DOS

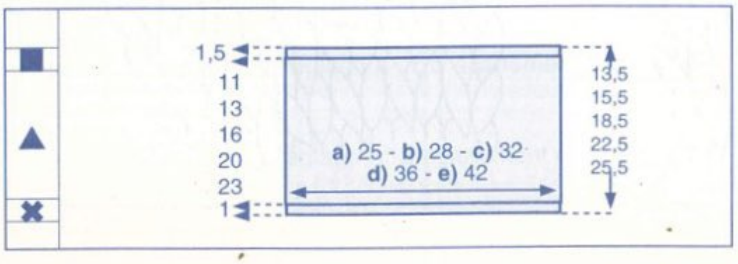

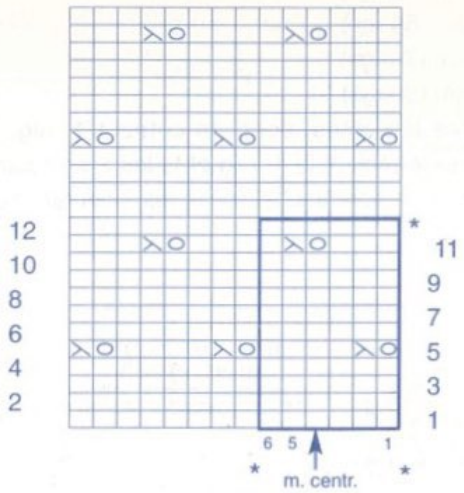

Répéter toujours de "à" soit 6 m. et 12 rgs.

LEGENDE MAIN

□ = m. endr. sur l'endr. ou env. sur l'env.

surjet simple = glisser 1 m. tric. la suivante à l'endr. et passer la m. glissée sur la m. tric.

= jeté

LEGENDE MACHINE

□ = FAR

= poser la m. de droite sur l'aig. de gauche et les remettre ens. sur l'aig. droite, laisser l'aig. libérée en position trav.

✖→ Monter:
a) 64 m. - **b)** 72 m. - **c)** 84 m. - **d)** 94 m. - **e)** 110 m., aig. n° 2,5, tric. en côtes 1/1, pendant 1 cm (3 rgs) puis faire 1 rg env. sur l'env. en faisant 1 augm.

On a:
a) 65 m. - **b)** 73 m. - **c)** 85 m. - **d)** 95 m. - **e)** 111 m.

▲→ Cont. aig. n° 3, en pt fantaisie (voir diagramme) en commençant par la: **a)** 2e m. - **b)** 4e m. - **c)** 4e m. - **d)** 5e m. - **e)** 3e m. du diagramme.

Attention: ne faire les jetés que s'ils sont compensés par 1 dim. et inversement.

■→ A **a)** 11 cm (38 rgs)

b) 13 cm (46 rgs)
c) 16 cm (56 rgs)
d) 20 cm (70 rgs)
e) 23 cm (80 rgs)

de haut. après les côtes, cont. en côtes 1/1, aig. n° 2,5, en commençant et terminant le 1er rg et ts les rgs impairs (endr. du trav.) par 2 m. endr. pendant 1,5 cm (4 rgs) puis rab. ttes les m.

■ *DEVANT*

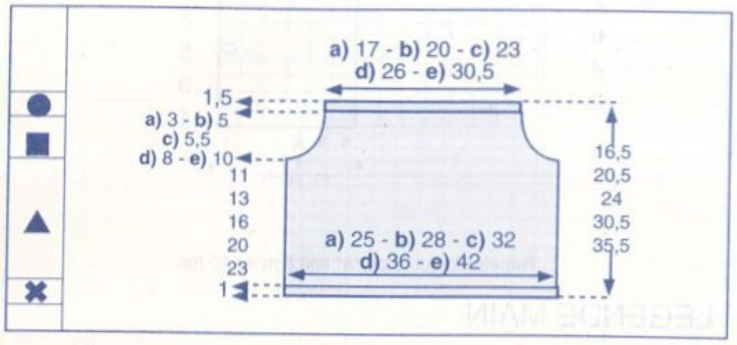

✖→ Monter:
a) 66 m. - **b)** 74 m. - **c)** 86 m. - **d)** 96 m. - **e)** 112 m., aig. n° 2,5, tric. en côtes 1/1, pendant 1 cm (3 rgs) puis faire 1 rg env. sur l'env. en faisant 1 augm.

On a:
a) 67 m. - **b)** 75 m. - **c)** 87 m. - **d)** 97 m. - **e)** 113 m.

▲→ Cont. aig. n° 3, en pt fantaisie (voir diagramme) en commençant par la: **a)** 1ère m. - **b)** 3e m. - **c)** 3e m. - **d)** 4e m. - **e)** 2e m. du diagramme.

Attention: ne faire les jetés que s'ils sont compensés par 1 dim. et inversement.

■→ A **a)** 11 cm (38 rgs)
b) 13 cm (46 rgs)
c) 16 cm (56 rgs)
d) 20 cm (70 rgs)
e) 23 cm (80 rgs)

de haut. après les côtes, former les emman. en rab. de ch. côté ts les 2 rgs:
a) 2 x 3 m., 1 x 2 m. et 2 x 1 m.
b) 2 x 3 m., 1 x 2 m. et 2 x 1 m.
c) 2 x 3 m., 2 x 2 m. et 3 x 1 m.
d) 2 x 3 m., 3 x 2 m. et 2 x 1 m.
e) 1 x 4 m., 1 x 3 m., 3 x 2 m. et 3 x 1 m.

Il reste:
a) 47 m. - **b)** 55 m. - **c)** 61 m. - **d)** 69 m. - **e)** 81 m.

●→ A **a)** 14 cm (50 rgs)
b) 18 cm (64 rgs)
c) 21,5 cm (76 rgs)
d) 28 cm (98 rgs)
e) 33 cm (116 rgs)

de haut. après les côtes, cont. en côtes 1/1, aig. n° 2,5, en commençant et terminant le 1er rg et ts les rgs impairs (endr. du trav.) par 2 m. endr. pendant 1,5 cm (4 rgs) puis rab. ttes les m.

■ *BANDES DE FINITIONS D'EMMANCHURES ET BRETELLES*

10 cm de côtes 1/1 légèrement étirées = 28 rgs.

Monter: 5 m., aig. n° 2,5, tric. en côtes 1/1 en commençant et en terminant le 1er rg et ts les rgs impairs (endr. du trav.) par 2 m. endr., pendant **a)** 48 cm (134 rgs) - **b)** 50 cm (140 rgs) - **c)** 54 cm (152 rgs) - **d)** 56 cm (156 rgs) - **e)** 60 cm (168 rgs) puis rab.

Tric. une seconde bretelle semblable.

■ *ASSEMBLAGE*

Faire les différentes coutures en se reportant aux conseils pages 4 et 5

Coudre les bandes d'emmanchures sur le devant.

Faire les coutures des côtés en couture invisible.

Passer 1 rg de fil élastique dans le haut du bord côtes devant.

Nouer les bretelles dans le cou.

BETTY

Le jeté : ◯

On l'utilise essentiellement pour réaliser des jours.

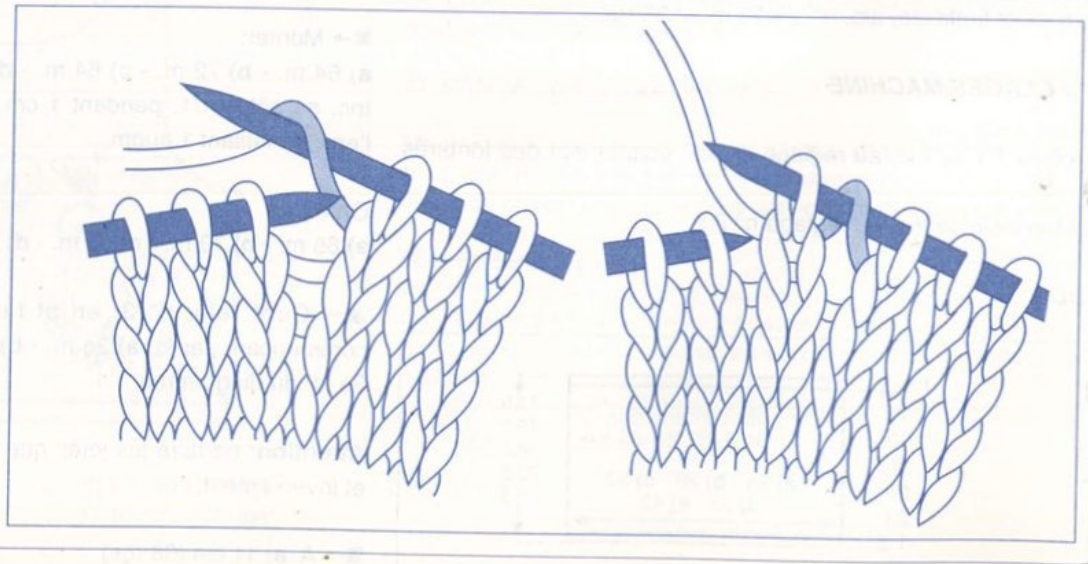

23

CARDIGAN COURT

N° 329-T9-254

■ *TAILLES*

a) 2 ans - **b)** 4 ans - **c)** 6/8 ans - **d)** 10 ans - **e)** 12/14 ans
Voir tableau des tailles page 2

■ *QUALITÉ (Nombre de pelotes)*

Version manches courtes

QUALITE	COLORIS	2 ans	4 ans	6/8 ans	10 ans	12/14 ans
LICORNE	FEUILLAGE	2	2	3	3	4
	BLANC	1	1	2	2	2
	PERRUCHE	1	1	2	2	2
	OEILLET	1	1	1	1	1
	EGLANTINE	1	1	1	1	1

Version manches longues

QUALITE	COLORIS	2 ans	4 ans	6/8 ans	10 ans	12/14 ans
LICORNE	FEUILLAGE	2	3	3	4	5
	BLANC	2	2	2	2	2
	PERRUCHE	2	2	2	2	2
	OEILLET	1	1	1	1	2
	EGLANTINE	1	1	1	1	2

Composition du modèle:
100% Coton «GAZE MERCERISE»

■ *AIGUILLES*

N° 2,5 pour les côtes 2/2
N° 3 pour les côtes 6/2

■ *FOURNITURES*

Commercialisées chez PHILDAR
Anneaux marqueurs
5 Boutons 14 mm réf : 475 - 723 - (0) 041

■ *POINTS EMPLOYÉS*

Côtes 2/2
Côtes 6/2 : * 6 m. endr., 2 m. env. *, répéter toujours de * à *.
Côtes 6/2 rayées : (voir diagramme)

■ *ÉCHANTILLON*

Important :
il est indispensable à la réalisation d'un tricot aux bonnes dimensions : voir page 2
10 cm de côtes 6/2 (légèrement étirées) = 25 m. et 34 rgs.

■ *RÉGLAGES MACHINE*

Les côtes 2/2 se tric. au réglage n° 7,5 écartement des fontures n° 3.

Les côtes 6/2 se tric. au réglage n° 9 écartement des fontures n° 3.

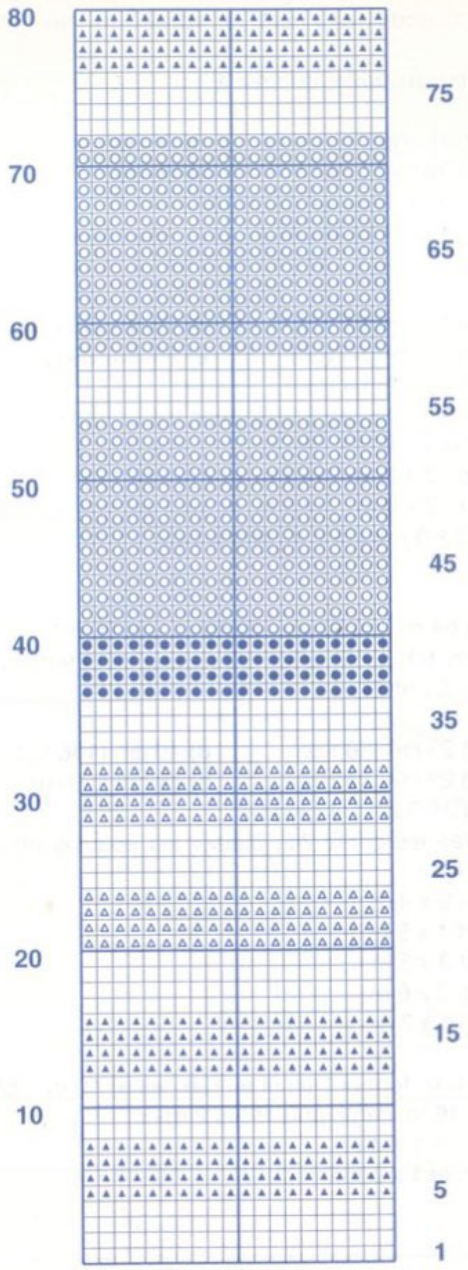

BLANC

PERRUCHE

FEUILLAGE

OEILLET

EGLANTINE

■ *DOS*

✖ → Monter:
a) 86 m. - **b)** 94 m. - **c)** 106 m. - **d)** 114 m. - **e)** 130 m. aig. n° 2,5 col. FEUILLAGE, tric. en côtes 2/2 en commençant et en terminant le 1er rg et ts les rgs impairs par **a) b)** 2 m. endr. - **c) d) e)** 2 m. env. pendant 2 cm (8 rgs).

On a 2 m. env. au centre du travail.

▲ → Cont. en côtes 6/2 aig. n° 3 en commençant par : **a)** 2 m. endr. - **b)** 6 m. endr. - **c)** 4 m. endr. - **d) e)** 2 m. env.

On a 2 m. env. au centre du travail.

Après **a)** 10 rgs **d)** 40 rgs
b) 16 rgs **e)** 50 rgs
c) 26 rgs
de côtes 6/2 col. FEUILLAGE, cont. en côtes 6/2 rayées (voir diagramme).

■ → A **a)** 14 cm (48 rgs) **d)** 23 cm (78 rgs)
b) 16 cm (54 rgs) **e)** 26 cm (88 rgs)
c) 19 cm (64 rgs)
de haut après les côtes 2/2, former les emman. en rab. de ch. côté ts les 2 rgs :
a) b) 1 x 4 m., 2 x 3 m., 1 x 2 m. et 3 x 1 m.
c) d) 1 x 4 m., 2 x 3 m., 2 x 2 m. et 3 x 1 m.
e) 1 x 4 m., 3 x 3 m., 2 x 2 m. et 3 x 1 m.

Il reste:
a) 56 m. - **b)** 64 m. - **c)** 72 m. - **d)** 80 m. - **e)** 90 m.
b) c) d) e) Les 80 rgs de côtes 6/2 rayées étant terminés, cont. en côtes 6/2 col. BLANC.

● → A **a)** 25 cm (86 rgs) **d)** 40 cm (136 rgs)
b) 29 cm (98 rgs) **e)** 46 cm (156 rgs)
c) 34,5 cm (118 rgs)
de haut. après les côtes 2/2, biaiser les épaules en rab. de ch. côté ts les 2 rgs :
a) 2 x 3 m. et 2 x 4 m.
b) 3 x 4 m. et 1 x 5 m.
c) 1 x 4 m. et 3 x 5 m.
d) 2 x 5 m. et 2 x 6 m.
e) 3 x 6 m. et 1 x 7 m.

En même temps, former l'encol en rab. les **a)** 10 m. - **b) c)** 12 m. - **d)** 14 m. - **e)** 16 m. centr. puis ts les 2 rgs :
a) b) 1 x 5 m. et 1 x 4 m.
c) d) 1 x 6 m. et 1 x 5 m.
e) 2 x 6 m.

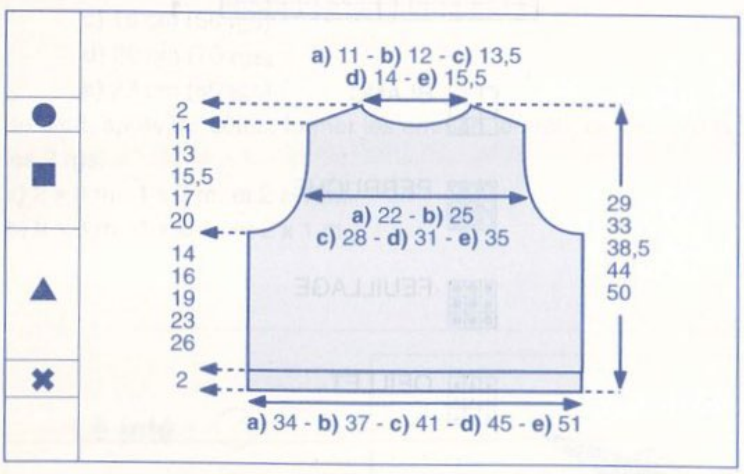

■ *DEMI-DEVANT DROIT*

✖ → Monter:
a) 43 m. - **b)** 47 m. - **c)** 53 m. - **d)** 57 m. - **e)** 65 m. aig. n° 2,5 col. FEUILLAGE, tric. en côtes 2/2 en commençant le 1er rg et ts les rgs impairs par 3 m. endr. pendant 2 cm (8 rgs).

▲ → Cont. en côtes 6/2 aig. n° 3 en commençant par 7 m. endr.
Après **a)** 10 rgs **d)** 40 rgs
b) 16 rgs **e)** 50 rgs
c) 26 rgs
de côtes 6/2 col. FEUILLAGE, cont. en côtes 6/2 rayées (voir diagramme).

■ → A **a)** 14 cm (48 rgs) **d)** 23 cm (78 rgs)
b) 16 cm (54 rgs) **e)** 26 cm (88 rgs)
c) 19 cm (64 rgs)
de haut. après les côtes 2/2, former l'emman. en rab. à gauche ts les 2 rgs :
a) b) 1 x 4 m., 2 x 3 m., 1 x 2 m. et 3 x 1 m.
c) d) 1 x 4 m., 2 x 3 m., 2 x 2 m. et 3 x 1 m.
e) 1 x 4 m., 3 x 3 m., 2 x 2 m. et 3 x 1 m.

En même temps, former l'encol. en rab. à droite : 1 x 1 m. puis
a) ts les 2 rgs : 6 x 1 m. et ts les 4 rgs : 7 x 1 m.
b) ts les 2 rgs : 5 x 1 m. et ts les 4 rgs : 9 x 1 m.
c) ts les 2 rgs : 4 x 1 m. et ts les 4 rgs : 12 x 1 m.
d) ts les 2 rgs : 4 x 1 m. et ts les 4 rgs : 13 x 1 m.
e) ts les 2 rgs : 3 x 1 m. et ts les 4 rgs : 16 x 1 m.

b) c) d) e) Les 80 rgs de côtes 6/2 rayées étant terminés, cont. en côtes 6/2 col. BLANC.

● → A **a)** 25 cm (86 rgs) **d)** 40 cm (136 rgs)
b) 29 cm (98 rgs) **e)** 46 cm (156 rgs)
c) 34,5 cm (118 rgs)
de haut après les côtes 2/2, biaiser l'épaule en rab. à gauche ts les 2 rgs :
a) 2 x 3 m. et 2 x 4 m.
b) 3 x 4 m. et 1 x 5 m.
c) 1 x 4 m. et 3 x 5 m.
d) 2 x 5 m. et 2 x 6 m.
e) 3 x 6 m. et 1 x 7 m.

Tric. le demi-devant gauche en sens inverse en commençant les côtes comme au DOS.

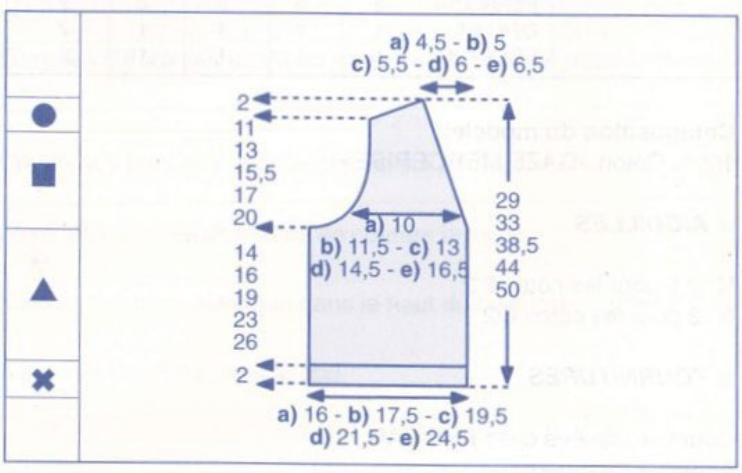

■ *MANCHES COURTES*

✖ → Monter:
a) 50 m. - **b)** 58 m. - **c)** 66 m. - **d)** 70 m. - **e)** 82 m. aig. n° 2,5 col. FEUILLAGE, tric. en côtes 2/2 en commençant et en terminant le 1er rg et ts les rgs impairs par **a) b) c) e)** 2 m. env. - **d)** 2 m. endr. pendant 2 cm (8 rgs).
On a 2 m. env. au centre du travail.

▲ → Cont. en côtes 6/2 aig. n° 3 en faisant **d) e)** 1 augm. en début et en fin de rg, on commence par **a)** 4 m. endr. - **b)** 2 m. env. - **c)** 4 m. endr. - **d)** 1 m. env. - **e)** 5 m. endr.

On a **a)** 50 m. - **b)** 58 m. - **c)** 66 m. - **d)** 72 m. - **e)** 84 m.

On a 6 m. endr. au centre du trav.

Augm. de ch. côté (en reconstituant les côtes 6/2 au fur et à mesure) :
a) ts les 2 rgs : 6 x 1 m.
b) ts les 2 rgs : 4 x 1 m. et ts les 4 rgs : 2 x 1 m.
c) ts les 4 rgs : 6 x 1 m.
d) ts les 4 rgs : 4 x 1 m. et ts les 6 rgs : 2 x 1 m.

e) 4 rgs plus haut : 1 x 1 m. et ts les 6 rgs : 5 x 1 m.

On obtient **a)** 62 m. - **b)** 70 m. - **c)** 78 m. - **d)** 84 m. - **e)** 96 m.

Après **a)** 8 rgs **d)** 26 rgs
b) 12 rgs **e)** 32 rgs
c) 20 rgs
de côtes 6/2 col. FEUILLAGE, tric. en côtes 6/2 rayées de la façon suivante :
4 rgs BLANC, 4 rgs OEILLET, 4 rgs BLANC, 4 rgs ÉGLANTINE, 4 rgs BLANC, 4 rgs FEUILLAGE et terminer en col. PERRUCHE.

■ → Entretemps, à
a) 4,5 cm (16 rgs) **d)** 10 cm (34 rgs)
b) 6 cm (20 rgs) **e)** 12 cm (40 rgs)
c) 8 cm (28 rgs)
de haut. après les côtes 2/2, former l'arrondi en rab. de ch. côté ts les 2 rgs :
a) 1 x 3 m., 2 x 2 m., 7 x 1 m., 2 x 2 m. et 1 x 3 m.
b) 1 x 3 m., 3 x 2 m., 7 x 1 m., 3 x 2 m. et 1 x 3 m.
c) 1 x 3 m., 4 x 2 m., 7 x 1 m., 4 x 2 m. et 1 x 3 m.
d) 1 x 3 m., 4 x 2 m., 10 x 1 m., 4 x 2 m. et 1 x 3 m.
e) 1 x 3 m., 6 x 2 m., 10 x 1 m., 5 x 2 m. et 1 x 3 m.

A **a)** 12,5 cm (42 rgs) **d)** 22 cm (74 rgs)
b) 15 cm (50 rgs) **e)** 25,5 cm (86 rgs)
c) 18,5 cm (62 rgs)
de haut. après les côtes 2/2, rab les 20 m. restantes.

Tric. la seconde manche semblable.

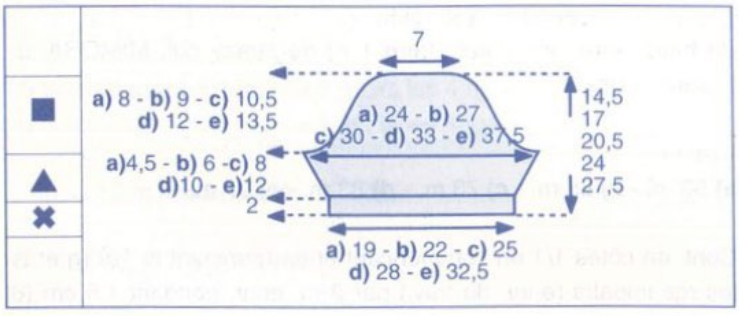

■ *MANCHES LONGUES*

✖ → Monter **a)** 42 m. - **b)** 46 m. - **c)** 50 m. - **d)** 54 m. - **e)** 58 m. aig. n° 2,5 col. FEUILLAGE, tric. en côtes 2/2 en commençant et en terminant le 1er rg et ts les rgs impairs par **a) c) e)** 2 m. env. - **b) d)** 2 m. endr. pendant 2 cm (8 rgs).
On a 2 m. env. au centre du travail.

▲ → Cont. en côtes 6/2 aig. n° 3 en faisant **a) b)** 1 augm. en début et en fin de rg, on commence par **a)** 1 m. endr. - **b)** 3 m. endr. - **c)** 4 m. endr. - **d)** 6 m. endr. - **e)** 2 m. env.

On a **a)** 44 m. - **b)** 48 m. - **c)** 50 m. - **d)** 54 m. - **e)** 58 m.
On a 6 m. endr. au centre du trav.

Augm. de ch. côté (en reconstituant les côtes 6/2 au fur et à mesure) :
a) ts les 6 rgs : 6 x 1 m.et ts les 8 rgs : 3 x 1 m.
b) ts les 6 rgs : 7 x 1 m. et ts les 8 rgs : 4 x 1 m.
c) ts les 6 rgs : 10 x 1 m. et ts les 8 rgs : 4 x 1 m.
d) ts les 6 rgs : 4 x 1 m. et ts les 8 rgs : 11 x 1 m.
e) ts les 6 rgs : 10 x 1 m. et ts les 8 rgs : 9 x 1 m.

On obtient:
a) 62 m. - **b)** 70 m. - **c)** 78 m. - **d)** 84 m. - **e)** 96 m.

Après **a)** 30 rgs **d)** 82 rgs
b) 44 rgs **e)** 102 rgs
c) 62 rgs
de côtes 6/2 col. FEUILLAGE, tric. en côtes 6/2 rayées (voir diagramme).

■ → Entretemps, à
a) 20 cm (68 rgs) **d)** 35 cm (120 rgs)
b) 24 cm (82 rgs) **e)** 41 cm (140 rgs)
c) 29,5 cm (100 rgs)
de haut. après les côtes 2/2, former l'arrondi en rab. de ch. côté ts les 2 rgs :
a) 1 x 3 m., 2 x 2 m., 7 x 1 m., 2 x 2 m. et 1 x 3 m.
b) 1 x 3 m., 3 x 2 m., 7 x 1 m., 3 x 2 m. et 1 x 3 m.
c) 1 x 3 m., 4 x 2 m., 7 x 1 m., 4 x 2 m. et 1 x 3 m.
d) 1 x 3 m., 4 x 2 m., 10 x 1 m., 4 x 2 m. et 1 x 3 m.
e) 1 x 3 m., 6 x 2 m., 10 x 1 m., 5 x 2 m. et 1 x 3 m.

A **a)** 28 cm (94 rgs) **d)** 47 cm (160 rgs)
b) 33 cm (112 rgs) **e)** 54,5 cm (186 rgs)
c) 40 cm (134 rgs)
de haut. après les côtes 2/2, rab les 20 m. restantes.

Tric. la seconde manche semblable.

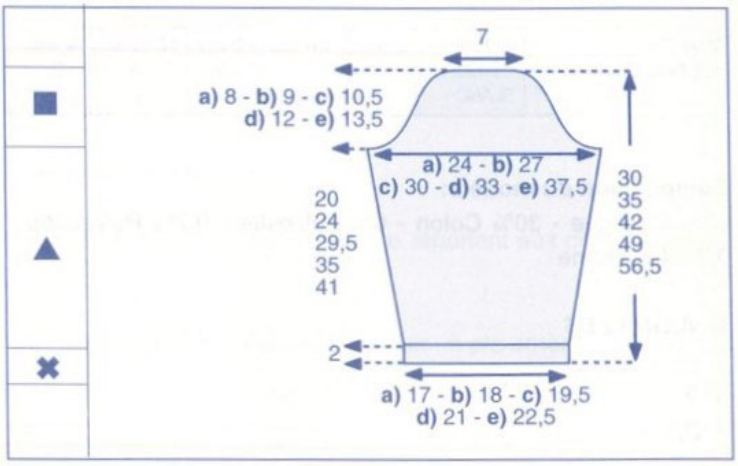

■ *BANDES D'ENCOLURE ET DE BOUTONNAGE*

Monter:
a) 103 m. - **b)** 115 m. - **c)** 131 m. - **d)** 151 m. - **e)** 171 m. aig. n° 2,5 col. FEUILLAGE, tric. en côtes 2/2 (en commençant le 1er rg et ts les rgs impairs par 3 m. endr.) pendant 2 cm (7 rgs), puis faire 1 rg env. sur l'env. et quelques rgs de jersey d'un autre coloris.

Repasser ces rgs de jersey, il suffira de les détricoter lors du montage de la bande pour retrouver le coloris de base.

Tric. la seconde bande en sens inverse (en commençant le 1er rg et ts les rgs impairs par 2 m. endr.) en répartissant sur le 4e rg, 5 boutonnières d'1 m., la 1ère à 4 m. du bord droit, les suivantes espacées de : **a)** 8 m. - **b)** 9 m. - **c)** 11 m. - **d)** 14 m. - **e)** 16 m.

■ *ASSEMBLAGE*

Faire les différentes coutures en se reportant aux conseils pages 4 et 5.

Faire les coutures des épaules, des côtés et des manches. Monter celles-ci au corps.

Coudre les bandes d'encol. et de boutonnage, m. par m., à pts arrière sur l'endr. du trav.

Broder les boutonnières et coudre les boutons.

JOSEE

24
DEBARDEUR
N° 329-T9-258

TAILLES

a) 2 ans - **b)** 4/6 ans - **c)** 8 ans - **d)** 10/12 ans - **e)** 14 ans
Voir tableau des tailles page 2.

QUALITÉ (Nombre de pelotes)

QUALITE	COLORIS	2 ans	4/6 ans	8 ans	10/12 ans	14 ans
REF. PHIL STRETCH	MIMOSA	1	1	2	2	2
	BLANC	1	1	1	2	3

Composition du modèle:
63% Acrylique - 30% Coton - 6% Polyester - 0,7% Polyamide - 0,3% Elasthane

AIGUILLES

N° 3
N° 3,5.

FOURNITURES

Commercialisées chez PHILDAR
Anneaux marqueurs.
Un kit d'applications «mimosa» ref.: 478-684-(0)478.

POINTS EMPLOYES

Côtes 1/1
Côtes 4/4 (4 m. endr., 4 m. env.)
Jersey.

ÉCHANTILLON

Important :
il est indispensable à la réalisation d'un tricot aux bonnes dimensions : voir page 2
10 cm de jersey , aig. n° 3,5 = 23 m. et 37 rgs.
10 cm de côtes 4/4, aig. n° 3 = 40 rgs.

REGLAGES MACHINE

Les côtes 4/4 se tric. au réglage n° 10,5, écartement des fontures n° 4.

Le jersey se tric. au réglage n° 12.

Le jersey est réalisable à la quick phil au réglage n° 12 à titre indicatif.

DOS

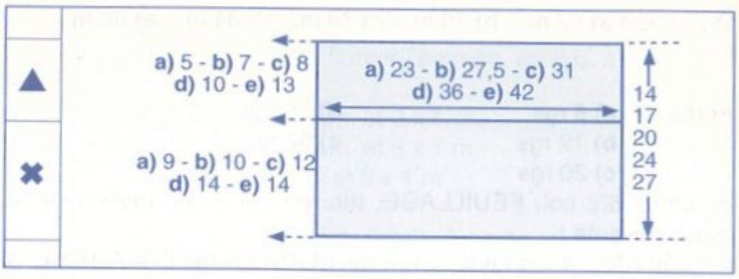

✖→ Monter:
a) 54 m. - **b)** 66 m. - **c)** 74 m. - **d)** 82 m. - **e)** 98 m.,
aig. n° 3, col. MIMOSA, tric. en côtes 4/4 en commençant et en terminant le 1er rg et ts les rgs impairs (endr. du trav.) par **a)** 5 m. env. - **b) c) d) e)** 3 m. endr. pendant **a)** 9 cm (37 rgs) - **b)** 10 cm (41 rgs) - **c)** 12 cm (49 rgs) - **d) e)** 14 cm (57 rgs) puis faire un rg env. sur l'env. en répartissant **d)** 2 augm.

On a:
a) 54 m. - **b)** 66 m. - **c)** 74 m. - **d)** 84 m. - **e)** 98 m.

▲→ Cont. aig. 3,5, en jersey col. BLANC.

A **a)** 5 cm (18 rgs)
b) 7 cm (26 rgs)
c) 8 cm (30 rgs)
d) 10 cm (38 rgs)
e) 13 cm (48 rgs)
de haut. après les côtes, faire 1 rg de jersey col. MIMOSA en faisant 1 dim.

Il reste:
a) 53 m. - **b)** 65 m. - **c)** 73 m. - **d)** 83 m. - **e)** 97 m.

Cont. en côtes 1/1 en commençant et en terminant le 1er rg et ts les rgs impairs (endr. du trav.) par 2 m. endr. pendant 1,5 cm (6 rgs) puis rab.

DEVANT

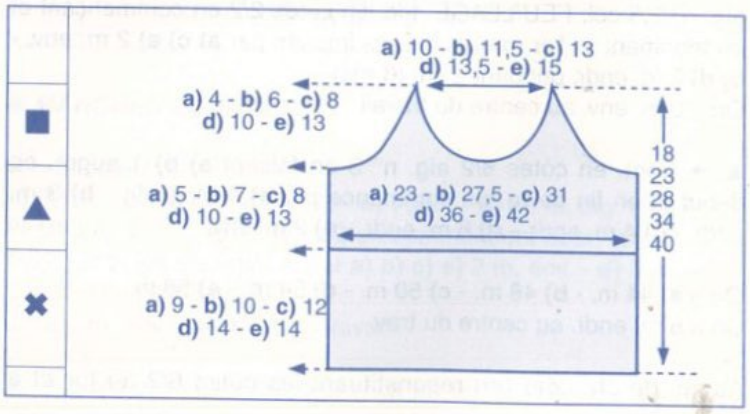

✖→ Monter:
a) 54 m. - **b)** 66 m. - **c)** 74 m. - **d)** 82 m. - **e)** 98 m.,
aig. n° 3, col. MIMOSA, tric. en côtes 4/4 en commençant et en terminant le 1er rg et ts les rgs impairs (endr. du trav.) par **a)** 5 m. endr. - **b) c) d) e)** 3 m. endr. pendant **a)** 9 cm (37 rgs) - **b)** 10 cm (41 rgs) - **c)** 12 cm (49 rgs) - **d) e)** 14 cm (57 rgs) puis faire un rg env. sur l'env. en répartissant **d)** 2 augm.

On a:
a) 54 m. - **b)** 66 m. - **c)** 74 m. - **d)** 84 m. - **e)** 98 m.

▲→ Cont. aig. 3,5, en jersey col. BLANC.

■→ A **a)** 5 cm (18 rgs)
b) 7 cm (26 rgs)
c) 8 cm (30 rgs)
d) 10 cm (38 rgs)
e) 13 cm (48 rgs)
de haut. après les côtes, former les emman. en rab. de ch. côté:
a) ts les 2 rgs: 1 x 4 m., 1 x 3 m., 2 x 2 m. et 4 x 1 m.
b) ts les 2 rgs: 1 x 4 m., 1 x 3 m., 3 x 2 m. et 6 x 1 m.
c) ts les 2 rgs: 2 x 3 m., 2 x 2 m. et 11 x 1 m.
d) ts les 2 rgs: 2 x 4 m., 1 x 3 m., 1 x 2 m., 8 x 1 m. puis * 4 rgs plus haut: 1 x 1 m. et 2 rgs plus haut: 1 x 1 m. * répéter de * à * 2 fois.
e) ts les 2 rgs: 2 x 4 m., 1 x 3 m., 3 x 2 m., 8 x 1 m. puis * 4 rgs plus haut: 1 x 1 m. et 2 rgs plus haut: 1 x 1 m. * répéter de * à * 3 fois.

Entre-temps, **a)** 7 cm (26 rgs)
b) 9 cm (34 rgs)
c) 10 cm (38 rgs)
d) 12 cm (44 rgs)
e) 15 cm (56 rgs)
de haut. après les côtes, former l'encol. en rab. les 8 m. centr. puis côté séparation:
a) ts les 2 rgs: 1 x 4 m. et 2 x 1 m.
b) ts les 2 rgs: 1 x 3 m. et 5 x 1 m.
c) ts les 2 rgs: 1 x 4 m., * 2 rgs plus haut: 1 x 1 m. et 4 rgs plus haut: 1 x 1 m. * répéter de * à * 3 fois.
d) ts les 2 rgs: 1 x 4 m., 1 x 1 m., ts les 4 rgs: 6 x 1 m.
e) ts les 2 rgs: 1 x 3 m., 1 x 1 m., ts les 4 rgs: 8 x 1 m.

Rab. les 2 m. restantes de ch. côté.

■ *BANDE D'ENCOLURE*

Monter:
a) 37 m. - **b)** 43 m. - **c)** 55 m. - **d)** 69 m. - **e)** 91 m., aig. n° 3 col. MIMOSA, tric. en côtes 1/1 en commençant et en terminant le 1er rg et ts les rgs impairs (endr. du trav.) par 2 m. endr. pendant 1,5 cm (5 rgs) puis faire un rg env. sur l'env. et quelques rgs de jersey d'un autre coloris.

Repasser ces rgs de jersey.

Il suffira de les détricoter au moment du montage pour retrouver le coloris de base.

■ *BRETELLES*

10 cm de côtes 1/1 en long étirées, aig. n° 3 = 30 rgs.
Monter: 7 m., aig. n° 3 col. MIMOSA, tric. en côtes 1/1 en commençant et en terminant le 1er rg et ts les rgs impairs (endr. du trav.) par 2 m. endr. pendant
a) 29 cm (88 rgs)
b) 35,5 cm (106 rgs)
c) 41 cm (124 rgs)
d) 45,5 cm (136 rgs)
e) 52 cm (156 rgs)
puis rab.

■ *ASSEMBLAGE*

Faire les différentes coutures en se reportant aux conseils pages 4 et 5.

Coudre la bande d'encolure, m. par m., à pts arrière sur l'endr. du trav.

Coudre les bretelles en les croisant dans le dos.

Coudre les applications sur le devant (voir photo).

ALINE

MAILLES RABATTUES PAR GROUPES

A LA MAIN

Pour une emmanchure, une encolure ronde, etc., il n'est pas possible de laisser les mailles en attente. Il faut les rabattre par groupes et éviter en même temps au maximum le décalage trop apparent des «escaliers». Pour cela, travaillez de la façon suivante:
1er rang: rabattez le 1er groupe de mailles sur l'endr. au début du rang, tricotez le reste des mailles: tournez l'ouvrage.
2e rang: tricotez les mailles moins 1 avant le groupe de mailles rabattues: tournez l'ouvrage.
3e rang: la maille qui n'a pas été tricotée se trouve sur l'aig. droite, glissez la 1ère maille de l'aiguille gauche, passer la maille non tricotée sur la maille glissée. Continuez à rabattre le 2e groupe de mailles, tricotez le reste des mailles, tournez l'ouvrage, continuez de cette façon jusqu'à ce que toutes les mailles soient rabattues. A droite, sur l'envers de l'ouvrage, le travail serait le même.

25
PULL
N° 329-T9-259

TAILLES

a) 4 ans - **b)** 6 ans - **c)** 8 ans - **d)** 10/12 ans - **e)** 14 ans
Voir tableau des tailles page 2

QUALITÉ (Nombre de pelotes)

QUALITE	COLORIS	4 ans	6 ans	8 ans	10/12 ans	14 ans
AVISO	BLANC	8	9	11	13	16

Composition du modèle:
60% Coton - 40% Acrylique

AIGUILLES

N° 4,5 pour les côtes 1/1
N° 5 pour le pt fantaisie et le jersey envers
1 aig. à torsade.

FOURNITURES

Commercialisées chez PHILDAR
Anneaux marqueurs.
Fil élastique guipé (lastex)

POINTS EMPLOYES

Côtes 1/1
Jersey envers
Pt fantaisie (voir diagramme)
Panneau central DOS et DEVANT: les 74 m. du diagramme
Panneau central MANCHES: tric. de la 1ère à la 35e m. du diagramme, puis de la 56e à la 74e m. du diagramme (soit 54 m.)

ÉCHANTILLONS

Important :
ils sont ndispensables à la réalisation d'un tricot aux bonnes dimensions : voir page 2
10 cm de jersey, aig. n° 5 = 17 m.
74 m. de pt fantaisie (panneau central DOS et DEVANT), aig. n° 5 = 36 cm
54 m. de pt fantaisie (panneau central MANCHES), aig. n° 5 = 28 cm
10 cm de pt fantaisie et jersey envers, aig. n° 5 = 24 rgs

DOS et DEVANT

✖→ Monter:
a) 72 m. - **b)** 76 m. - **c)** 80 m. - **d)** 88 m. - **e)** 98 m., aig. n° 4,5, tric. en côtes 1/1 pendant 5 cm puis faire un rg env. sur l'env. en répartissant 12 augm.

On obtient:
a) 84 m. - **b)** 88 m. - **c)** 92 m. - **d)** 100 m. - **e)** 110 m.

▲→ Cont. aig. 5, en jersey envers et pt fantaisie (voir diagramme) de la façon suivante:

a) 5 m. de jersey envers, les 74 m. du diagramme et 5 m. de jersey envers

b) 2 m. de jersey envers, de la 1ère à la 5e m. du diagramme, les 74 m. du diagramme, de la 70e à la 74e m. du diagramme et 2 m. de jersey envers.

c) 4 m. de jersey envers, de la 1ère à la 5e m. du diagramme, les 74 m. du diagramme, de la 70e à la 74e m., 4 m. de jersey envers.

d) 3 m. de jersey envers, de la 1ère à la 5e m. du diagramme: 2 fois, les 74 m. du diagramme, de la 70e à la 74e m. du diagramme: 2 fois et 3 m. de jersey envers.

e) 3 m. de jersey envers, de la 1ère à la 5e m. du diagramme: 3 fois, les 74 m. du diagramme, de la 70e à la 74e m. du diagramme: 3 fois et 3 m. de jersey envers.

■→ A
a) 18 cm
b) 20 cm
c) 22 cm
d) 26 cm
e) 29 cm
de haut. après les côtes, former les emman. en rab. de ch. côté, ts les 2 rgs:
a) b) 1 x 3 m., 2 x 2 m. et 1 x 1 m.
c) d) e) 1 x 3 m., 1 x 2 m. et 2 x 1 m.

Il reste:
a) 68 m. - **b)** 72 m. - **c)** 78 m. - **d)** 86 m. - **e)** 96 m.

A
a) 28 cm
b) 31 cm
c) 34 cm
d) 39 cm
e) 45 cm
de haut. après les côtes, former l'encol. **DEVANT** en rab. les **a) b)** 8 m. - **c) d) e)** 10 m. centr., puis côté encol., ts les 2 rgs:
a) 1 x 3 m., 1 x 2 m. et 3 x 1 m.
b) c) 1 x 3 m., 1 x 2 m. et 4 x 1 m.
d) 1 x 3 m., 2 x 2 m., 2 x 1 m. et 4 rgs plus haut: 1 x 1 m.
e) 2 x 3 m., 1 x 2 m., 2 x 1 m. et 4 rgs plus haut: 1 x 1 m.

●→ A
a) 32 cm
b) 36 cm
c) 39 cm
d) 45 cm
e) 51 cm
de haut. après les côtes, biaiser les épaules en rab. de ch. côté, ts les 2 rgs:
a) 2 x 7 m. et 1 x 8 m.
b) 1 x 7 m. et 2 x 8 m.
c) 2 x 8 m. et 1 x 9 m.
d) 2 x 9 m. et 1 x 10 m.
e) 1 x 10 m. et 2 x 11 m.

En même temps, former l'encol. **DOS** en rab. les **a) b)** 10 m. - **c) d) e)** 12 m. centr. puis 2 rgs plus haut, côté encol.:
a) 1 x 7 m.
b) c) 1 x 8 m.

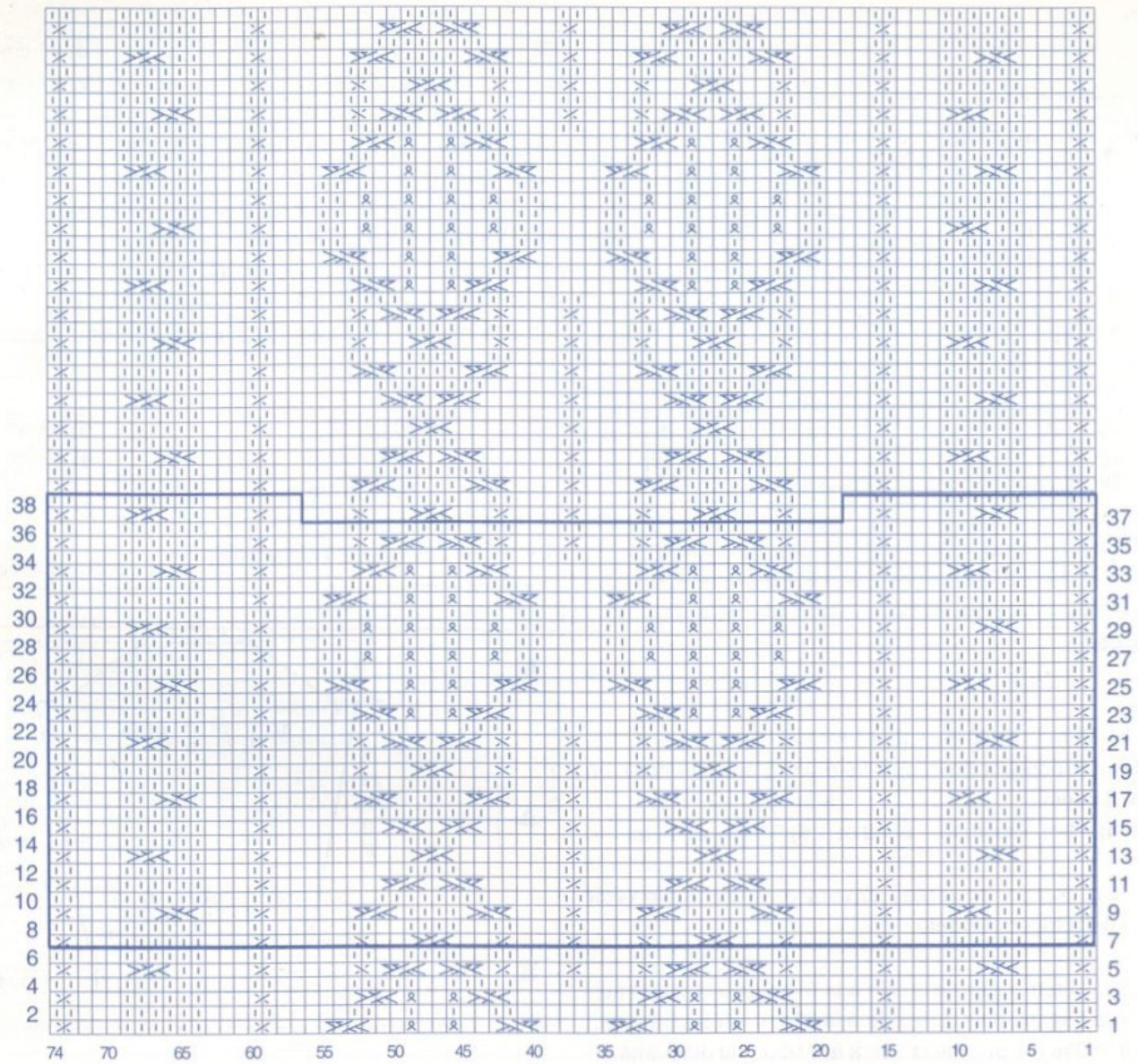

Tricoter du 1er rg jusqu'à la fin de l'encadré, puis répéter toujours l'encadré

***ATTENTION*: le motif central se répète sur 30 rgs**
les autres motifs se répètent sur 32 rgs

LEGENDE

= **m. endr. sur l'endr. ou m. env. sur l'env.**

= **m. env. sur l'endr. ou m. endr. sur l'env.**

= **m. torse endr.:** faire 1 m. endr. en prenant la m. par derrière

= **2 m. croisées vers la droite à l'endr.:** glisser 1 m. sur une aig. à torsade placée derrière, tric. à l'endr. la m. suivante, puis la m. de l'aig. à torsade

= **2 m. croisées vers la gauche à l'endr.:** glisser 1 m. sur une aig. à torsade placée devant, tric. à l'endr. la m. suivante, puis la m. de l'aig. à torsade

= **4 m. croisées vers la droite à l'endr.** (2 et 2): glisser 2 m. sur une aig. à torsade placée derrière, tric. à l'endr. les 2 m. suivantes, puis les 2 m. de l'aig. à torsade

= **4 m. croisées vers la gauche à l'endr.** (2 et 2): glisser 2 m. sur une aig. à torsade placée devant, tric. à l'endr. les 2 m. suivantes, puis les 2 m. de l'aig. à torsade

= **4 m. croisées vers la droite** (2 envers et 2 endroit): glisser 2 m. sur une aiguille à torsade placée derrière, tricoter à l'endroit les 2 m. suivantes, puis à l'envers les 2 m. de l'aiguille à torsade.

= **4 m. croisées vers la gauche** (2 endroit et 2 envers): glisser 2 m. sur une aiguille à torsade placée devant, tricoter à l'envers les 2 m. suivantes, puis à l'endroit les 2 m. de l'aiguille à torsade.

d) 1 x 9 m.
e) 1 x 10 m.

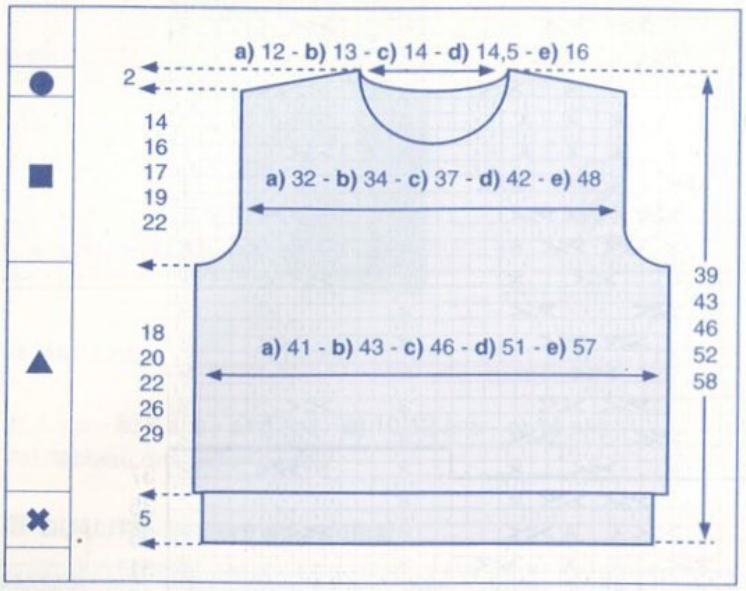

MANCHES

✖→ Monter:
a) 36 m. - **b)** 38 m. - **c)** 40 m. - **d)** 44 m. - **e)** 46 m., aig. n° 4,5, tric. en côtes 1/1 pendant 5 cm puis faire un rg env. sur l'env. en répartissant 8 augm.
On obtient: **a)** 44 m. - **b)** 46 m. - **c)** 48 m. - **d)** 52 m. - **e)** 54 m.

▲→ Cont. aig. 5, tric. en jersey envers et pt fantaisie (voir diagramme) de la façon suivante:

a) de la 6e à la 35e m., puis de la 56e à la 69e m. du diagramme,
b) de la 5e à la 35e m., puis de la 56e à la 70e m. du diagramme,
c) de la 4e à la 35e m., puis de la 56e à la 71e m. du diagramme,
d) 1 m. endr., de la 3e à la 35e m., puis de la 56e à la 72e m. du diagramme, terminer par 1 m. endr.
e) 2 m. endr., de la 3e à la 35e m., puis de la 56e à la 72e m. du diagramme, terminer par 2 m. endr.

Augm. de ch. côté en reconstituant le panneau central MANCHES (voir pts employés), puis en jersey env. au fur et à mesure des augm.:
a) ts les 4 rgs: 2 x 1 m. et ts les 6 rgs: 5 x 1 m.
b) ts les 4 rgs: 2 x 1 m. et ts les 6 rgs: 7 x 1 m.
c) ts les 6 rgs: 10 x 1 m.
d) ts les 6 rgs: 10 x 1 m. et 8 rgs plus haut: 1 x 1 m.
e) ts les 4 rgs: 4 x 1 m. et ts les 6 rgs: 11 x 1 m.
On a: **a)** 58 m. - **b)** 64 m. - **c)** 68 m. - **d)** 74 m. - **e)** 84 m.

On a **a)** 2 m. - **b)** 5 m. - **c)** 7 m. - **d)** 10 m. - **e)** 15 m. de jersey envers, les 54 m. du panneau central (voir pts employés) et **a)** 2 m. - **b)** 5 m. - **c)** 7 m. - **d)** 10 m. - **e)** 15 m. de jersey envers.

■→ A
a) 18 cm
b) 23 cm
c) 26,5 cm
d) 32 cm
e) 37 cm
de haut. après les côtes, former l'arrondi en rab. de ch. côté, ts les 2 rgs:
a) 1 x 4 m., 1 x 3 m., 3 x 2 m., 1 x 3 m. et 1 x 4 m.
b) 2 x 4 m., 2 x 2 m., 1 x 3 m. et 2 x 4 m.
c) 1 x 5 m., 1 x 4 m., 2 x 2 m., 1 x 3 m., 1 x 4 m. et 1 x 5 m.
d) 1 x 5 m., 2 x 4 m., 1 x 2 m., 2 x 4 m. et 1 x 5 m.
e) 1 x 6 m., 1 x 5 m., 1 x 4 m., 1 x 3 m., 1 x 4 m., 1 x 5 m. et 1 x 6 m.

A
a) 24 cm
b) 29 cm
c) 32,5 cm
d) 38 cm
e) 43 cm
de haut. après les côtes, rab. souplement les 18 m. restantes.
Tric. la seconde manche semblable.

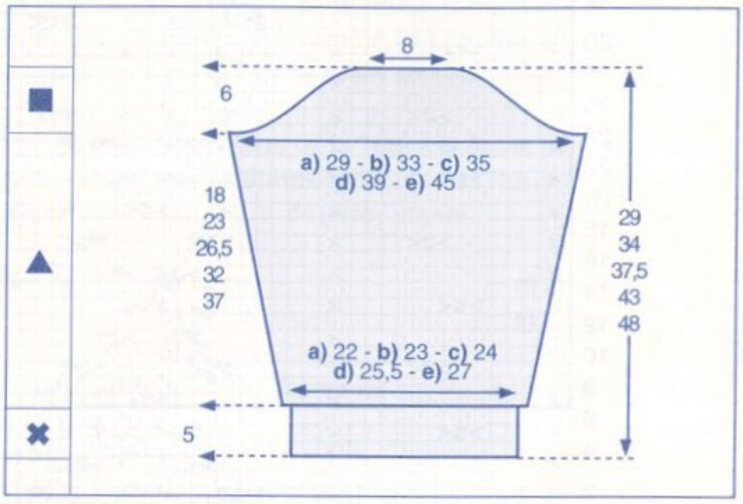

BANDE D'ENCOLURE

Monter: **a)** 56 m. - **b)** 62 m. - **c)** 66 m. - **d)** 70 m. - **e)** 76 m., aig. n° 4,5, tric. en côtes 1/1 pendant 2,5 cm, puis faire un rg env. sur l'env. et quelques rgs de jersey d'un autre coloris. Repasser ces rgs de jersey. Il suffira de les détricoter au moment du montage pour retrouver le coloris de base.

ASSEMBLAGE

Faire les différentes coutures en se reportant aux conseils pages 4 et 5. Coudre la bande d'encolure m. par m., à pts arrière sur l'endr. du trav. Passer un rg de lastex dans le haut de la bande d'encol.

NADEGE

PHILDAR Editeur R.C. ROUBAIX B 475-483-319 © PHILDAR. 1999. 4426
Les Fils de Louis Mulliez S.A. - B.P. 619 - 59061 ROUBAIX CEDEX 1
Directeur de la Publication : Hugues DANEL - Rédacteur en chef : Jacques VÖET
M.L.P. : Distribution périodique - dépôt légal n° 9171 58 - 4e trimestre 1999 - N° ISSN : 1240-3091
Imprimerie BERGER LEVRAULT GRAPHIQUE à TOUL.

26

CARDIGAN COURT

N° 329-T9-260

TAILLES

a) 2 ans - **b)** 4 ans - **c)** 6 ans - **d)** 8 ans - **e)** 10 ans
Voir tableau des tailles page 2.

QUALITÉS (Nombre de pelotes)

QUALITÉS	COLORIS	2 ans	4 ans	6 ans	8 ans	10 ans
LAMBSWOOL	ROUGE	3	3	3	4	5
	FUCHSIA	1	1	1	2	2
	TILLEUL	1	1	1	1	1
	MENTHE	1	1	1	1	1
	FREESIA	1	1	1	1	1
	SOLEIL	1	1	1	1	1
MOISSON	PÉTUNIA	1	1	1	1	1
	SOLEIL	1	1	1	1	1

Composition du modèle: Taille 4 ans
44% Laine d'agneau - 43% Acrylique - 13% Viscose

AIGUILLES

N° 2,5 - n° 3
Crochet 3

FOURNITURES

Commercialisées chez PHILDAR
Anneaux marqueurs.
a) 5 boutons - **b) c)** 6 boutons - **d) e)** 7 boutons ø 14 mm réf.: 475-723-(0)042

POINTS EMPLOYES

Côtes 2/2
Jersey
Jersey rayé. (voir diagramme: Attention, au 20e et 30e rg les petites parties sont brodées au pt de m.)
Broderie au pt de m.
Pt de bouclette, pt lancé (voir contour) , pt devant (1 m. sur 2)

Fleurs: avec le crochet n° 3, col. SOLEIL ou FUCHSIA, faire 4 m. en l'air et fermer le rond par 1 m. coulée.
1er rg: 6 m. serrées dans le rond.
2e rg: col. ROUGE, ou SOLEIL ou FUCHSIA, *un picot (4 m. en l'air, 1 m. serrée sur la 1ère m. en l'air) 1 m. serrée sur la m. serrée suivante,* répéter de * à* 6 fs au total et terminer par 1 m. coulée sur la dernière des m. serrées.

ÉCHANTILLON

Important : il est indispensable à la réalisation d'un tricot aux bonnes dimensions : voir page 2
10 cm de jersey, de jersey rayé, ou de jersey rebrodé aig. n° 3 = 26 m. et 35 rgs.

DOS

✖→ Monter:
a) 85 m. - **b)** 93 m. - **c)** 101 m. - **d)** 105 m. - **e)** 113 m.
aig. n° 3, col. SOLEIL, tric. en jersey rayé (voir diagramme)

Les 38 rgs du diagramme terminés, cont. en jersey col. ROUGE.

■→ A **a)** 10 cm (36 rgs)
b) 12 cm (42 rgs)
c) 14 cm (50 rgs)
d) 16 cm (56 rgs)
e) 19 cm (66 rgs)
de haut. tot, former les emman. en rab. de ch. côté ts les 2 rgs:
1 x 3 m., 1 x 2 m. et 3 x 1 m.
Il reste: **a)** 69 m. - **b)** 77 m. - **c)** 85 m. - **d)** 89 m.- **e)** 97 m.

●→A **a)** 24 cm (84 rgs)
b) 28 cm (98 rgs)
c) 32 cm (112 rgs)
d) 35 cm (122 rgs)
e) 39 cm (136 rgs)
de haut. tot, biaiser les épaules en rab. de ch. côté, ts les 2 rgs:
a) 4 x 5 m.
b) 3 x 6 m. et 1 x 5 m.
c) 2 x 6 m. et 2 x 7 m.
d) 2 x 6 m. et 2 x 7 m.
e) 2 x 7 m. et 2 x 8 m.

En même temps, former l'encol. en rab. les: **a)** 9 m. - **b)** 11 m. - **c) d) e)** 13 m. centr. puis ts les 2 rgs:
a) b) c) 2 x 5 m.
d) e) 2 x 6 m.

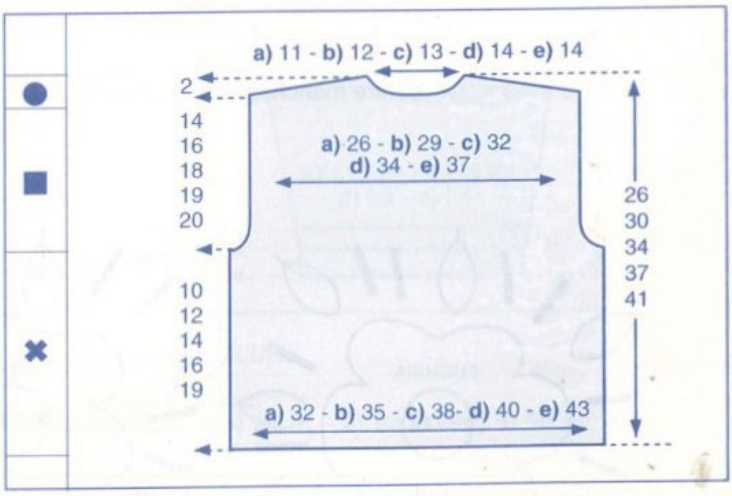

DEMI DEVANT DROIT

✖→ Monter:
a) 40 m. - **b)** 44 m. - **c)** 48 m. - **d)** 50 m. - **e)** 54 m.
aig. n° 3, col. SOLEIL, tric. en jersey rayé (voir diagramme)

Les 38 rgs du diagramme terminés cont. en jersey col. ROUGE.

■→ A **a)** 10 cm (36 rgs)

rayures dos et devant

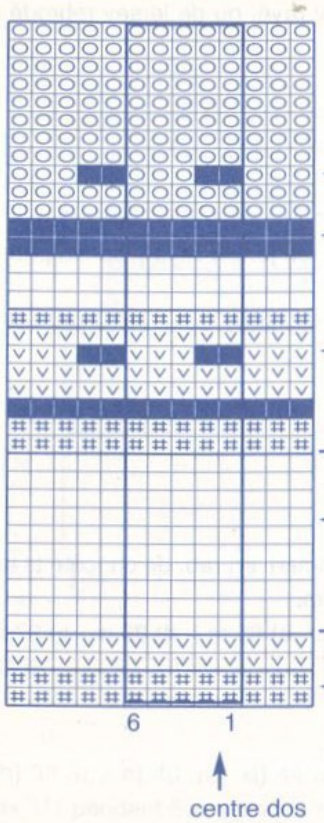

TILLEUL

FUCHSIA

FREESIA

rayures manches

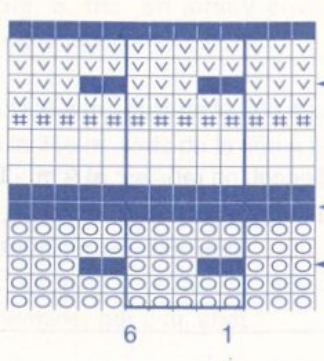

ROUGE

SOLEIL

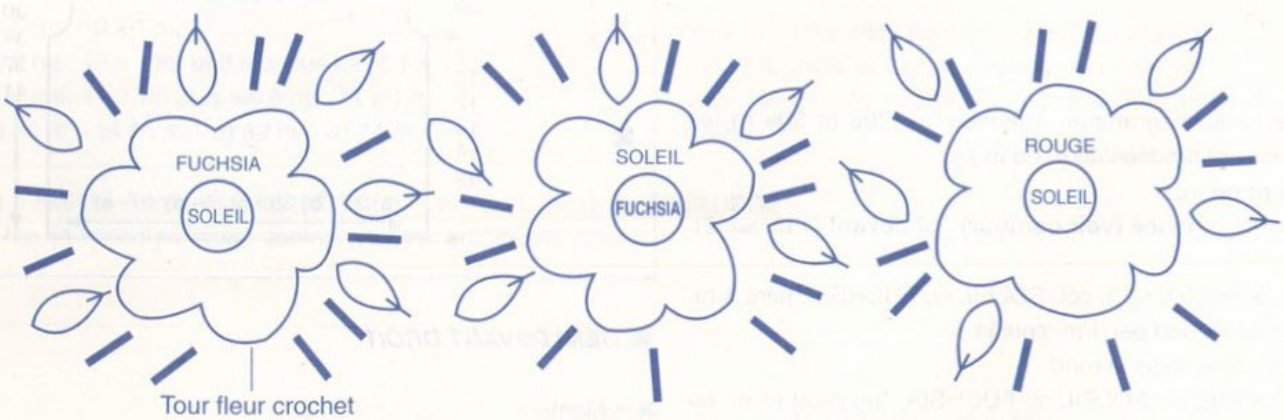

Pt de bouclette, col. MENTHE (fil double), qualité LAMBSWOOL

Pt lancé, 8 fils col. PÉTUNIA ou SOLEIL, QUALITÉ MOISSON

b) 12 cm (42 rgs)
c) 14 cm (50 rgs)
d) 16 cm (56 rgs)
e) 19 cm (66 rgs)

de haut. tot, former l'emman. en rab. à gauche ts les 2 rgs: 1 x 3 m., 1 x 2 m., et 3 x 1 m.

Il reste:
a) 32 m. - **b)** 36 m. - **c)** 40 m. - **d)** 42 m.- **e)** 46 m.

A **a)** 20 cm (70 rgs)
b) 24 cm (84 rgs)
c) 27 cm (94 rgs)
d) 30 cm (104 rgs)
e) 34 cm (118 rgs)

de haut. tot. former l'encol. en rab. à droite:
a) ts les 2 rgs: 1 x 4 m., 1 x 3 m., 1 x 2 m., 1 x 1 m. et ts les 4 rgs: 2 x 1 m.
b) ts les 2 rgs: 1 x 4 m., 1 x 3 m., 1 x 2 m., 2 x 1 m. et ts les 4 rgs: 2 x 1 m.
c) ts les 2 rgs: 1 x 4 m., 1 x 3 m., 1 x 2 m., 2 x 1 m. et ts les 4 rgs: 3 x 1 m.
d) ts les 2 rgs: 1 x 4 m., 1 x 3 m., 2 x 2 m., 3 x 1 m. et ts les 4 rgs: 2 x 1 m.
e) ts les 2 rgs: 1 x 4 m., 1 x 3 m., 2 x 2 m., 3 x 1 m. et ts les 4 rgs: 2 x 1 m.

●→A **a)** 24 cm (84 rgs)
b) 28 cm (98 rgs)
c) 32 cm (112 rgs)
d) 35 cm (122 rgs)
e) 39 cm (136 rgs)

de haut. tot, biaiser l'épaule en rab. à gauche, ts les 2 rgs:
a) 4 x 5 m.
b) 3 x 6 m. et 1 x 5 m.
c) 2 x 6 m. et 2 x 7 m.
d) 2 x 6 m. et 2 x 7 m.
e) 2 x 8 m.

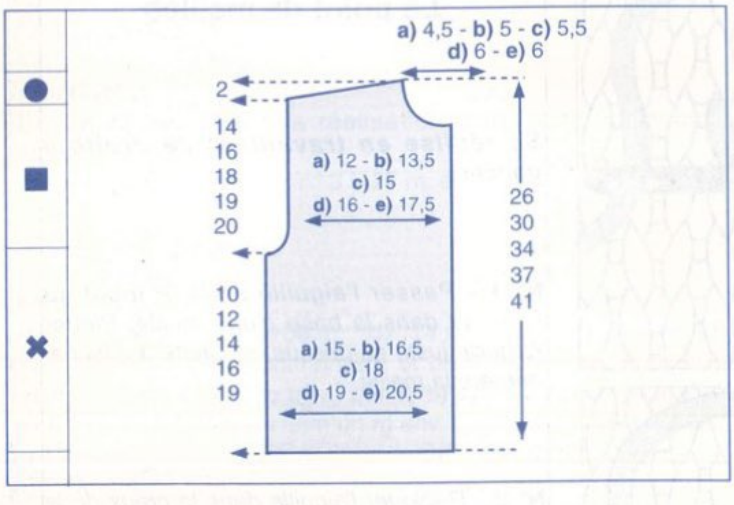

MANCHES

✖→ Monter: **a)** 46 m. - **b)** 50 m. - **c)** 50 m. - **d)** 54 m. - **e)** 58 m. aig. n° 2,5, col FUCHSIA, tric. en côtes 2/2 en commençant et terminant le 1er rg et ts les rgs impairs (endr. du trav.) par 2 m. endr. pendant 3 cm (11 rgs) puis faire 1 rg env. sur l'env. en répartissant **a) c) d)** 11 augm. - **b) e)** 9 augm.

On obtient:
a) 57 m. - **b)** 59 m. - **c)** 61 m. - **d)** 65 m. - **e)** 67 m.

▲→Cont. aig. 3, en jersey rayé (voir diagramme) faire de ch. côté à 2 m. des bords:
a) ts les 6 rgs: 9 x 1 augm.
b) ts les 4 rgs: 4 x 1 augm. et ts les 6 rgs: 9 x 1 augm.
c) ts les 4 rgs: 8 x 1 augm. et ts les 6 rgs: 9 x 1 augm.
d) ts les 4 rgs: 4 x 1 augm. et ts les 6 rgs : 14 x 1 augm.
e) ts les 4 rgs: 4 x 1 augm. et ts les 6 rgs: 16 x 1 augm.

On obtient:
a) 75 m. - **b)** 85 m. - **c)** 95 m. - **d)** 101 m. - **e)** 107 m.

■→ A **a)** 17 cm (60 rgs)
b) 21,5 cm (76 rgs)
c) 26 cm (92 rgs)
d) 30 cm (106 rgs)
e) 33,5 cm (118 rgs)

de haut. après les côtes former l'arrondi en rab. de ch. côté ts les 2 rgs:
a) 2 x 3 m., 7 x 2 m. et 1 x 3 m.
b) 1 x 4 m., 2 x 3 m., 4 x 2 m., 2 x 3 m. et 1 x 4 m.
c) 1 x 4 m., 7 x 3 m., et 2 x 4 m.
d) 3 x 4 m., 4 x 3 m. et 3 x 4 m.
e) 1 x 5 m., 3 x 4 m., 3 x 3 m., 2 x 4 m. et 1 x 5 m.

A **a)** 23 cm (80 rgs)
b) 27,5 cm (96 rgs)
c) 32 cm (112 rgs)
d) 36 cm (126 rgs)
e) 39,5 cm (138 rgs)

de haut. tot., rab. les 29 m. restantes.

Tric. une seconde manche semblable.

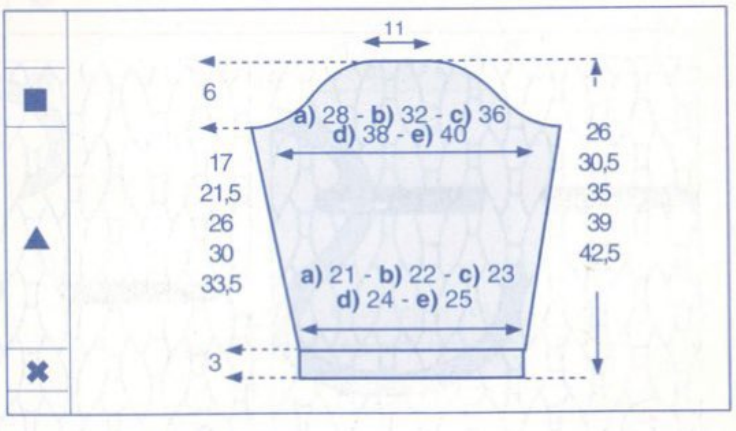

BANDE D'ENCOLURE

Monter: **a)** 80 m. - **b)** 84 m. - **c)** 92 m. - **d) e)** 96 m., aig. n° 2,5, col. FUCHSIA, tric. en côtes 2/2 en commençant et terminant le 1er rg et ts les rgs impairs (endr. du trav.) par 3 m. endr. pendant 2 cm (7 rgs) puis quelques rgs de jersey d'un autre coloris.

Repasser ces rgs de jersey.

Il suffira de les détricoter au moment du montage pour retrouver le coloris de base.

BANDES DE BOUTONNAGE

Monter: **a)** 76 m. - **b)** 88 m. - **c)** 96 m. - **d)** 108 m.- **e)** 120 m., aig.

n° 2,5, col. FUCHSIA, tric. comme précédemment.

Tric. une seconde bande semblable en répartissant sur le 5e rg : **a)** 5 - **b) c)** 6 - **d) e)** 7 boutonnières de 2 m., la première à **a) b)** 3 m. - **c)** 4 m. - **d) e)** 5 m. du bord les suivantes espacées de **a)** 15 m. - **b)** 14 m. - **c)** 15 m. - **d)** 14 m. - **e)** 16 m.

ASSEMBLAGE

Faire les différentes coutures en se reportant aux conseils pages 4 et 5.

Coudre la bande d'encolure, m. par m., à pts arrière sur l'endr. du trav. puis les bandes de boutonnage

Franges: Avec le col. PETUNIA, confectionner **a)** 80 - **b)** 88 - **c)** 96 - **d)** 100 - **e)** 108 franges, soit 8 brins de 8 cm que l'on plie en 2 et que l'on fixe dans le bas du cardigan.

Confectioner: **a) b) c)** 6 - **d) e)** 7 fleurs pour le dos et **a)** 2 - **b) c) d)** 3 fleurs - **e)** 4 fleurs pour ch. demi-devant (voir points employés)

Fixer les fleurs (voir emplacement sur le diagramme et photo) et faire les broderies (voir contours)

Coudre les boutons et broder les boutonnières

CHRISTINE

Le point de bouclette

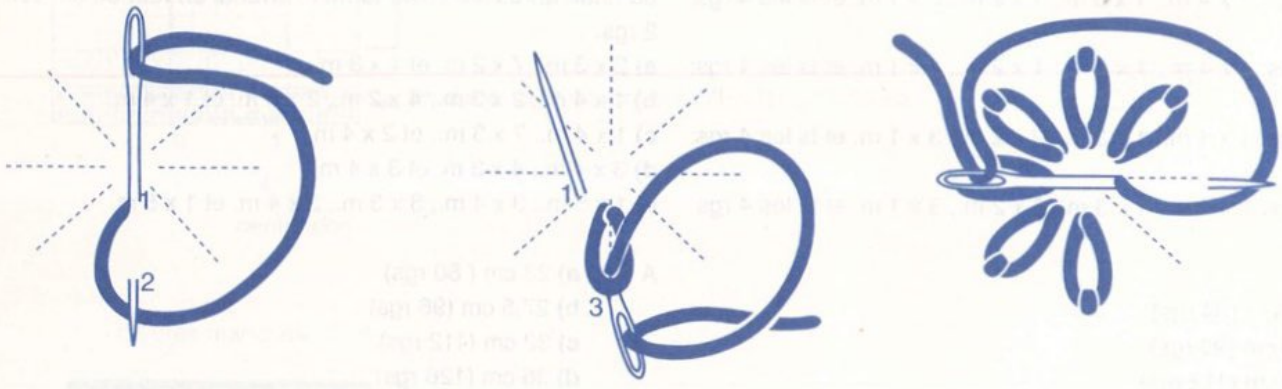

Le point de bouclette est formé de points détachés exécutés généralement en cercle pour donner l'impression de pétales. Sortez l'aiguille en 1, repiquez-la en 1 dans le même trou et ressortez-la en 2; ramenez le fil sous la pointe et tirez l'aiguille. Piquez l'aiguille en 3, à cheval sur la boucle du chaînon et ressortez-la en 1 pour le point suivant. Travaillez ainsi tous les pétales. Ce point peut aussi être éparpillé au gré de la fantaisie sur une surface, à condition que les bouclettes ne soient pas trop éloignées les unes des autres.

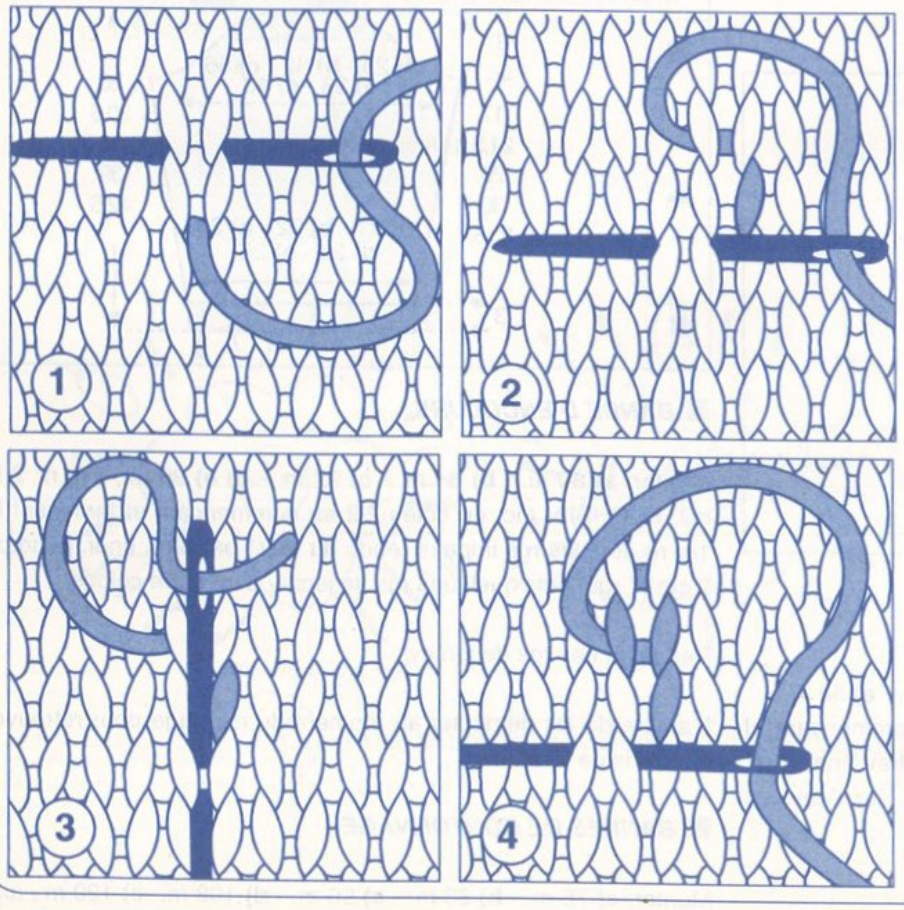

Le point de mailles

Se réalise en travaillant de droite à gauche.

N° 1 - *Passer l'aiguille sous le tricot, la ressortir dans la base d'une maille. Piquer l'aiguille juste au-dessus, de droite à gauche, derrière la maille.*

N° 2 - *Repiquer l'aiguille dans le creux de la maille pour la ressortir juste à côté dans la base de la maille et recommencer.*

N° 3 - *Pour faire le 2e rang, piquer sous la maille du dessous. Retourner le travail et broder de droite à gauche comme précédemment.*

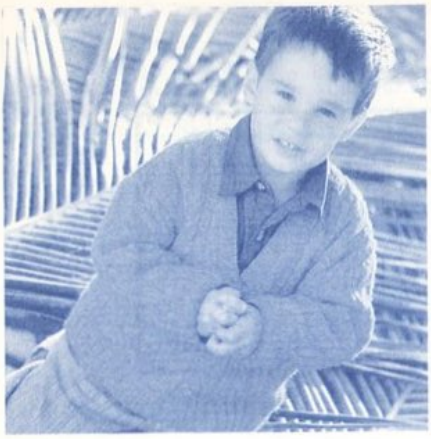

27

GILET

N° 329-T9-261

TAILLES

a) 2 ans - **b)** 4 ans - **c)** 6/8 ans - **d)** 10 ans - **e)** 12 ans
Voir tableau des tailles page 2.

QUALITÉ IMPACT (vendue par sachet de 10 pelotes)

QUALITE	COLORIS	2 ans	4 ans	6/8 ans	10 ans	12 ans
ATOUT	ROUGE	5	6	7	9	10

Composition du modèle:
100% Acrylique

AIGUILLES

n° 2,5
n° 3
2 aig. à torsade.

FOURNITURES

Commercialisées chez PHILDAR
Anneaux marqueurs.
a) b) c) 4 - **d) e)** 5 boutons Ø 18 mm: réf.: 475-724-(0)064.

POINTS EMPLOYES

Côtes 2/2
Pt fantaisie (voir diagrammes).

ÉCHANTILLON

Important :
il est indispensable à la réalisation d'un tricot aux bonnes dimensions : voir page 2
10 cm de pt fantaisie, aig. n° 3 = 27 m. et 29 rgs.

DOS

✖→ Monter:
a) 86 m. - **b)** 94 m. - **c)** 106 m. - **d)** 114 m. - **e)** 126 m., aig. n° 2,5, tric. en côtes 2/2 en commençant et en terminant le 1er rg et ts les rgs impairs (endr. du trav.) par **a) b) c)** 2 m. env. - **d) e)** 2 m. endr. pendant 4 cm puis faire un rg env. sur l'env. en répartissant:

a) 15 augm.	On a 101 m.
b) 13 augm.	On a 107 m.
c) 15 augm.	On a 121 m.
d) 15 augm.	On a 129 m.
e) 17 augm.	On a 143 m.

▲→ Cont. aig. n° 3, en pt fantaisie (voir diagramme) de la façon suivante:
a) tric. de la 3e m. à la 11e m., de la 1ère à la 83e m. et de la 73e à la 81e m. du diagramme.
b) tric. 1 m. env., de la 1ère m. à la 11e m., de la 1ère à la 83e m., de la 73e à la 83e m. du diagramme et 1 m. env.
c) tric. de la 4e m. à la 11e m., de la 1ère m. à la 11e m., de la 1ère à la 83e m., de la 73e à la 83e m. et de la 73e m. à la 80e m. du diagramme.
d) tric. 1 m. env. * de la 1ère m. à la 11e m.* répéter de * à * 2 fois, de la 1ère à la 83e m., * de la 73e à la 83e m. du diagramme * répéter de * à * 2 fois et 1 m. env.
e) tric. de la 4e m. à la 11e m., * de la 1ère m. à la 11e m.* répéter de * à * 2 fois, de la 1ère à la 83e m., * de la 73e à la 83e m.* répéter de * à * 2 fois et de la 73e à la 80e m. du diagramme.

■→ A

a) 18 cm	**d)** 27 cm
b) 20 cm	**e)** 29 cm
c) 23 cm	

de haut. après les côtes, former les emman. en rab. de ch. côté, ts les 2 rgs:
a) c) e) 1 x 3 m., 1 x 2 m. et 3 x 1 m.
b) 2 x 2 m. et 2 x 1 m.
d) 2 x 2 m. et 3 x 1 m.

Il reste:
a) 85 m. - **b)** 95 m. - **c)** 105 m. - **d)** 115 m. - **e)** 127 m.

●→ A

a) 32 cm	**d)** 47 cm
b) 36 cm	**e)** 51 cm
c) 41,5 cm	

de haut. après les côtes, biaiser les épaules en rab. de ch. côté, ts les 2 rgs:
a) 4 x 7 m.
b) 4 x 8 m.
c) 1 x 8 m. et 3 x 9 m.
d) 1 x 9 m. et 3 x 10 m.
e) 4 x 11 m.

En même temps, former l'encol. en rab. les **a) b)** 9 m. - **c)** 11 m. - **d) e)** 13 m. centr. puis ts les 2 rgs, côté encol.
a) 2 x 5 m.
b) 1 x 6 m. et 1 x 5 m.
c) d) 2 x 6 m.
e) 1 x 7 m. et 1 x 6 m.

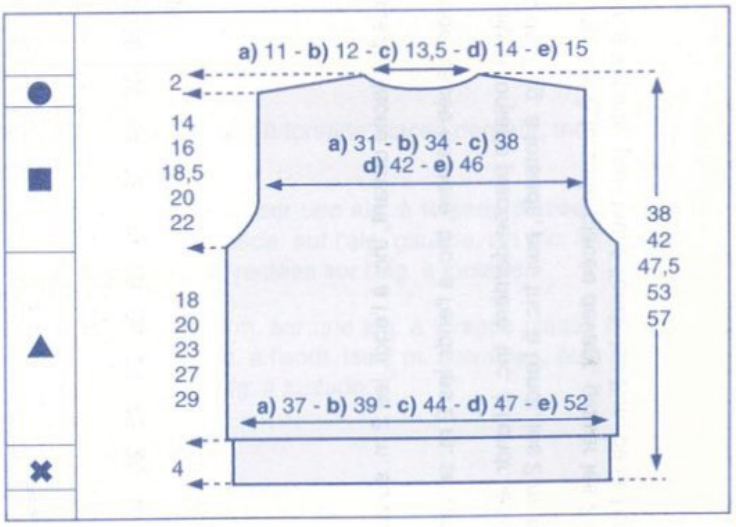

DEMI-DEVANT DROIT

✖→ Monter:
a) 41 m. - **b)** 49 m. - **c)** 53 m. - **d)** 59 m. - **e)** 63 m., aig. n° 2,5, tric. en côtes 2/2 en commençant le 1er rg et ts les rgs impairs (endr. du trav.) par 3 m. endr. pendant 4 cm puis faire un rg env. sur l'env. en répartissant:

a) 7 augm.	On a 48 m.
b) 6 augm.	On a 55 m.
c) 6 augm.	On a 59 m.
d) 7 augm.	On a 66 m.
e) 7 augm.	On a 70 m.

▲→ Cont. aig. n° 3, en pt fantaisie (voir diagramme) de la façon suivante:
a) tric. de la 45e à la 83e m. et de la 73e à la 81e m. du

DIAGRAMME DOS ET DEMI-DEVANTS

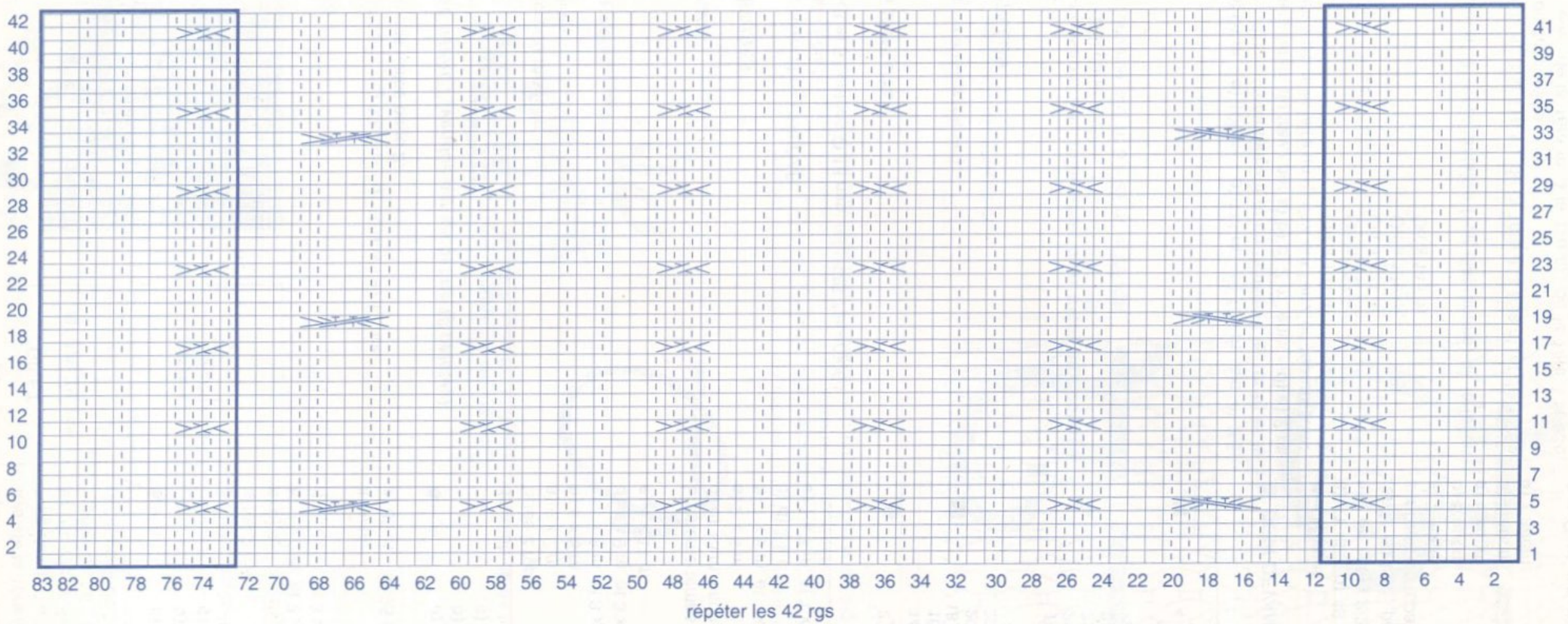

répéter les 42 rgs

= **m. endr. sur l'endr. ou m. env. sur l'env.**

= **m. env. sur l'endr. ou m. endr. sur l'env.**

= **4 m. croisées vers la gauche à l'endr.** (2 et 2): glisser 2 m. sur une aig. à torsade placée devant, tric. à l'endr. les 2 m. suivantes, puis les 2 m. de l'aig. à torsade.

= **4 m. croisées vers la droite à l'endr.** (2 et 2): glisser 2 m. sur une aig. à torsade placée derrière, tric. à l'endr. les 2 m. suivantes, puis les 2 m. de l'aig. à torsade.

= **6 m. croisées vers la droite** (2 endr., 2 env. et 2 endr.): glisser 4 m. sur une aig. à torsade placée derrière, tric. à l'endr. les 2 m. suivantes, remettre les 3e et 4e m. de l'aig. à torsade sur l'aig. gauche, les tric. à l'env. en passant derrière les 2 m. de l'aig. à torsade, puis tric. à l'endr. les 2 m. restées sur l'aig. à torsade.

= **6 m. croisées vers la gauche** (2 endr., 2 env. et 2 endr.): glisser 2 m. sur une aig. à torsade placée devant, glisser les 2 m. suivantes sur une 2e aig. à torsade placée derrière, tric. à l'endr. les 2 m. suivantes, puis à l'env. les 2 m. de la 2e aig. à torsade, puis tric. à l'endr. les 2 m. de la 1ère aig. à torsade.

DIAGRAMME MANCHES

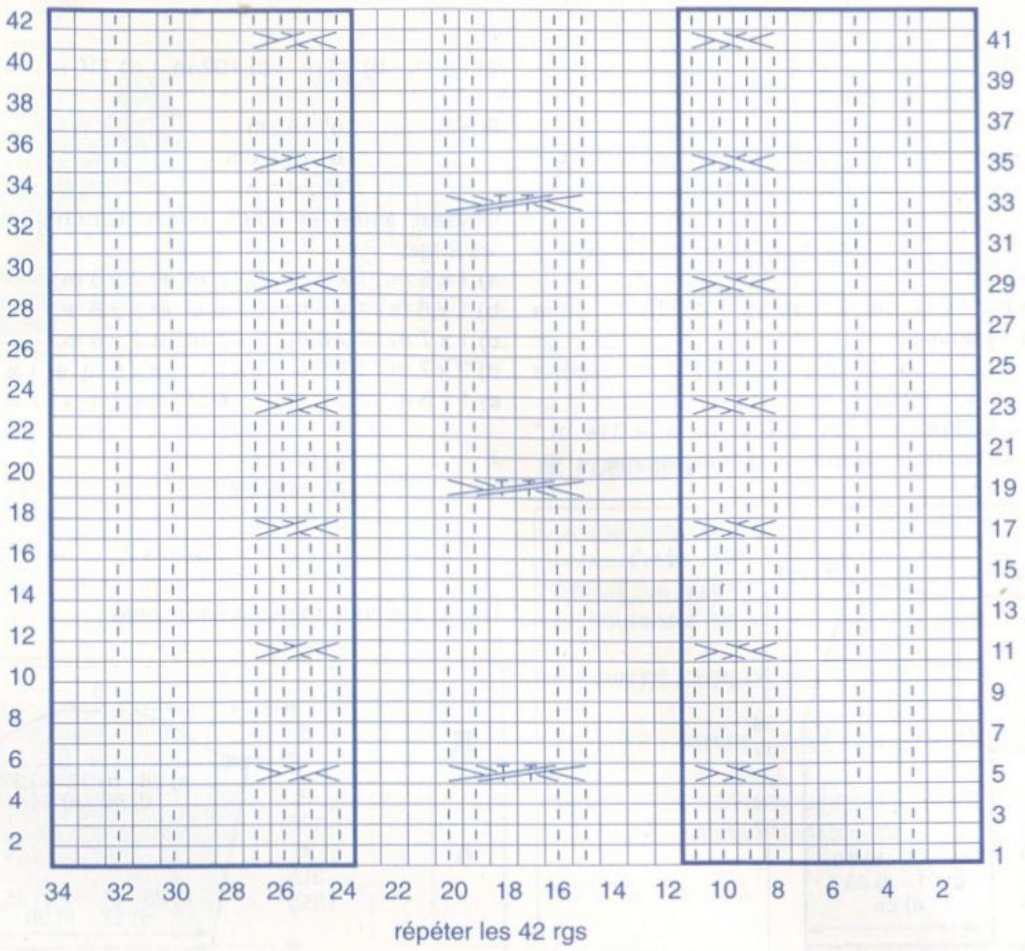

= **m. endr. sur l'endr. ou m. env. sur l'env.**

= **m. env. sur l'endr. ou m. endr. sur l'env.**

= **4 m. croisées vers la gauche à l'endr.** (2 et 2): glisser 2 m. sur une aig. à torsade placée devant, tric. à l'endr. les 2 m. suivantes, puis les 2 m. de l'aig. à torsade.

= **4 m. croisées vers la droite à l'endr.** (2 et 2): glisser 2 m. sur une aig. à torsade placée derrière, tric. à l'endr. les 2 m. suivantes, puis les 2 m. de l'aig. à torsade.

= **6 m. croisées vers la droite** (2 endr., 2 env. et 2 endr.): glisser 4 m. sur une aig. à torsade placée derrière, tric. à l'endr. les 2 m. suivantes, remettre les 3e et 4e m. de l'aig. à torsade sur l'aig. gauche, les tric. à l'env. en passant derrière les 2 m. de l'aig. à torsade, puis tric. à l'endr. les 2 m. restées sur l'aig. à torsade.

= **6 m. croisées vers la gauche** (2 endr., 2 env. et 2 endr.): glisser 2 m. sur une aig. à torsade placée devant, glisser les 2 m. suivantes sur une 2e aig. à torsade placée derrière, tric. à l'endr. les 2 m. suivantes, puis à l'env. les 2 m. de la 2e aig. à torsade, puis tric. à l'endr. les 2 m. de la 1ère aig. à torsade.

diagramme.
b) tric. de la 45e à la 83e m., de la 73e à la 83e m. et de la 73e m. à la 77e m. du diagramme.
c) tric. de la 45e à la 83e m., de la 73e à la 83e m. et de la 73e m. à la 81e m. du diagramme.
d) tric. de la 45e à la 83e m., * de la 73e à la 83e m.* répéter de * à * 2 fois et de la 73e m. à la 77e m. du diagramme.
e) tric. de la 45e à la 83e m., * de la 73e à la 83e m.* répéter de * à * 2 fois et de la 73e à la 81e m. du diagramme.

■→ A **a)** 18 cm **b)** 20 cm **c)** 23 cm **d)** 27 cm **e)** 29 cm
de haut. après les côtes, former l'emman. en rab. à gauche, ts les 2 rgs:
a) 1 x 3 m., 1 x 2 m. et 3 x 1 m.
b) 2 x 3 m., 1 x 2 m. et 2 x 1 m.
c) e) 1 x 3 m., 2 x 2 m. et 2 x 1 m.
d) 2 x 3 m., 1 x 2 m. et 3 x 1 m.

Entre-temps,
A **a)** 21 cm **b)** 23 cm **c)** 26 cm **d)** 30 cm **e)** 32 cm
de haut. après les côtes, former l'encol. en rab. à droite: 1 x 1 m. puis:
a) ts les 2 rgs: 5 x 1 m. et ts les 4 rgs: 6 x 1 m.
b) ts les 2 rgs: 5 x 1 m. et ts les 4 rgs: 7 x 1 m.
c) ts les 2 rgs: 5 x 1 m. et ts les 4 rgs: 9 x 1 m.
d) ts les 2 rgs: 5 x 1 m. et ts les 4 rgs: 10 x 1 m.
e) ts les 2 rgs: 4 x 1 m. et ts les 4 rgs: 12 x 1 m.

●→ A **a)** 32 cm **b)** 36 cm **c)** 41,5 cm **d)** 47 cm **e)** 51 cm
de haut. après les côtes, biaiser l'épaule en rab. à gauche, ts les

2 rgs:
a) 4 x 7 m.
b) 4 x 8 m.
c) 1 x 8 m. et 3 x 9 m.
d) 1 x 9 m. et 3 x 10 m.
e) 4 x 11 m.

Tric. le demi-devant gauche en sens inverse de la façon suivante:
a) tric. de la 3e m. à la 11e m., de la 1ère à la 39e m. du diagramme.
b) tric. de la 7e à la 11e m., de la 1ère m. à la 11e m., de la 1ère à la 39e m. du diagramme.
c) tric. de la 3e m. à la 11e m., de la 1ère m. à la 11e m., de la 1ère à la 39e m. du diagramme.
d) tric. de la 7e à la 11e m., * de la 1ère m. à la 11e m.* répéter de * à * 2 fois, de la 1ère à la 39e m.
e) tric. de la 3e m. à la 11e m., * de la 1ère m. à la 11e m.* répéter de * à * 2 fois, de la 1ère à la 39e m. du diagramme.

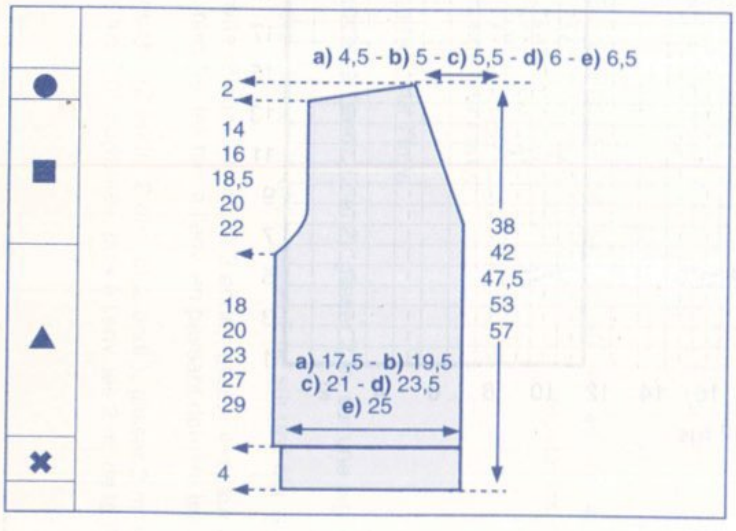

MANCHES

✖→ Monter:
a) 54 m. - **b)** 58 m. - **c)** 62 m. - **d)** 66 m. - **e)** 70 m., aig. n° 2,5, tric. en côtes 2/2 en commençant et en terminant le 1er rg et ts les rgs impairs (endr. du trav.) par 2 m. endr. pendant 4 cm puis faire un rg env. sur l'env. en répartissant:

a) 10 augm.	On a 64 m.
b) 8 augm.	On a 66 m.
c) 8 augm.	On a 70 m.
d) 8 augm.	On a 74 m.
e) 8 augm.	On a 78 m.

▲→ Cont. aig. n° 3, tric. en pt fantaisie (voir diagramme manches) de la façon suivante:
a) tric. de la 8e m. à la 11e m., de la 1ère à la 11e m. puis de la 1ère m. à la 34e m., de la 24e m. à la 34e m. et de la 24e à la 27e m. du diagramme.
b) tric. de la 7e m. à la 11e m., de la 1ère à la 11e m. puis de la 1ère m. à la 34e m., de la 24e m. à la 34e m. et de la 24e à la 28e m. du diagramme.
c) tric. de la 5e m. à la 11e m., de la 1ère à la 11e m. puis de la 1ère m. à la 34e m., de la 24e m. à la 34e m. et de la 24e à la 30e m. du diagramme.
d) tric. de la 3e m. à la 11e m., de la 1ère à la 11e m. puis de la 1ère m. à la 34e m., de la 24e m. à la 34e m. et de la 24e à la 32e m. du diagramme.
e) tric., * de la 1ère à la 11e m. * répéter de * à * 2 fois puis de la 1ère m. à la 34e m., * de la 24e m. à la 34e m. du diagramme* répéter de * à * 2 fois.

Augm. de ch. côté (reconstituer le pt fantaisie au fur et à mesure):
a) ts les 6 rgs: 6 x 1 m. et 4 rgs plus haut: 1 x 1 m.
b) ts les 6 rgs: 4 x 1 m. et ts les 4 rgs: 7 x 1 m.
c) ts les 6 rgs: 4 x 1 m. et ts les 4 rgs: 12 x 1 m.
d) ts les 6 rgs: 8 x 1 m. et ts les 4 rgs: 10 x 1 m.
e) ts les 6 rgs: 7 x 1 m. et ts les 4 rgs: 14 x 1 m.

On a:
a) 78 m. - **b)** 88 m. - **c)** 102 m. - **d)** 110 m. - **e)** 120 m.

■→ A
a) 15 cm
b) 19,5 cm
c) 26 cm
d) 31,5 cm
e) 35,5 cm
de haut. après les côtes, former l'arrondi en rab. de ch. côté, ts les 2 rgs:
a) 1 x 5 m., 1 x 4 m., 3 x 3 m. et 2 x 5 m.
b) 1 x 6 m., 1 x 5 m., 3 x 4 m. et 2 x 5 m.
c) 1 x 7 m., 1 x 6 m., 3 x 5 m. et 2 x 6 m.
d) 2 x 7 m., 1 x 6 m., 1 x 5 m., 2 x 6 m. et 1 x 7 m.
e) 1 x 8 m., 2 x 7 m., 2 x 6 m., 1 x 7 m. et 1 x 8 m.

A
a) 20 cm
b) 24,5 cm
c) 31 cm
d) 36,5 cm
e) 40,5 cm
de haut. après les côtes, rab. les 22 m. restantes.

Tric. la seconde manche semblable.

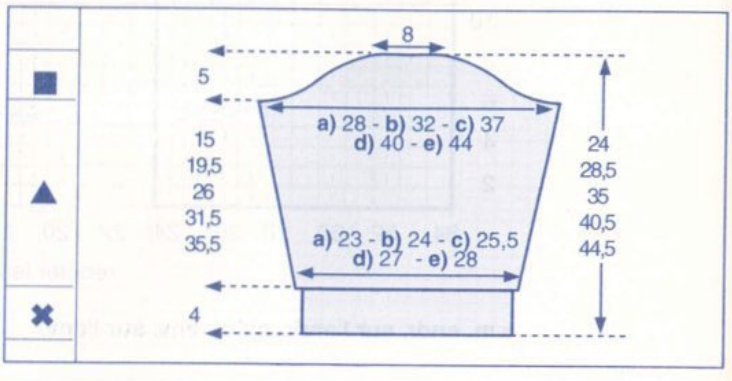

BANDES D'ENCOLURE ET DE BOUTONNAGE

Monter:
a) 111 m. - **b)** 123 m. - **c)** 139 m. - **d)** 155 m. - **e)** 163 m., aig. n° 2,5, tric. en côtes 2/2 en commençant le 1er rg et ts les rgs impairs (endr. du trav.) par 3 m. endr. pendant 2,5 cm puis faire un rg env. sur l'env. et quelques rgs de jersey d'un autre coloris.

Repasser ces rgs de jersey, il suffira de les détricoter au moment du montage pour retrouver le coloris de base.

Tric. une seconde bande en sens inverse (en commençant le 1er rg et ts les rgs impairs (endr. du trav.) par 2 m. endr. et en terminant par 3 m. endr.)

Répartir sur le 5e rg: **a) b) c)** 4 - **d) e)** 5 boutonnières de 1 m., la 1ère à 4 m. du bas, les suivantes espacées de **a)** 15 m. - **b)** 16 m. - **c)** 18 m. - **d)** 16 m. - **d)** 17 m.

ASSEMBLAGE

Faire les différentes coutures en se reportant aux conseils pages 4 et 5, pour les côtés de la taille **a)**, prendre 1 maille et demie de couture.

Attention: les coutures des côtés des tailles **b)** et **d)** sont décalées vers le dos.

Coudre les bandes d'encolure et de boutonnage, m. par m., à pts arrière sur l'endr. du trav.

Broder les boutonnières et coudre les boutons.

ALINE

28

PULL

N° 329-T9-262

TAILLES

a) 4 ans - **b)** 6 ans - **c)** 8 ans - **d)** 10 ans - **e)** 12 ans
Voir tableau des tailles page 2.

QUALITÉS (Nombre de pelotes)

LA BINOCLE

QUALITES	COLORIS	4 ans	6 ans	8 ans	10 ans	12 ans
PHIL JEAN'S	JEAN'S	3	4	4	5	5
	DENIM	3	4	4	5	5
LICORNE	BLANC	2	2	2	2	3
	TOURNESOL	1	1	1	1	1
	CLEMENTINE	1	1	1	1	1
	FEUILLAGE	1	1	1	1	1
	NOIR	1	1	1	1	1
	ROUGE	1	1	1	1	1
LAMBSWOOL	POUDRE	1	1	1	1	1
	LILAS	1	1	1	1	1

Composition du modèle: Taille 8 ans
62% Coton - 30% Acrylique - 8% autres fibres

AUTRES PROPOSITIONS DE PERSONNAGES

CASSE BONBON

QUALITES	COLORIS	4 ans	6 ans	8 ans	10 ans	12 ans
PHIL JEAN'S	JEAN'S	3	4	4	5	5
	DENIM	3	4	4	5	5
LICORNE	BLANC	2	2	2	2	3
	TOURNESOL	1	1	1	1	1
	TURQUOISE	1	1	1	1	1
	FEUILLAGE	1	1	1	1	1
	NOIR	1	1	1	1	1
	ROUGE			un peu		
LAMBSWOOL	POUDRE	1	1	1	1	1
	LILAS			un peu		

Composition du modèle: Taille 8 ans
65% Coton - 30% Acrylique - 5% autres fibres

COUETTE-COUETTE

QUALITES	COLORIS	4 ans	6 ans	8 ans	10 ans	12 ans
PHIL JEAN'S	JEAN'S	3	4	4	5	5
	DENIM	3	4	4	5	5
LICORNE	BLANC	2	2	2	2	3
	TOURNESOL	1	1	1	1	1
	TURQUOISE	1	1	1	1	1
	FEUILLAGE	1	1	1	1	1
	NOIR	1	1	1	1	1
	ROUGE	1	1	1	1	1
LAMBSWOOL	POUDRE	1	1	1	1	1
	LILAS	1	1	1	1	1
	CAMEL	1	1	1	1	1

Composition du modèle: Taille 8 ans
59% Coton - 30% Acrylique - 11% autres fibres

HUBERT

QUALITES	COLORIS	4 ans	6 ans	8 ans	10 ans	12 ans
PHIL JEAN'S	JEAN'S	3	4	4	5	5
	DENIM	3	4	4	5	5
LICORNE	BLANC	2	2	2	2	3
	TOURNESOL	1	1	1	1	1
	FEUILLAGE	1	1	1	1	1
	NOIR	1	1	1	1	1
	ROUGE	1	1	1	1	1
LAMBSWOOL	CAMEL	1	1	1	1	1

Composition du modèle: Taille 8 ans
57% Coton - 34% Acrylique - 9% autres fibres

AIGUILLES

N° 2,5 - n° 3.

FOURNITURES

Commercialisées chez PHILDAR
Anneaux marqueurs. - Poissons pour le jacquard.
Fil élastique guipé (lastex)
a) 2 boutons ø 12 mm réf.: 475-710-(0)054

POINTS EMPLOYES

Côtes 2/2 - Jersey - Jacquard (voir diagramme) **- Augm. à 2 m. des bords.**
Pour plus de facilité nous vous conseillons de rebroder au pt de m. les petites parties de jacquard.

ÉCHANTILLON

Important : il est indispensable à la réalisation d'un tricot aux bonnes dimensions : voir page 2
10 cm de jersey qualité PHIL JEAN'S ou de jacquard, aig. n° 3 = 24 m. et 34 rgs.

REGLAGES MACHINE

Les côtes 2/2 (qualité LICORNE) se tric. au réglage n° 7,5, écartement des fontures n° 3.
Le jersey et le jacquard (chariot intarsia) se tric. au réglage n° 10,5.
Réalisable à la QUICK'PHIL au réglage n° 10,5 à titre indicatif.

DOS et DEVANT

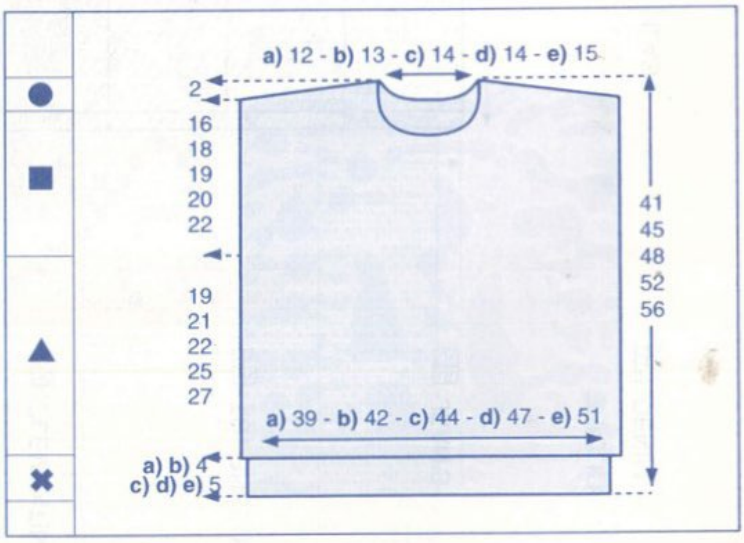

✖→ Monter: **a)** 90 m. - **b)** 94 m. - **c)** 102 m. - **d)** 106 m. - **e)** 118 m., aig. n° 2,5, col. BLANC, tric. en côtes 2/2 en commençant et en terminant le 1er rg et ts les rgs impairs (endr. du trav.) par 2 m. endr. pendant **a) b)** 4 cm (15 rgs) - **c) d) e)** 5 cm (19 rgs) puis faire 1 rg env. sur l'env. en répartissant **a)** 6 augm. - **b)** 8 augm. - **c)** 6 augm. - **d)** 8 augm. - **e)** 6 augm.

LA BINOCLE

© 2000 Viacom

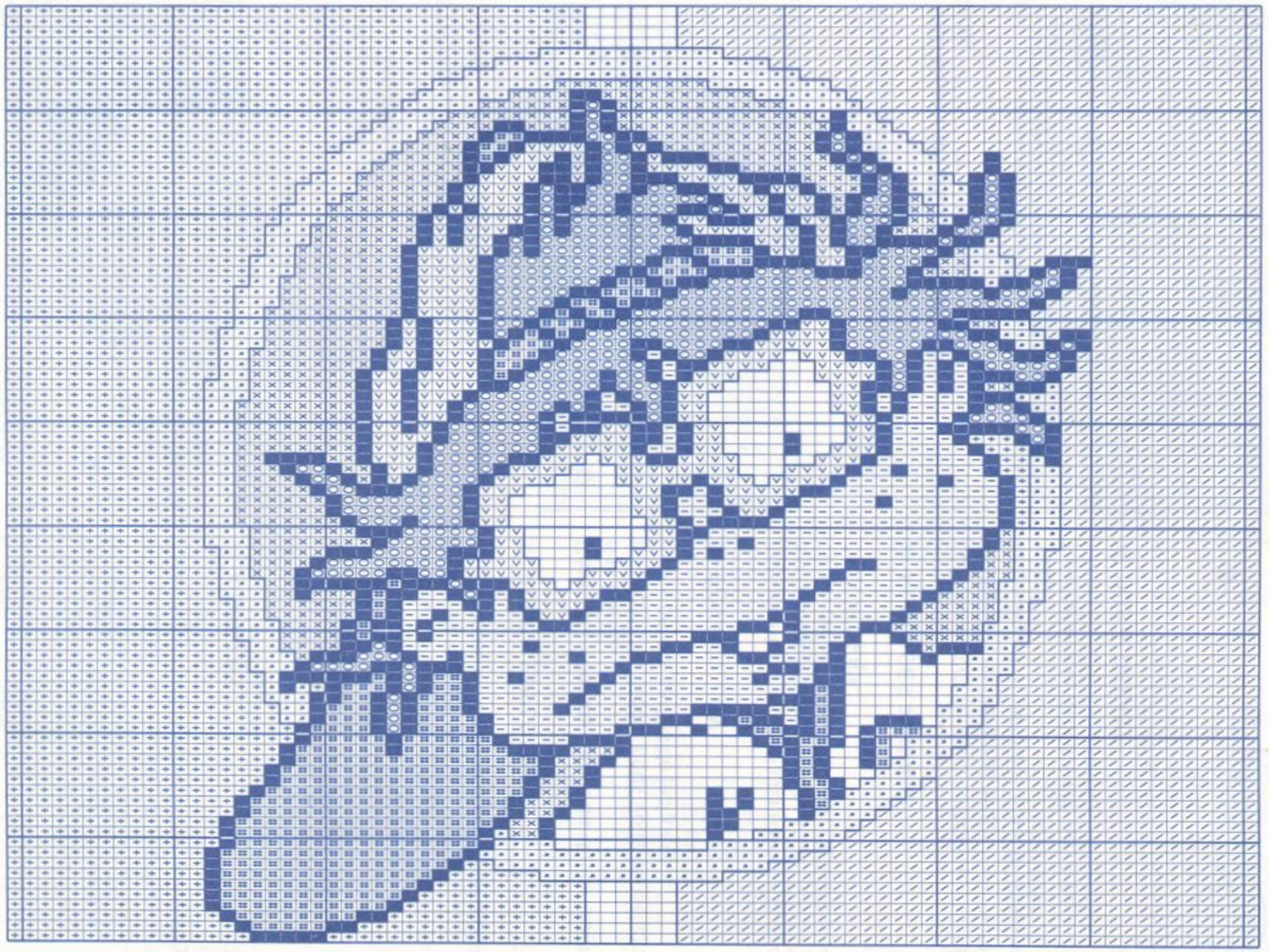

ROUGE

FEUILLAGE

CLEMENTINE

TOURNESOL

JEAN'S

NOIR

BLANC

POUDRE

LILAS

DENIM

CASSE BONBON

© 2000 Viacom

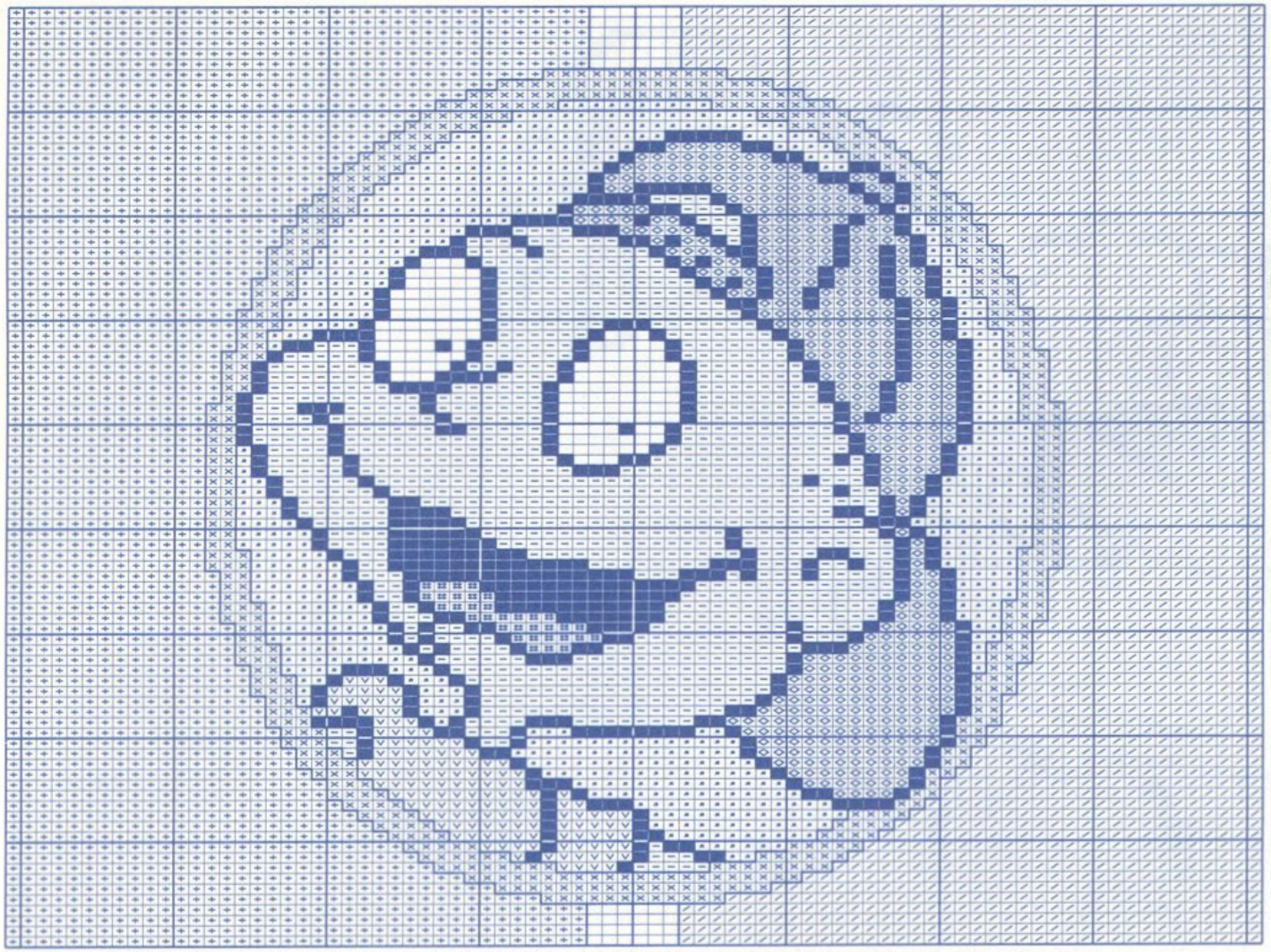

90

82

TURQUOISE

ROUGE

NOIR

BLANC

POUDRE

LILAS

FEUILLAGE

TOURNESOL

JEAN'S

DENIM

COUETTE-COUETTE

© 2000 Viacom

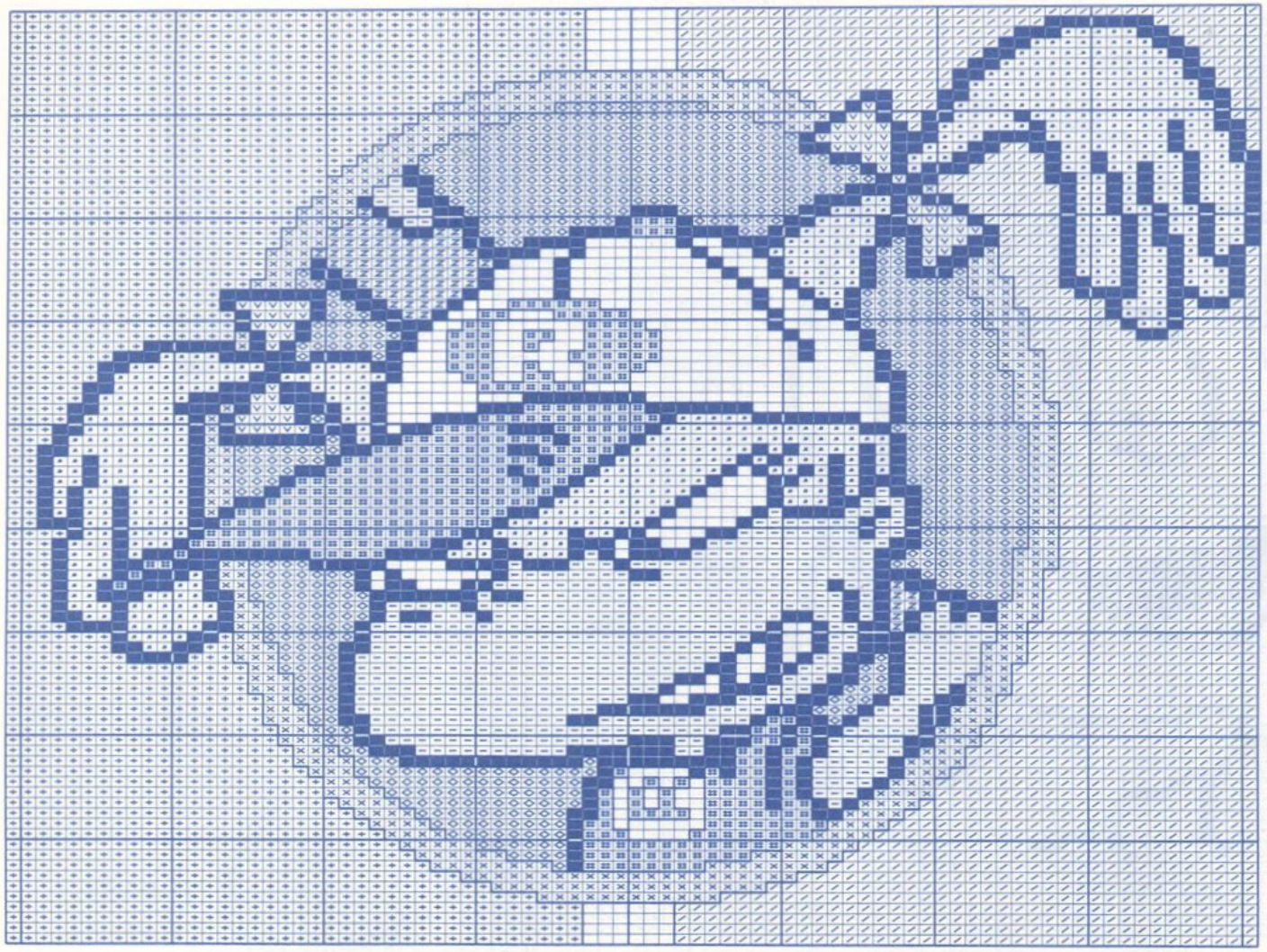

POUDRE

LILAS

ROUGE

FEUILLAGE

TOURNESOL

JEAN'S

TURQUOISE

CAMEL

NOIR

BLANC

DENIM

Avez-vous réalisé votre échantillon ?

HUBERT

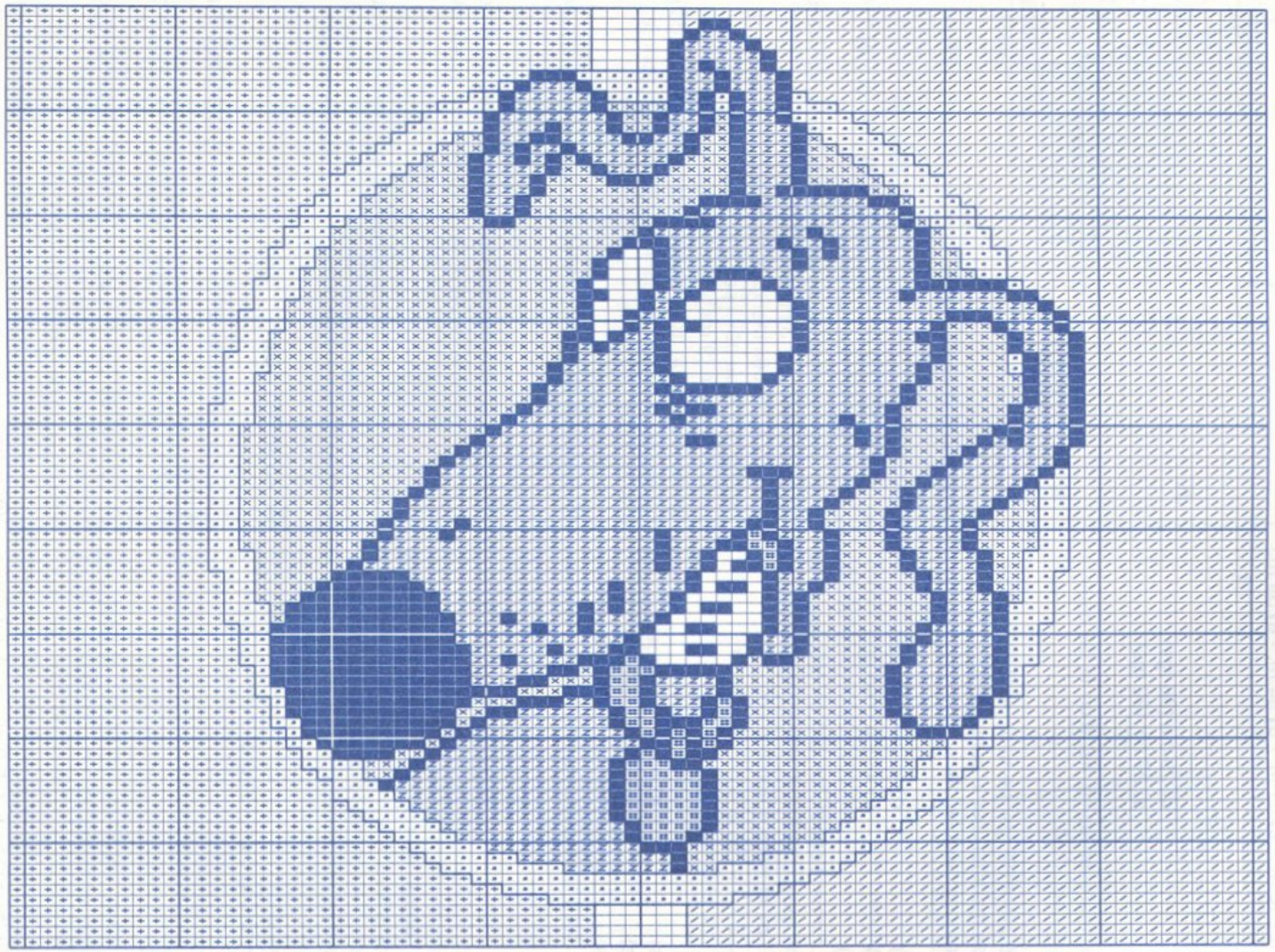

CAMEL

NOIR

BLANC

ROUGE

FEUILLAGE

TOURNESOL

JEAN'S

DENIM

© 2000 Viacom

On a: **a)** 96 m. - **b)** 102 m. - **c)** 108 m. - **d)** 114 m. - **e)** 124 m.

▲→ Cont. aig. n° 3 en jacquard.

DOS: tric. **a)** 45 m. - **b)** 48 m. - **c)** 51 m. - **d)** 54 m. - **e)** 59 m. col. DENIM, 6 m. col. BLANC et **a)** 45 m. - **b)** 48 m. - **c)** 51 m. - **d)** 54 m. - **e)** 59 m. col. JEAN'S

DEVANT: tric. **a)** 45 m. - **b)** 48 m. - **c)** 51 m. - **d)** 54 m. - **e)** 59 m. col. JEAN'S, 6 m. col. BLANC et **a)** 45 m. - **b)** 48 m. - **c)** 51 m. - **d)** 54 m. - **e)** 59 m. col. DENIM

A **a)** 2,5 cm (8 rgs) **b)** 4,5 cm (16 rgs) **c)** 5,5 cm (18 rgs) **d)** 8,5 cm (30 rgs) **e)** 10,5 cm (36 rgs)
de haut. après les côtes, cont. de la façon suivante: **a)** 7 m. - **b)** 10 m. - **c)** 13 m. - **d)** 16 m. - **e)** 21 m. col. JEAN'S, les 82 m. du diagramme et **a)** 7 m. - **b)** 10 m. - **c)** 13 m. - **d)** 16 m. - **e)** 21 m. col. DENIM

Les 90 rgs du diagramme terminés, cont. de la façon suivante: **a)** 45 m. - **b)** 48 m. - **c)** 51 m. - **d)** 54 m. - **e)** 59 m. col. JEAN'S, 6 m. col. BLANC et **a)** 45 m. - **b)** 48 m. - **c)** 51 m. - **d)** 54 m. - **e)** 59 m. col. DENIM

Entre-temps,
■→ A **a)** 19 cm (64 rgs) **b)** 21 cm (72 rgs) **c)** 22 cm (74 rgs) **d)** 25 cm (86 rgs) **e)** 27 cm (92 rgs)
de haut. après les côtes, marquer les m. lis. d'un fil de couleur pour repérer les emman. et cont. droit.

Taille **a)** uniquement à 30 cm (102 rgs) de haut. après les côtes, former **une ouverture dos** (pour faciliter le passage de la tête) en rab. les 4 m. centr., et cont. un côté à la fois.

A **a)** 31 cm (106 rgs) **b)** 34 cm (116 rgs) **c)** 36 cm (122 rgs) **d)** 40 cm (136 rgs) **e)** 43 cm (146 rgs)
de haut. après les côtes, former **l'encol. devant** en rab. les **a) b)** 10 m. - **c) d) e)** 12 m. centr. puis côté encol. ts les 2 rgs:
a) 1 x 3 m., 1 x 2 m., 2 x 1 m. et ts les 4 rgs: 2 x 1 m.
b) c) d) 1 x 3 m., 2 x 2 m., 2 x 1 m. et ts les 4 rgs: 2 x 1 m.
e) 1 x 3 m., 2 x 2 m., 3 x 1 m. et ts les 4 rgs: 2 x 1 m.

●→ A **a)** 35 cm (120 rgs) **b)** 39 cm (134 rgs) **c)** 41 cm (140 rgs) **d)** 45 cm (154 rgs) **e)** 49 cm (166 rgs)
de haut. après les côtes, biaiser les épaules en rab. de ch. côté, ts les 2 rgs:
a) 2 x 8 m. et 2 x 9 m.
b) 1 x 8 m. et 3 x 9 m.
c) 3 x 9 m. et 1 x 10 m.
d) 4 x 10 m.
e) 4 x 11 m.

En même temps, former **l'encol. dos** en rab. les **b)** 12 m. - **c) d)** 14 m. - **e)** 16 m. centr. puis ts les 2 rgs:
côté séparation: **a)** 1 x 5 m., 1 x 4 m. et 1 x 3 m.
côté encol.: **b) c) d) e)** 1 x 6 m. et 1 x 4 m.

Profondeur d'encolure dos: 2 cm
Profondeur d'encolure devant: **a)** 6 cm - **b)c) d)** 7 cm - **e)** 8 cm

■ *MANCHES*

manche droite:
✖→ Monter: **a)** 46 m. - **b)** 50 m. - **c)** 54 m. - **d)** 54 m. - **e)** 58 m., aig. n° 2,5, col. BLANC, tric. en côtes 2/2 en commençant et en terminant le 1er rg et ts les rgs impairs (endr. du trav.) par 2 m. endr. pendant **a) b)** 4 cm (15 rgs) - **c) d) e)** 5 cm (19 rgs) puis faire 1 rg env. sur l'env. en répartissant **a)** 6 augm. - **b)** 4 augm. - **c)** 4 augm. - **d)** 6 augm. - **e)** 4 augm.,
On a: **a)** 52 m. - **b)** 54 m. - **c)** 58 m. - **d)** 60 m. - **e)** 62 m.

▲→ Cont. aig. n° 3, en jersey col. JEAN'S

Faire de ch. côté à 2 m. des bords:
a) ts les 4 rgs: 5 x 1 augm. et ts les 6 rgs: 8 x 1 augm.
b) ts les 4 rgs: 10 x 1 augm. et ts les 6 rgs: 7 x 1 augm.
c) ts les 4 rgs: 8 x 1 augm. et ts les 6 rgs: 10 x 1 augm.
d) ts les 4 rgs: 5 x 1 augm. et ts les 6 rgs: 14 x 1 augm.
e) ts les 4 rgs: 10 x 1 augm. et ts les 6 rgs: 13 x 1 augm.

On a: **a)** 78 m. - **b)** 88 m. - **c)** 94 m. - **d)** 98 m. - **e)** 108 m.

A **a)** 21,5 cm (74 rgs) **b)** 26 cm (88 rgs) **c)** 29 cm (98 rgs) **d)** 32,5 cm (110 rgs) **e)** 36,5 cm (124 rgs)
de haut. après les côtes, rab.souplement toutes les m.

Tric. la manche gauche de façon semblable mais en jersey col. DENIM.

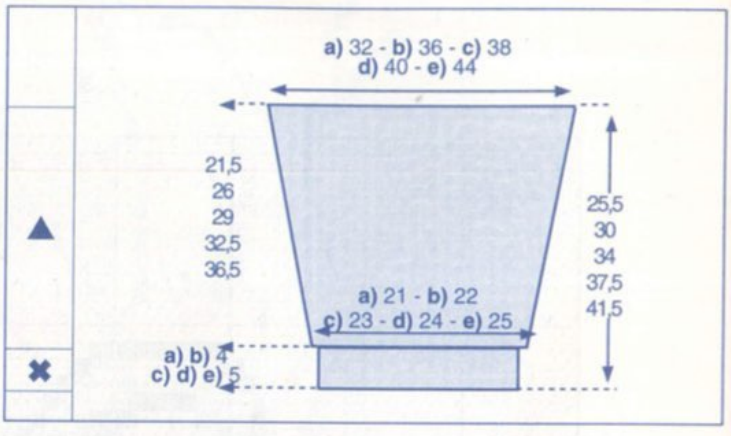

■ *BANDE D'ENCOLURE*

Monter:
a) 88 m. - **b)** 102 m. - **c)** 106 m. - **d)** 106 m. - **e)** 114 m., aig. n° 2,5, col. BLANC, tric. en côtes 2/2
a) en commençant et en terminant le 1er rg et ts les rgs impairs (endr. du trav.) par 3 m. endr.
b) c) d) e) en commençant et en terminant le 1er rg et ts les rgs impairs (endr. du trav.) par 2 m. endr.
pendant 2,5 cm (9 rgs) puis faire un rg env. sur l'env. et quelques rgs de jersey d'un autre coloris. Repasser ces rgs de jersey, il suffira de les détricoter au moment du montage pour retrouver le coloris de base.

■ *BANDES DE BOUTONNAGE taille a) uniquement*

Monter:
36 m., aig. n° 2,5, col. BLANC, tric. en côtes 2/2 en commençant et en terminant le 1er rg et ts les rgs impairs (endr. du trav.) par 3 m. endr., terminer comme précédemment.

Tric. une seconde bande semblable en répartissant sur le 5e rg: 2 boutonnières de 1 m., la 1ère à 4 m. du bord, la suivante espacée de 15 m.

■ *ASSEMBLAGE*

Faire les différentes coutures en se reportant aux conseils pages 4 et 5.
Coudre la bande d'encolure, m. par m., à pts arrière sur l'endr. du trav.
a) coudre les bandes de boutonnage comme précédemment, broder les boutonnières et coudre les boutons.
Passer un rg de fil élastique dans le haut de l'encol.

VALÉRIE

29

PULL

N° 329 - T9-264

TAILLES

a) 4 ans - **b)** 6 ans - **c)** 8 ans - **d)** 10/12 ans - **e)** 14 ans
Voir tableau des tailles page 2

QUALITÉ (Nombre de pelotes)

QUALITE	COLORIS	4 ans	6 ans	8 ans	10/12 ans	14 ans
CROISIÈRE	CHAMBRAY	4	5	5	6	7

Composition du modèle:
40% Coton - 40% Acrylique - 20% Polyamide

AIGUILLES

N° 6 - N° 7

FOURNITURES

Commercialisées chez PHILDAR: Anneaux marqueurs.

POINTS EMPLOYES

Pt mousse - Jersey

ÉCHANTILLON

Important : il est indispensable à la réalisation d'un tricot aux bonnes dimensions : voir page 2
10 cm de jersey aig. n° 7 = 15 m. et 22 rgs.

DOS et DEVANT

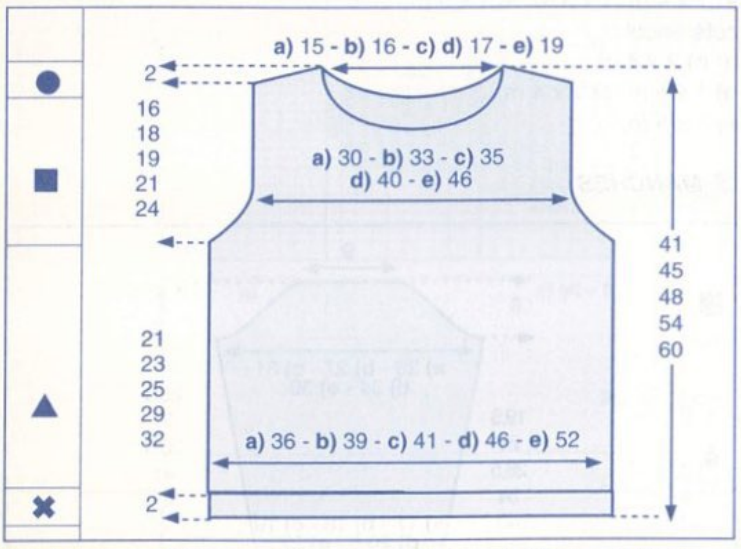

✖→ Monter: **a)** 56 m. - **b)** 62 m. - **c)** 64 m. - **d)** 72 m. - **e)** 80 m., aig. n° 6, tric. en pt mousse pendant 2 cm.

▲→Cont. aig. n° 7, en jersey.

■→ A **a)** 21 cm - **b)** 23 cm - **c)** 25 cm - **d)** 29 cm - **e)** 32 cm de haut. après le pt mousse, former les emman. en rab. de ch. côté, ts les 2 rgs: 1 x 2 m. et 3 x 1 m.
Il reste: **a)** 46 m. - **b)** 52 m. - **c)** 54 m. - **d)** 62 m. - **e)** 70 m.

A **a)** 35 cm - **b)** 38 cm - **c)** 41 cm - **d)** 46,5 cm - **e)** 52 cm de haut. après le pt mousse, former **l'encol. devant** en rab.(m. rab. par groupe, voir conseil page 63) les **a) b)** 8 m.- **c) d)** 10 m. - **e)** 12 m. centr. puis côté encol. ts les 2 rgs:
a) 1 x 3 m. et 2 x 2 m.
b) 4 x 2 m.
c) 4 x 2 m.
d) 3 x 2 m. et 2 x 1 m.
e) 2 x 2 m. et 4 x 1 m.

A **a)** 36 cm - **b)** 40 cm - **c)** 43 cm - **d)** 49 cm - **e)** 55 cm de haut. après le pt mousse, former **l'encol. dos** en rab.(m. rab. par groupe) les **a) b)** 8 m.- **c) d)** 10 m.- **e)** 12 m. centr. puis côté encol.ts les 2 rgs
a) 1 x 3 m. et 1 x 4 m.
b) c) d) e) 2 x 4 m.

●→ A **a)** 37 cm - **b)** 41 cm - **c)** 44 cm - **d)** 50 cm - **e)** 56 cm de haut. après le pt mousse, biaiser les épaules en rab. de ch. côté, ts les 2 rgs:
a) 3 x 4 m.
b) 1 x 4 m. et 2 x 5 m.
c) 1 x 4 m. et 2 x 5 m.
d) 3 x 6 m.
e) 3 x 7 m.

Profondeur encol. DOS: 3 cm.
Devant: **a)** 4 cm - **b) c)** 5 cm - **d)** 5,5 cm - **e)** 6 cm

MANCHES

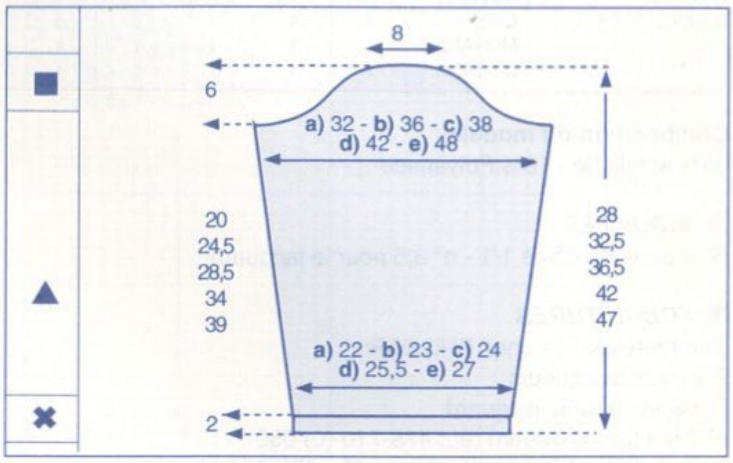

La manche a volontairement été calculée plus courte, la carrure s'élargissant naturellement.

✖→ Monter:
a) 34 m. - **b)** 36 m. - **c)** 38 m. - **d)** 40 m. - **e)** 42 m.
aig. n° 6, tric. en pt mousse pendant 2 cm.

▲→Cont. aig. n° 7, en jersey.
Augm. de ch. côté:
a) ts les 4 rgs: 5 x 1 m. et ts les 6 rgs: 3 x 1 m.
b) ts les 4 rgs: 6 x 1 m. et ts les 6 rgs: 4 x 1 m.
c) ts les 4 rgs: 2 x 1 m. et ts les 6 rgs: 8 x 1 m.
d) ts les 4 rgs: 2 x 1 m. et ts les 6 rgs: 10 x 1 m.
e) ts les 4 rgs: 8 x 1 m. et ts les 6 rgs: 8 x 1 m.
On a: **a)** 50 m. - **b)** 56 m. - **c)** 58 m. - **d)** 64 m. - **e)** 74 m.

■→ A **a)** 20 cm - **b)** 24,5 cm - **c)** 28,5 cm - **d)** 34 cm - **e)** 39 cm de haut. après le pt mousse former l'arrondi en rab. de ch. côté ts les 2 rgs:
a) 3 x 3 m., 2 x 2 m. et 2 x 3 m.
b) 3 x 3 m., 1 x 4 m. et 3 x 3 m.
c) 1 x 4 m., 5 x 3 m. et 1 x 4 m.
d) 1 x 5 m., 1 x 4 m., 4 x 3 m. et 1 x 5 m.
e) 2 x 5 m., 4 x 4 m. et 1 x 5 m.

A **a)** 26 cm - **b)** 30,5 cm - **c)** 34,5 cm - **d)** 40 cm - **e)** 45 cm de haut. après. le pt mousse, rab. souplement les12 m. restantes.

Tric. la seconde manche semblable.

ASSEMBLAGE

Faire les différentes coutures en se reportant aux conseils pages 4 et 5.

CHRISTINE

Avez-vous réalisé votre échantillon ?

30

PULL

N° 329-T9-263

TAILLES

a) 2 ans - **b)** 4 ans - **c)** 6 ans - **d)** 8/10 ans - **e)** 12 ans
Voir tableau des tailles page 2

QUALITE (Nombre de pelotes)

QUALITE	COLORIS	2 ans	4 ans	6 ans	8/10 ans	12 ans
BOUCLETTE D'ETE	CIEL	3	4	4	5	5
	MOSAIQUE	1	1	1	1	1
	BLANC	1	1	1	1	1

Composition du modèle:
85% Acrylique - 15% Polyamide

AIGUILLES

N° 3 pour les côtes 1/1 - n° 3,5 pour le jacquard

FOURNITURES

Commercialisées chez PHILDAR
Anneaux marqueurs.
Poissons pour le jacquard
a) 2 boutons ø 12 mm réf.: 475-710-(0) 050
1 Kit d'applications «mouettes» réf.: 478-684-(0) 479

POINTS EMPLOYES

Côtes 1/1
Jacquard (voir diagrammes)
Augm. à 2 m. des bords.

ÉCHANTILLON

Important : il est indispensable à la réalisation d'un tricot aux bonnes dimensions : voir page 2
10 cm de jacquard, aig. n° 3,5 = 20 m. et 32 rgs.

DOS et DEVANT

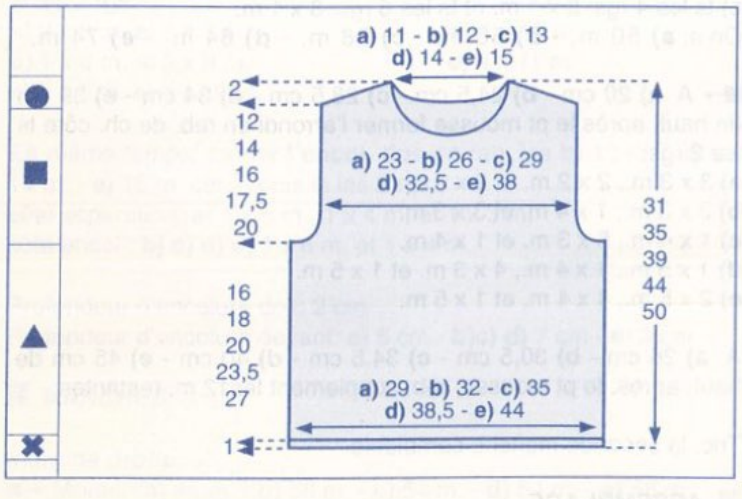

✖→ Monter: **a)** 60 m. - **b)** 66 m. - **c)** 72 m. - **d)** 78 m. - **e)** 90 m., aig. n° 3 col. CIEL, tric. en côtes 1/1, pendant 1 cm.

▲→ Cont. aig. n° 3,5, en jacquard (voir diagramme).
Attention: Le diagramme ne commençant pas à la même hauteur et n'ayant pas la même largeur pour ttes les tailles, nous vous conseillons de remplacer un motif «nuage» qui ne serait pas entier par du jersey col. CIEL.

■→ A **a)** 16 cm (52 rgs) **d)** 23,5 cm (76 rgs)
b) 18 cm (58 rgs) **e)** 27 cm (86 rgs)
c) 20 cm (64 rgs)
de haut. après les côtes, former les emman. en rab. de ch. côté ts les 2 rgs:
1 x 3 m., 1 x 2 m. et 1 x 1 m.
Il reste **a)** 48 m. - **b)** 54 m. - **c)** 60 m. - **d)** 66 m. - **e)** 78 m.

Taille **a)** uniquement:
A 24 cm de haut. après les côtes, former **une ouverture dos** en rab. les 4 m. centr., cont. un côté à la fois.

A **a)** 24 cm (76 rgs) **d)** 36 cm (116 rgs)
b) 28 cm (90 rgs) **e)** 41 cm (132 rgs)
c) 31 cm (100 rgs)
de haut. après les côtes, former **l'encol. devant** en rab. les:
a) 4 m. - **b) c)** 6 m. - **d) e)** 8 m. centr. puis ts les 2 rgs (côté encol.):
a) b) 1 x 3 m., 2 x 2 m. et 2 x 1 m.
c) d) 1 x 3 m., 2 x 2 m. et 3 x 1 m.
e) 1 x 3 m., 2 x 2 m. et 4 x 1 m.

●→ A **a)** 28 cm (90 rgs) **d)** 41 cm (132 rgs)
b) 32 cm (102 rgs) **e)** 47 cm (150 rgs)
c) 36 cm (116 rgs)
de haut. après les côtes, biaiser les épaules en rab. de ch. côté, ts les 2 rgs:
a) 3 x 3 m. et 1 x 4 m.
b) 1 x 3 m. et 3 x 4 m.
c) 3 x 4 m. et 1 x 5 m.
d) 1 x 4 m. et 3 x 5 m.
e) 4 x 6 m.

En même temps, former **l'encol. dos** en rab. les **b)** 8 m. - **c) d) e)** 10 m. centr. puis ts les 2 rgs:
côté séparation:
a) 1 x 4 m.,1 x 3 m. et 1 x 2 m.
côté encol.:
b) c) 2 x 4 m.
d) 1 x 5 m. et 1 x 4 m.
e) 2 x 5 m.

MANCHES

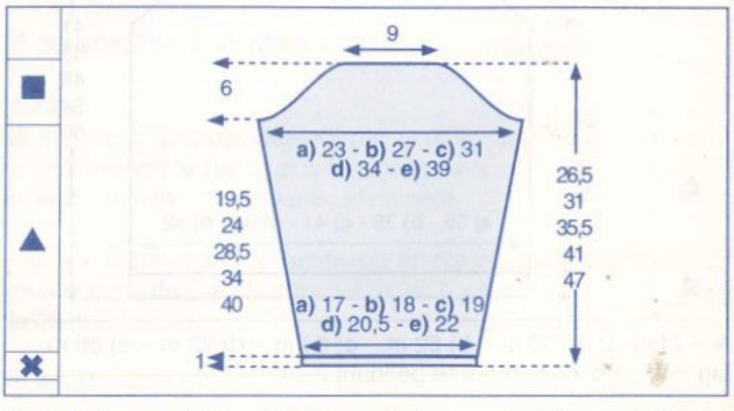

✖→ Monter: **a)** 36 m. - **b)** 38 m. - **c)** 40 m. - **d)** 42 m. - **e)** 46 m., aig. n° 3 col. CIEL, tric. en côtes 1/1, pendant 1 cm.

▲→ Cont. aig. n° 3,5, en jacquard (voir diagramme).
Attention: Le diagramme ne commençant pas à la même hauteur et n'ayant pas la même largeur pour ttes les tailles, nous vous conseillons de remplacer un motif «nuage» qui ne serait pas entier par du jersey col. CIEL.

Faire de ch. côté à 2 m. des bords:
a) ts les 10 rgs: 3 x 1 augm. et ts les 8 rgs: 3 x 1 augm.

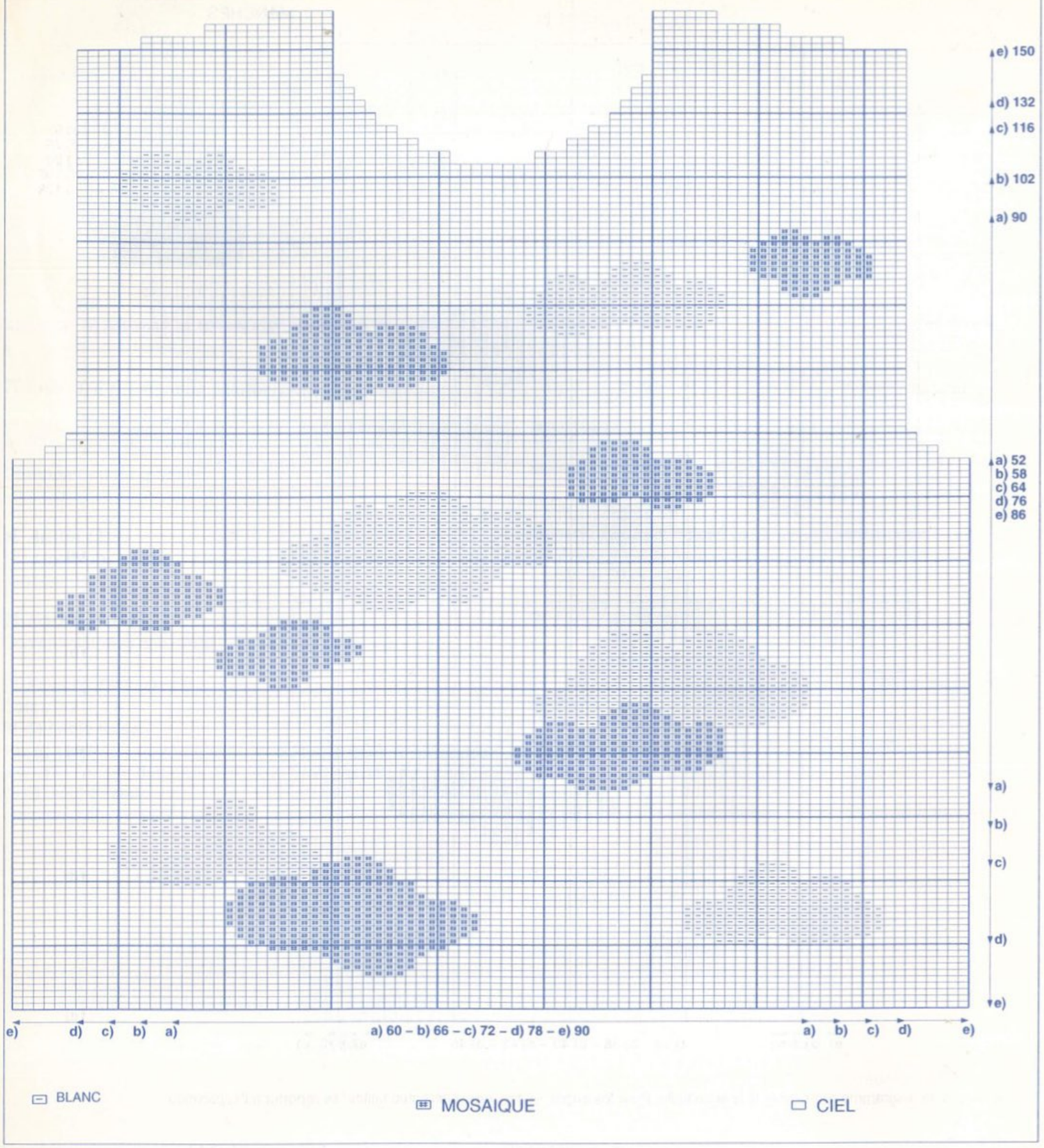

b) ts les 8 rgs: 8 x 1 augm. et 6 rgs plus haut: 1 x 1 augm.
c) ts les 8 rgs: 6 x 1 augm. et ts les 6 rgs: 6 x 1 augm.
d) ts les 8 rgs: 9 x 1 augm. et ts les 6 rgs: 5 x 1 augm.
e) ts les 8 rgs: 10 x 1 augm. et ts les 6 rgs: 7 x 1 augm.
On a **a)** 48 m. - **b)** 56 m. - **c)** 64 m. - **d)** 70 m. - **e)** 80 m.

■→ A **a)** 19,5 cm (62 rgs) **d)** 34 cm (108 rgs)
b) 24 cm (76 rgs) **e)** 40 cm (128 rgs)
c) 28,5 cm (90 rgs)
de haut. après les côtes, former l'arrondi en rab. de ch. côté ts les 2 rgs:
a) 3 x 2 m., 5 x 1 m. et 2 x 2 m.
b) 1 x 3 m., 3 x 2 m., 3 x 1 m., 2 x 2 m. et 1 x 3 m.
c) 1 x 4 m., 1 x 3 m., 2 x 2 m., 3 x 1 m., 1 x 2 m., 1 x 3 m. et 1 x 4 m.
d) 1 x 4 m., 1 x 3 m., 6 x 2 m., 1 x 3 m. et 1 x 4 m.
e) 1 x 5 m., 1 x 4 m., 1 x 3 m., 4 x 2 m., 1 x 3 m. et 2 x 4 m.

A **a)** 25,5 cm (82 rgs) **d)** 40 cm (128 rgs)
b) 30 cm (96 rgs) **e)** 46 cm (148 rgs)
c) 34,5 cm (110 rgs)
de haut. après les côtes, rab. les 18 m. restantes.

Tric. la seconde manche semblable.

BANDE D'ENCOLURE

Monter: **a)** 65 m. - **b)** 76 m. - **c)** 82 m. - **d)** 86 m. - **e)** 92 m., aig. n° 3, col. CIEL, tric. en côtes 1/1, **a)** en commençant et en terminant

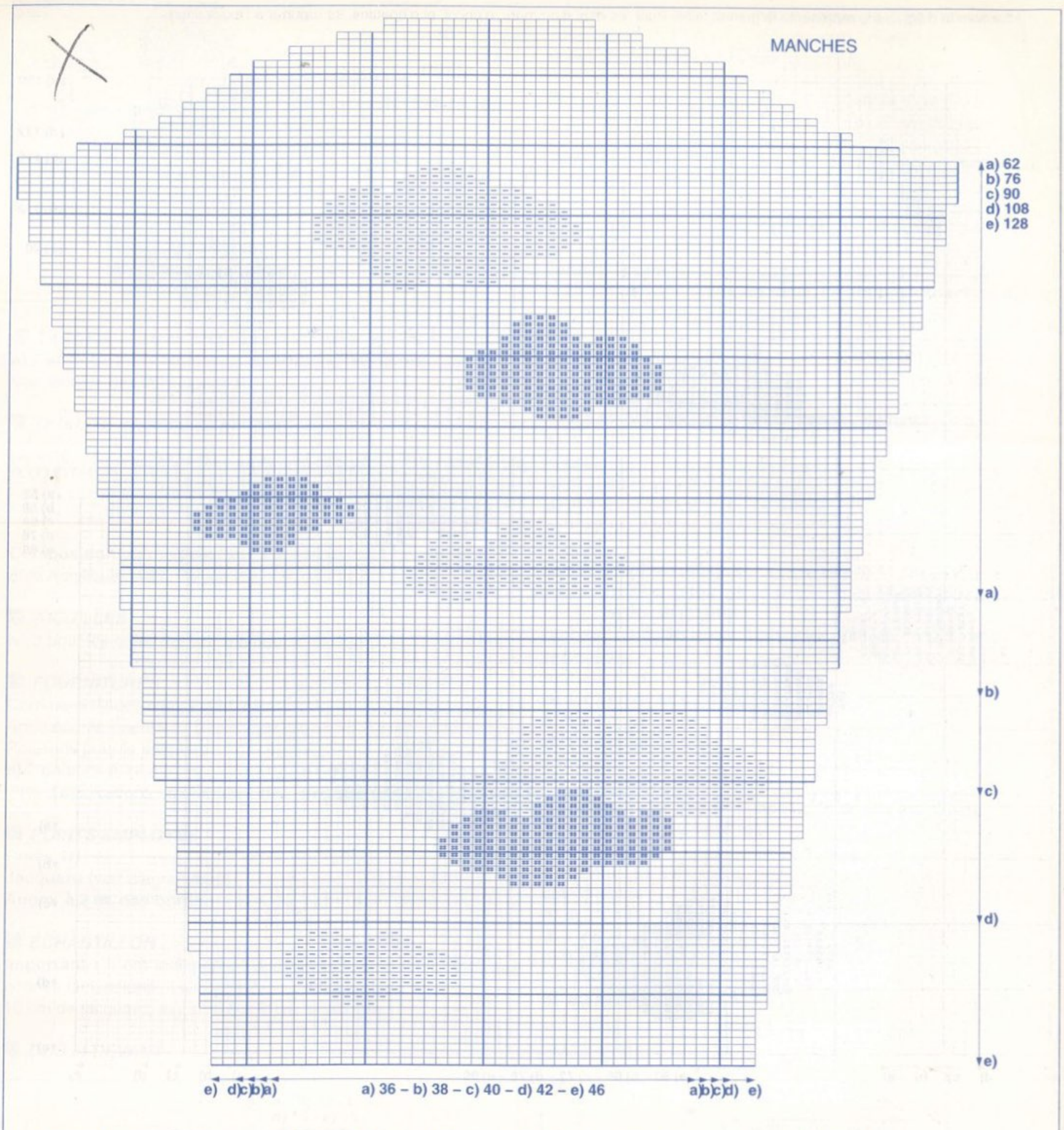

Attention: le diagramme représente la grande taille. Pour les augm. et dim. des différentes tailles, se reporter à l'explication

BLANC MOSAIQUE CIEL

le 1er rg et ts les rgs impairs (endr. du trav.) par 2 m. endr., pendant 2,5 cm, puis faire 1 rg env. sur l'env. et quelques rgs de jersey d'un autre coloris. Repasser ces rgs de jersey, il suffira de les détricoter au moment du montage pour retrouver le coloris de base.

BANDES DE BOUTONNAGE a)

Monter 21 m., aig. n° 3, col. CIEL, tric. en côtes 1/1 en commençant et en terminant le 1er rg et ts les rgs impairs (endr. du trav.) par 2 m. endr., terminer comme précédemment.
Tric. une seconde bande semblable en répartissant sur le 4e rg: 2 boutonnières de 1 m., la 1ère à 4 m. du bord, la suivante espacée de 7 m.

ASSEMBLAGE

Faire les différentes coutures en se reportant aux conseils pages 4 et 5.
Coudre la bande d'encolure, m. par m., à pts arrière sur l'endr. du trav.
a) coudre les bandes de boutonnage comme précédemment, Broder les boutonnières et coudre les boutons.

Coudre les applications sur le devant (voir photo).

BETTY

31

PULL

N° 329-T9-265

TAILLES

a) 4 ans - **b)** 6/8 ans - **c)** 10 ans - **d)** 12 ans - **e)** 14 ans
Voir tableau des tailles page 2

QUALITÉ (Nombre de pelotes)

QUALITE	COLORIS	4ans	6/8 ans	10 ans	12 ans	14 ans
AVISO	MARINE	8	10	12	14	16

Composition du modèle:
60% Coton - 40% Acrylique

AIGUILLES

N° 4 pour les côtes 2/2 - N° 4,5 pour le pt fantaisie - Aig. à torsade

FOURNITURES

Commercialisées chez PHILDAR: Anneaux marqueurs

POINTS EMPLOYES

Côtes 2/2

Pt de sable torse:
1er rg (endr. du trav.) : * 1 m. endr. torse (faire 1 m. endr. en prenant la m. par derrière), 1 m. env. *, répéter de * à *
2e rg : tout à l'endr.
Répéter toujours ces 2 rgs

Panneau central en pt fantaisie : (voir diagramme)

ÉCHANTILLONS

Important : ils sont indispensables à la réalisation d'un tricot aux bonnes dimensions : voir page 2
Panneau central, aig. n° 4,5 : 47 m. = 24 cm.
Pt de sable torse, aig. n° 4,5 : 10 cm = 16 m. et 23 rgs.

DOS

✖ → Monter **a)** 66 m. - **b)** 74 m. - **c)** 78 m. - **d)** 86 m. - **e)** 90 m. aig. n° 4, tric. en côtes 2/2 (en commençant et en terminant le 1er rg et ts les rgs impairs par 2 endr.) pendant 4 cm puis faire 1 rg env. sur l'env. en répartissant : **a) c) e)** 3 augm. - **b) d)** 1 augm. sur le rg.
On obtient **a)** 69 m. - **b)** 75 m. - **c)** 81 m. - **d)** 87 m. - **e)** 93 m.

▲ → Cont. aig. n° 4,5 en pt de sable torse et pt fantaisie en tric. de la façon suivante : 1 m. lis., **a)** 10 m. - **b)** 13 m. - **c)** 16 m. - **d)** 19 m. - **e)** 22 m. de pt de sable torse (en commençant par **a) c) e)** 1 m. env. - **b) d)** 1 m. torse), les 47 m. du panneau central, **a)** 10 m. - **b)** 13 m. - **c)** 16 m. - **d)** 19 m. - **e)** 22 m. de pt de sable torse (en commençant par 1 m. torse), terminer par 1 m. lis.

■ → A **a)** 20 cm **b)** 23 cm **c)** 27 cm **d)** 29 cm **e)** 31 cm
de haut. après les côtes, former les emman. en rab. de ch. côté ts les 2 rgs : 1 x 2 m. et 3 x 1 m.
Il reste **a)** 59 m. - **b)** 65 m. - **c)** 71 m. - **d)** 77 m. - **e)** 83 m.

● → A **a)** 36 cm **b)** 41,5 cm **c)** 47 cm **d)** 51 cm **e)** 55 cm
de haut. après les côtes, biaiser les épaules en rab. de ch. côté ts les 2 rgs :
a) 1 x 5 m. et 2 x 6 m. **b)** 2 x 6 m. et 1 x 7 m. **c)** 3 x 7 m. **d)** 1 x 7 m. et 2 x 8 m. **e)** 2 x 8 m. et 1 x 9 m.

En même temps, former l'encol. en rab. les **a) b)** 9 m. - **c) d)** 11

PANNEAU CENTRAL DOS, DEVANT ET MANCHES

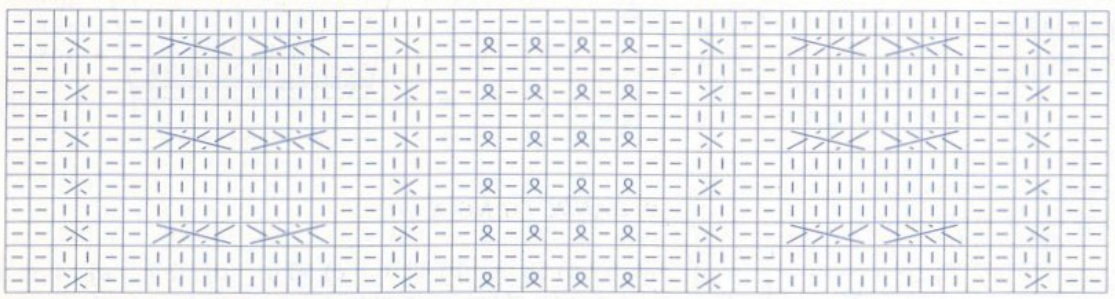

47 45 40 35 30 25 20 15 10 5 1

= m. endr. sur l'endr. ou m. env. sur l'env.

= m. env. sur l'endr. ou m. endr. sur l'env.

= m. endr. torse : faire 1 m. endr. en prenant la m. par derrière

= 4 m. croisées vers la droite (3 et 1): glisser 3 m. sur une aig. à torsade placée derrière, tric.à l'endr. la m. suivante puis les 3 m. de l'aig. à torsade

= 4 m. croisées vers la gauche (1 et 3): glisser 1 m. sur une aig. à torsade placée devant, tric. à l'endr. les 3 m. suivantes puis la m. de l'aig. à torsade

= 2 m. croisées vers la droite : tric. à l'endr. la 2e m. en passant devant la 1ère m. puis la 1ère m.

= 2 m. croisées vers la gauche : tric. à l'endr. la 2e m. en passant derrière la 1ère m. puis la 1ère m.

m. - **e)** 13 m. centr. puis côté encol. 2 rgs plus haut :
a) 1 x 8 m.
b) c) 1 x 9 m.
d) e) 1 x 10 m.

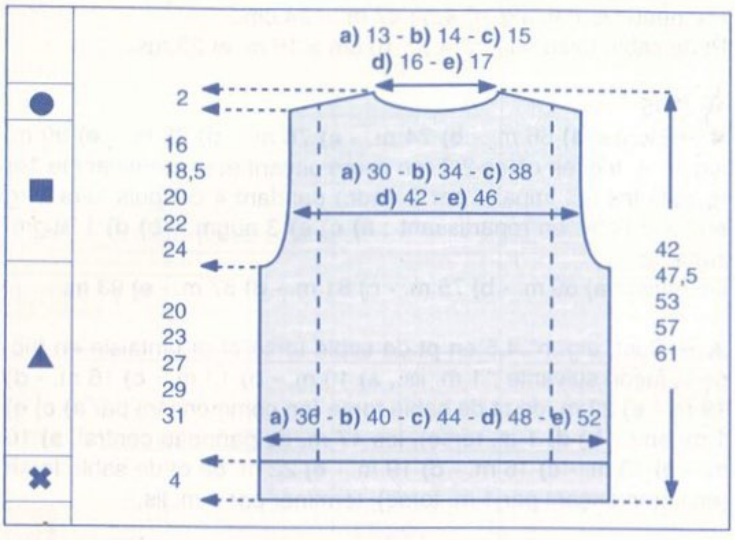

DEVANT

✖ ▲ → Comme au dos.

■ → A **a)** 20 cm **b)** 23 cm **c)** 27 cm **d)** 29 cm **e)** 31 cm
de haut. après les côtes, former les emman. en rab. de ch. côté ts les 2 rgs : 1 x 2 m. et 3 x 1 m.
Il reste **a)** 59 m. - **b)** 65 m. - **c)** 71 m. - **d)** 77 m. - **e)** 83 m.

A **a)** 32 cm **b)** 36,5 cm **c)** 42 cm **d)** 45 cm **e)** 49 cm
de haut. après les côtes, former l'encol. en rab. les **a) b)** 9 m. - **c) d)** 11 m.- **e)** 13 m. centr. puis côté encol. ts les 2 rgs :
a) 1 x 3 m., 1 x 2 m. et 3 x 1 m.
b) c) 1 x 3 m., 2 x 2 m. et 2 x 1 m.
d) e) 1 x 3 m., 2 x 2 m. et 3 x 1 m.

● → A **a)** 36 cm **b)** 41,5 cm **c)** 47 cm **d)** 51 cm **e)** 55 cm
de haut. après les côtes, biaiser les épaules en rab. de ch. côté ts les 2 rgs :
a) 1 x 5 m. et 2 x 6 m.
b) 2 x 6 m. et 1 x 7 m.
c) 3 x 7 m.
d) 1 x 7 m. et 2 x 8 m.
e) 2 x 8 m. et 1 x 9 m.

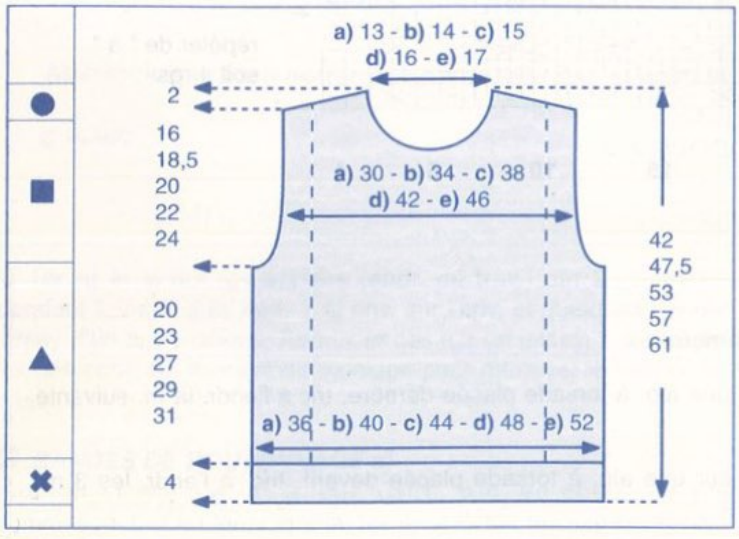

MANCHES

✖ → Monter **a)** 42 m. - **b)** 46 m. - **c)** 50 m. - **d) e)** 54 m. aig. n° 4, tric. en côtes 2/2 en commençant et en terminant le 1er rg et ts les rgs impairs par 2 m. endr. pendant 4 cm puis faire 1 rg env. sur l'env. en répartissant : **a) b)** 5 augm. - **c) e)** 3 augm. - **d)** 1 augm.
On obtient **a)** 47 m. - **b)** 51 m. - **c)** 53 m. - **d)** 55 m. - **e)** 57 m.

▲ → Cont. aig. n° 4,5 en pt de sable torse et pt fantaisie en tric. de la façon suivante : **a)** 0 m. - **b)** 2 m. - **c)** 3 m. - **d)** 4 m. - **e)** 5 m. en pt de sable torse (en commençant par **b) d)** 1 m. env. - **c) e)** 1 m. torse), les 47 m. du panneau central, **a)** 0 m. - **b)** 2 m. - **c)** 3 m. - **d)** 4 m. - **e)** 5 m. en pt de sable torse (en commençant par 1 m. torse).

Augm. de ch. côté :
a) ts les 4 rgs : 3 x 1 m. et ts les 6 rgs : 4 x 1 m.
b) ts les 6 rgs : 9 x 1 m.
c) ts les 6 rgs : 9 x 1 m. et 8 rgs plus haut : 1 x 1 m.
d) ts les 4 rgs : 2 x 1 m. et ts les 6 rgs : 11 x 1 m.
e) ts les 4 rgs : 5 x 1 m. et ts les 6 rgs : 10 x 1 m.
On obtient **a)** 61 m. - **b)** 69 m. - **c)** 73 m. - **d)** 81 m. - **e)** 87 m.

■ → A **a)** 18,5 cm **b)** 25 cm **c)** 30,5 cm **d)** 34,5 cm **e)** 37,5 cm
de haut. après les côtes, former l'arrondi en rab. de ch. côté ts les 2 rgs :
a) 2 x 4 m., 2 x 3 m. et 2 x 4 m.
b) 1 x 5 m., 4 x 4 m. et 1 x 5 m.
c) 2 x 5 m., 2 x 4 m. et 2 x 5 m.
d) 1 x 6 m., 4 x 5 m. et 1 x 6 m.
e) 3 x 6 m., 1 x 5 m. et 2 x 6 m.

A **a)** 24,5 cm **b)** 31 cm **c)** 36,5 cm **d)** 40,5 cm **e)** 43,5 cm
de haut. après les côtes, rab. souplement les 17 m. restantes.

Tric. la seconde manche semblable.

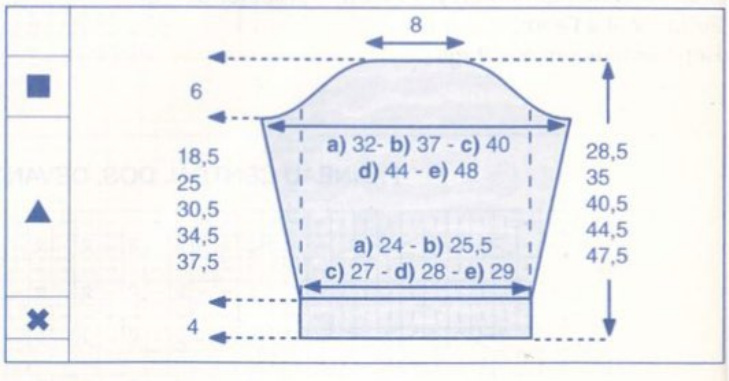

BANDE D'ENCOLURE

Monter **a)** 58 m. - **b)** 62 m. - **c)** 66 m. - **d)** 70 m. - **e)** 74 m. aig. n° 4 et tric. en côtes 2/2 pendant 2 cm puis faire 2 rgs de jersey et quelques rgs de jersey d'un autre coloris.
Repasser ces rgs de jersey, il suffira de les détricoter lors du montage de la bande pour retrouver le coloris de base.

ASSEMBLAGE

Faire les différentes coutures en se reportant aux conseils pages 4 et 5.

Faire les coutures des épaules, des côtés et des manches
Monter celles-ci aux emman.

Coudre la bande d'encol., m. par m., à pts arrière sur l'endr. du trav.

JOSEE

32

GILET À CAPUCHE

N° 329-T9-266

TAILLES

a) 4 ans - **b)** 6 ans - **c)** 8 ans - **d)** 10/12 ans - **e)** 14 ans
Voir tableau des tailles page 2.

QUALITÉ (nombre de pelotes)

QUALITE	COLORIS	4 ans	6 ans	8 ans	10/12 ans	14 ans
NAUTIQUE	MATELOT	8	10	11	13	15

Composition du modèle:
70% Acrylique - 20% Coton - 10% Polyamide

AIGUILLES

n° 3 - n° 3,5.

FOURNITURES

Commercialisées chez PHILDAR: Anneaux marqueurs.
a) 1 fermeture à glissière de 35 cm réf.: 475-215-(0)074
b) c) 1 fermeture à glissière de 40 cm réf.: 475-215-(0)075
d) 1 fermeture à glissière de 45 cm réf.: 475-215-(0)076
e) 1 fermeture à glissière de 50 cm réf.: 475-215-(0)077

POINTS EMPLOYES

Côtes 2/2 - Jersey env. - Jersey endr.

ÉCHANTILLON

Important : il est indispensable à la réalisation d'un tricot aux bonnes dimensions : voir page 2
10 cm de jersey, aig. n° 3,5 = 22 m. et 32 rgs.

RÉGLAGES MACHINE

Les côtes 2/2 se tric. au réglage n° 10,5, écartement des fontures n° 3. Le jersey se tric. au réglage n° 12.
Réalisable à la quick phil au réglage n° 12 à titre indicatif.

DOS

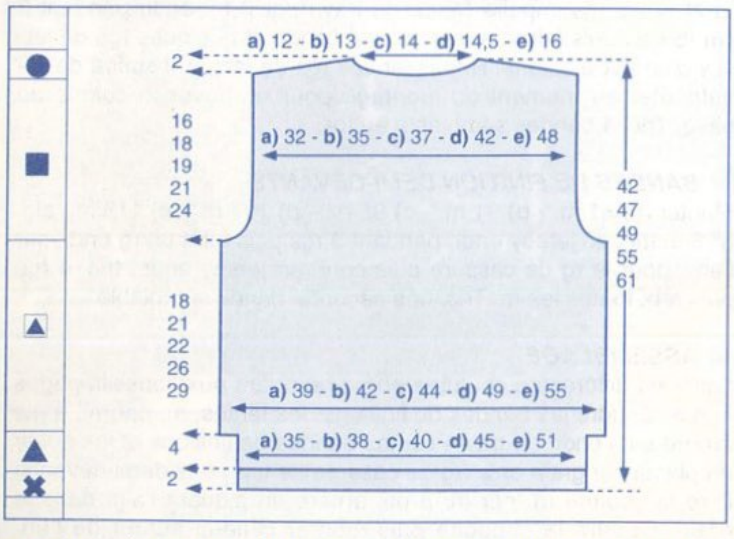

✖→ Monter: **a)** 76 m. - **b)** 84 m. - **c)** 88 m. - **d)** 100 m. - **e)** 112 m., aig. n° 3, tric. en côtes 2/2 en commençant et en terminant le 1er rg et ts les rgs impairs (endr. du trav.) par 3 m. endr. pendant 2 cm (6 rgs).

▲→ Cont. aig. 3,5, en jersey env. en répartissant sur le 1er rg:

a) 2 augm.	On a 78 m.
b) 0 augm.	On a 84 m.
c) 2 augm.	On a 90 m.
d) 0 augm.	On a 100 m.
e) 2 augm.	On a 114 m.

▲→ A 4 cm (12 rgs) de haut. après les côtes, augm. de ch. côté: 1 x 5 m.
On a **a)** 88 m. - **b)** 94 m. - **c)** 100 m. - **d)** 110 m. - **e)** 124 m.

■→ A
a) 22 cm (70 rgs)
b) 25 cm (80 rgs)
c) 26 cm (84 rgs)
d) 30 cm (96 rgs)
e) 33 cm (106 rgs)

de haut. après les côtes, former les emman. en rab. de ch. côté, ts les 2 rgs: 1 x 3 m., 1 x 2 m. et 3 x 1 m.
Il reste **a)** 72 m. - **b)** 78 m. - **c)** 84 m. - **d)** 94 m. - **e)** 108 m.

●→ A
a) 38 cm (122 rgs)
b) 43 cm (138 rgs)
c) 45 cm (144 rgs)
d) 51 cm (164 rgs)
e) 57 cm (182 rgs)

de haut. après les côtes, biaiser les épaules en rab. de ch. côté, ts les 2 rgs:
a) 1 x 5 m. et 3 x 6 m.
b) 3 x 6 m. et 1 x 7 m.
c) 1 x 6 m. et 3 x 7 m.
d) 1 x 7 m. et 3 x 8 m.
e) 4 x 9 m.

En même temps, former l'encol. en rab. les **a)** 8 m. - **b) c)** 10 m. - **d) e)** 12 m. centr. puis ts les 2 rgs, côté encol.
a) b) 1 x 5 m. et 1 x 4 m.
c) d) 2 x 5 m.
e) 2 x 6 m.

DEMI-DEVANT DROIT

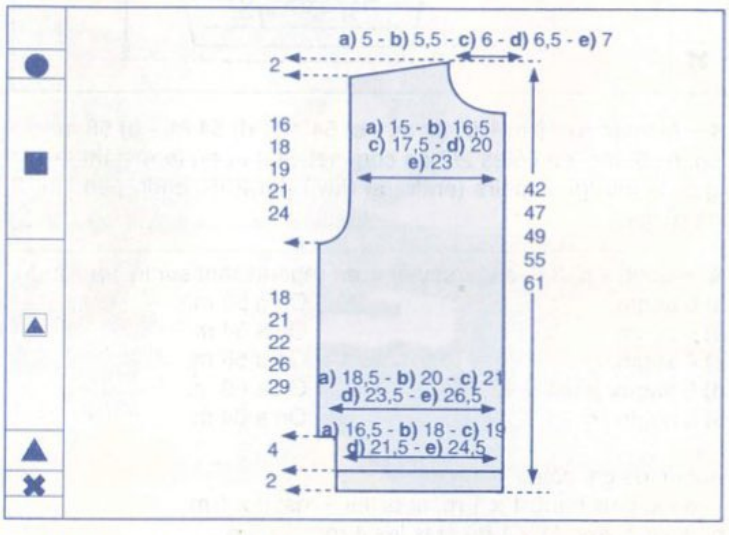

✖→ Monter: **a)** 36 m. - **b)** 40 m. - **c)** 44 m. - **d)** 48 m. - **e)** 56 m., aig. n° 3, tric. en côtes 2/2 en commençant et en terminant le 1er rg et ts les rgs impairs (endr. du trav.) par 3 m. endr. pendant 2 cm (6 rgs).

▲→ Cont. aig. 3,5, en jersey env. en répartissant sur le 1er rg:

a) 2 augm.	On a 38 m.
b) 1 augm.	On a 41 m.
c) 0 augm.	On a 44 m.
d) 1 augm.	On a 49 m.
e) 0 augm.	On a 56 m.

▲→A 4 cm (12 rgs) de haut. après les côtes, augm. à gauche: 1 x 5 m.
On a **a)** 43 m. - **b)** 46 m. - **c)** 49 m. - **d)** 54 m. - **e)** 61 m.

■→ A
a) 22 cm (70 rgs)
b) 25 cm (80 rgs)
c) 26 cm (84 rgs)
d) 30 cm (96 rgs)
e) 33 cm (106 rgs)

de haut. après les côtes, former l'emman. en rab. à gauche, ts les 2 rgs: 1 x 3 m., 1 x 2 m. et 3 x 1 m.
Il reste **a)** 35 m. - **b)** 38 m. - **c)** 41 m. - **d)** 46 m. - **e)** 53 m.

A **a)** 34 cm (108 rgs) **d)** 45,5 cm (146 rgs)
b) 38 cm (122 rgs) **e)** 50,5 cm (162 rgs)
c) 40 cm (128 rgs)

de haut. après les côtes, former l'encol. en rab. à droite, ts les 2 rgs:
a) 1 x 4 m., 1 x 3 m., 2 x 2 m. et 1 x 1 m.
b) 1 x 4 m., 1 x 3 m., 2 x 2 m. et 2 x 1 m.
c) 1 x 4 m., 1 x 3 m., 2 x 2 m. et 3 x 1 m.
d) 1 x 4 m., 2 x 3 m., 1 x 2 m. et 3 x 1 m.
e) 2 x 4 m., 1 x 3 m., 2 x 2 m. et 2 x 1 m.

●→ A **a)** 38 cm (122 rgs) **d)** 51 cm (164 rgs)
b) 43 cm (138 rgs) **e)** 57 cm (182 rgs)
c) 45 cm (144 rgs)

de haut. après les côtes, biaiser l'épaule en rab. à gauche, ts les 2 rgs:
a) 1 x 5 m. et 3 x 6 m. **d)** 1 x 7 m. et 3 x 8 m.
b) 3 x 6 m. et 1 x 7 m. **e)** 4 x 9 m.
c) 1 x 6 m. et 3 x 7 m.

Tric. le demi-devant gauche en sens inverse.

MANCHES

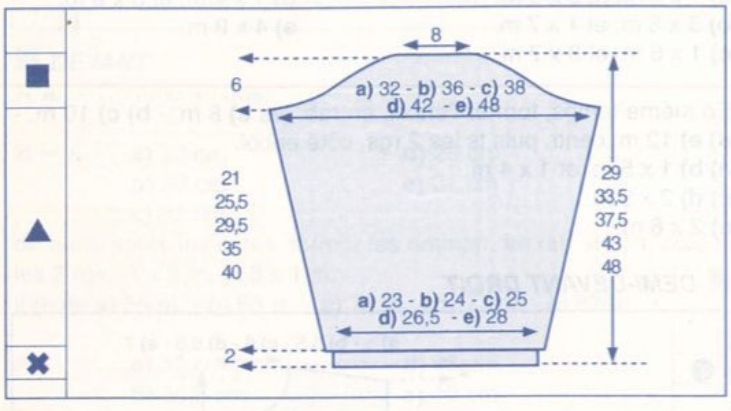

✖→ Monter: **a)** 46 m. - **b)** 50 m. - **c)** 54 m. - **d)** 54 m. - **e)** 58 m., aig. n° 3, tric. en côtes 2/2 en commençant et en terminant le 1er rg et ts les rgs impairs (endr. du trav.) par 2 m. endr. pendant 2 cm (6 rgs).

▲→ Cont. aig. 3,5, en jersey env. en répartissant sur le 1er rg:
a) 6 augm. On a 52 m.
b) 4 augm. On a 54 m.
c) 4 augm. On a 58 m.
d) 6 augm. On a 60 m.
e) 6 augm. On a 64 m.

Augm. de ch. côté:
a) 8 rgs plus haut: 1 x 1 m. et ts les 6 rgs: 9 x 1 m.
b) ts les 6 rgs: 11 x 1 m. et ts les 4 rgs: 3 x 1 m.
c) ts les 8 rgs: 2 x 1 m. et ts les 6 rgs: 12 x 1 m.
d) ts les 8 rgs: 2 x 1 m. et ts les 6 rgs: 15 x 1 m.
e) ts les 6 rgs: 18 x 1 m. et ts les 4 rgs: 4 x 1 m.
On a **a)** 72 m. - **b)** 82 m. - **c)** 86 m. - **d)** 94 m. - **e)** 108 m.

■→ A **a)** 21 cm (68 rgs) **d)** 35 cm (112 rgs)
b) 25,5 cm (82 rgs) **e)** 40 cm (128 rgs)
c) 29,5 cm (94 rgs)

de haut. après les côtes, former l'arrondi en rab. de ch. côté, ts les 2 rgs:
a) 1 x 4 m., 2 x 3 m., 5 x 2 m., 1 x 3 m. et 1 x 4 m.
b) 1 x 5 m., 1 x 4 m., 1 x 3 m., 4 x 2 m., 1 x 3 m., 1 x 4 m. et 1 x 5 m.
c) 1 x 5 m., 1 x 4 m., 2 x 3 m., 2 x 2 m., 2 x 3 m., 1 x 4 m. et 1 x 5 m.
d) 1 x 5 m., 2 x 4 m., 4 x 3 m., 2 x 4 m. et 1 x 5 m.
e) 1 x 6 m., 1 x 5 m., 3 x 4 m., 1 x 3 m., 2 x 4 m., 1 x 5 m. et 1 x 6 m.

A **a)** 27 cm (88 rgs) **d)** 41 cm (132 rgs)
b) 31,5 cm (102 rgs) **e)** 46 cm (148 rgs)
c) 35,5 cm (114 rgs)

de haut. après les côtes, rab. les 18 m. restantes.

Tric. la seconde manche semblable.

CAPUCHE

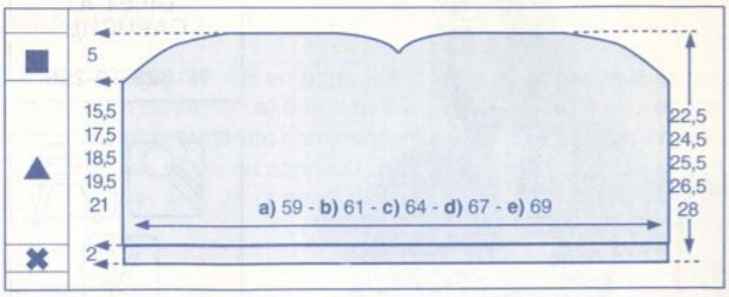

✖→ Monter: **a)** 132 m. - **b)** 136 m. - **c)** 140 m. - **d)** 148 m. - **e)** 152 m., aig. n° 3, tric. en côtes 2/2 en commençant et en terminant le 1er rg et ts les rgs impairs (endr. du trav.) par 3 m. endr. pendant 2 cm (6 rgs).

▲→ Cont. aig. 3,5 tric. en jersey env. en répartissant sur le 1er rg:
a) 0 augm. On a 132 m.
b) 0 augm. On a 136 m.
c) 2 augm. On a 142 m.
d) 2 augm. On a 150 m.
e) 2 augm. On a 154 m.

Tric. droit.

■→ A **a)** 15,5 cm (50 rgs) **d)** 19,5 cm (62 rgs)
b) 17,5 cm (56 rgs) **e)** 21 cm (68 rgs)
c) 18,5 cm (60 rgs)

de haut. après les côtes, rab. de ch. côté, ts les 2 rgs:
a) b) 1 x 4 m., 1 x 3 m., 4 x 2 m., 1 x 3 m. et 1 x 4 m.
c) 1 x 4 m., 1 x 3 m., 3 x 2 m., 2 x 3 m. et 1 x 4 m.
d) e) 1 x 4 m., 1 x 3 m., 2 x 2 m., 3 x 3 m. et 1 x 4 m.

Entre-temps, à **a)** 17,5 cm (56 rgs) **d)** 21,5 cm (68 rgs)
b) 19,5 cm (62 rgs) **e)** 23 cm (74 rgs)
c) 20,5 cm (66 rgs)

de haut. après les côtes, séparer le trav. en deux puis cont. un côté à la fois en rab., ts les 2 rgs côté séparation:
a) b) c) 3 x 4 m. et 2 x 5 m.
d) e) 2 x 4 m. et 3 x 5 m.

A **a)** 20,5 cm (66 rgs) **d)** 24,5 cm (78 rgs)
b) 22,5 cm (72 rgs) **e)** 26 cm (84 rgs)
c) 23,5 cm (76 rgs)

de haut. après les côtes, rab. les **a)** 22 m. - **b)** 24 m. - **c)** 26 m. - **d)** 28 m. - **e)** 30 m. restantes de ch. côté.

BANDES DE FINITIONS FENTES

Monter: 16 m., aig. n° 3, tric. en côtes 2/2 en commençant le 1er rg et ts les rgs impairs (endr. du trav.) par 3 m. endr. pendant 2 cm (6 rgs) puis faire un rg endr. sur l'endr. et quelques rgs de jersey d'un autre coloris. Repasser ces rgs de jersey, il suffira de les détricoter au moment du montage pour retrouver le coloris de base. Tric. 4 bandes semblable au tot.

BANDES DE FINITION DEMI-DEVANTS

Monter: **a)** 81 m. - **b)** 91 m. - **c)** 95 m. - **d)** 107 m. - **e)** 117 m., aig. n° 3,5, tric. en jersey endr. pendant 3 rgs puis faire un rg endr. sur l'env. pour le rg de cassure puis cont. en jersey endr., tric. 4 rgs puis rab. toutes les m. Tric. une seconde bande semblable.

ASSEMBLAGE

Faire les différentes coutures en se reportant aux conseils pages 4 et 5. Coudre les bandes de finitions des fentes, m. par m., à pts arrière sur l'endr. du trav. Plier les bandes de finitions et les poser en plaçant le grain env. (rg de cassure) le long des demi-devants, faire la couture m. par m. à pts arrière en piquant l'aig. dans le grain. Coudre la capuche puis monter celle-ci autour de l'encolure. Coudre la fermeture à glissière le long des demi-devants entre les 2 épaisseurs des bandes de finitions.

ALINE

PHILDAR
PHILDAR
Créations
ANNÉE 2000 : PREMIÈRE ÉDITION